THORN

LIGHTING

2018/2019

90 YEARS
EST. 1928

member of zumtobel group

THORN
LIGHTING

Votre partenaire international pour des solutions d'éclairage fiables.

Thorn, membre de Zumtobel group, est un acteur majeur reconnu en tant que fabricant et fournisseur de solutions d'éclairage intérieur et extérieur. Que ce soit pour l'éclairage urbain, routier, des lieux sportifs, routes, bureaux, écoles, commerce, centres logistiques ou industriels - l'éclairage est la passion de Thorn depuis maintenant 90 ans. Nous fournissons un éclairage confortable et des solutions qui offrent une qualité d'éclairage optimale avec le meilleur rapport qualité-prix. Simplicité d'installation et de maintenance sont nos priorités. Nous avons pleine confiance en nos partenaires, à long terme, et travaillons constamment pour s'assurer que nos clients soient ravis de leur expérience Thorn. En tant qu'acteur mondial, nous sommes présents dans plus de 100 pays, fournissant ainsi au travers de l'éclairage ; la sécurité et le confort.

YEARS

EST. 1928*

* 90 ans depuis 1928

ÉCLAIRER LE PASSÉ
ET L'AVENIR

thornlighting.fr/90years

Projets Internationaux

Al Jalila Hospital, AE

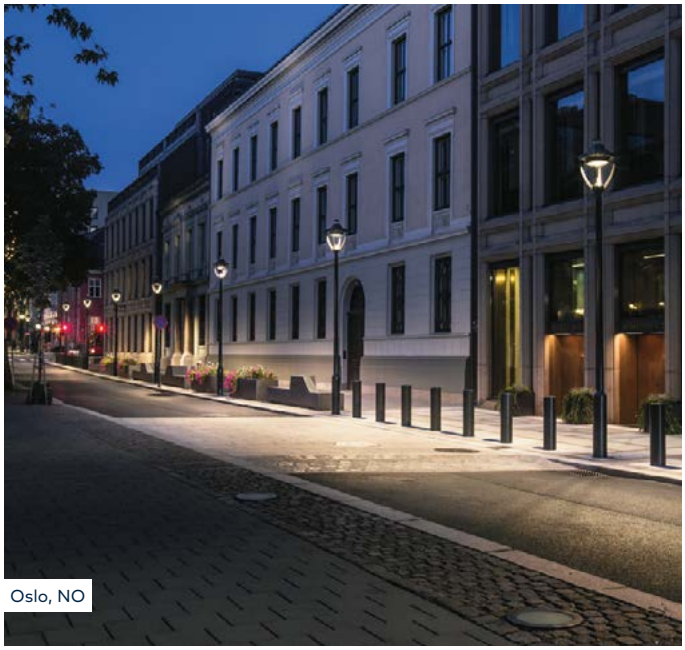

Oslo, NO

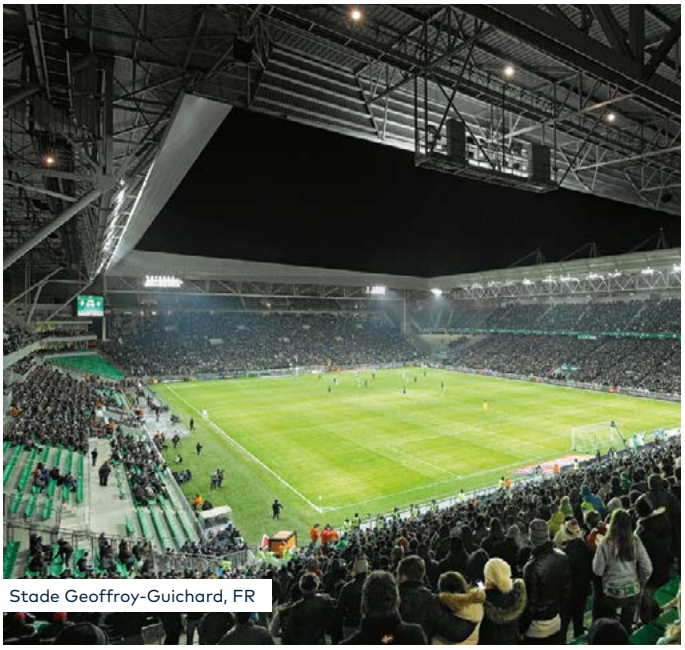

Stade Geoffroy-Guichard, FR

Wilko, UK

Nordic Ski Arena Kandersteg, CH

Projets Français

Gymnase Jérôme Fernandez, La Fare-les-Oliviers (13)

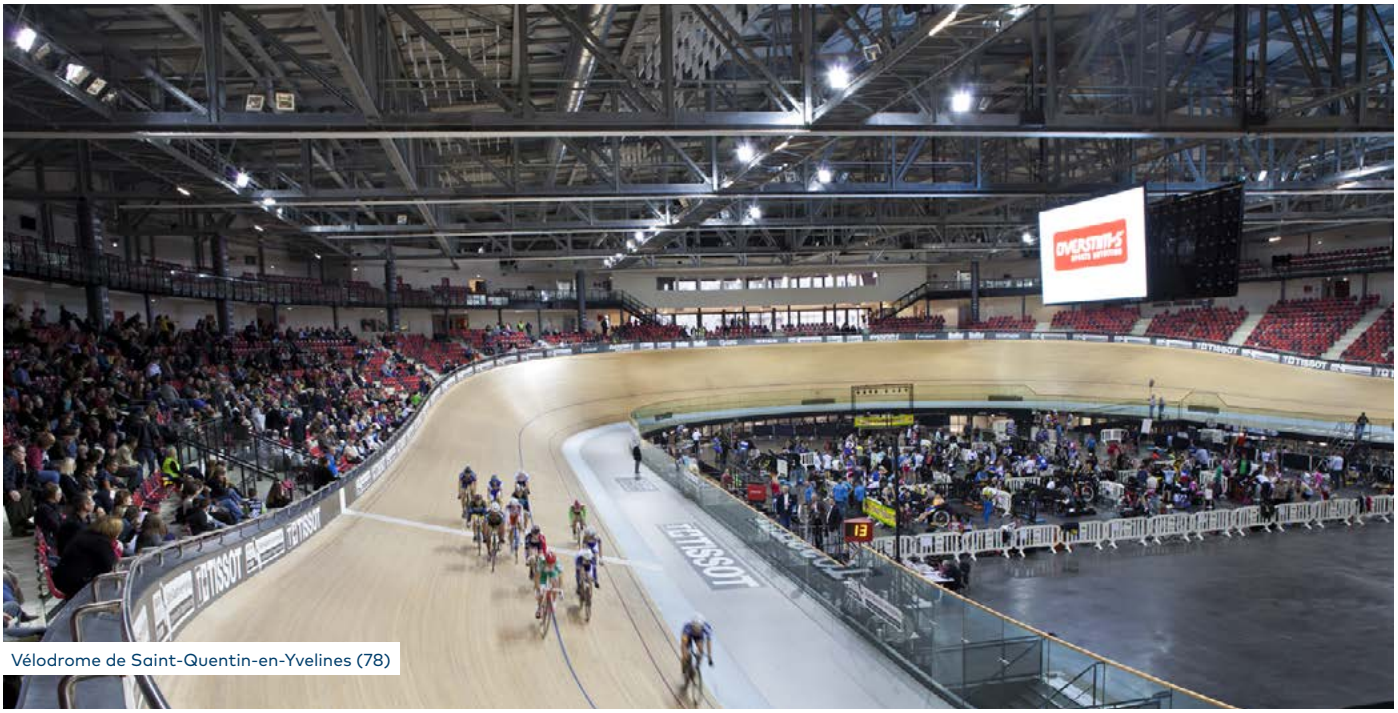

Vélodrome de Saint-Quentin-en-Yvelines (78)

Château des Arcis, Meslay-du-Maine (53)

Palais des Sport, Césson-Sévigné (35)

Concession Citroën, Barentin (76)

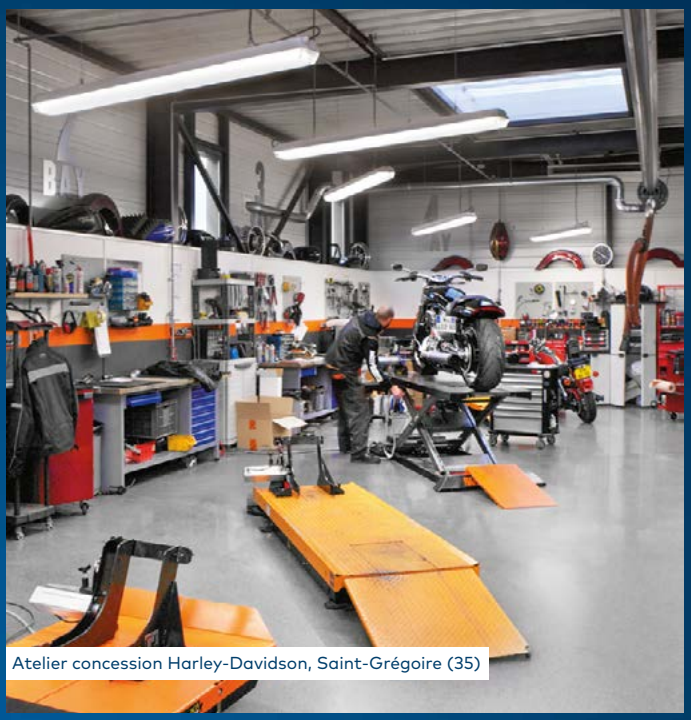

Atelier concession Harley-Davidson, Saint-Grégoire (35)

Sommaire

L'éclairage intérieur

Les encastrés fonctionnels 11
Les plafonniers et suspensions fonctionnels 21
Les suspensions décoratives 21
Les encastrés décoratifs 33
Les appliques murales et plafonniers 43
Les projecteurs 53
Les réglettes et lignes continues 59
Les armatures industrielles 69
Les étanches 69
Les étanches haute résistance 69
Les luminaires salles blanches 69
Les systèmes de gestion d'éclairage intérieur 87

L'éclairage extérieur

Les encastrés de sol 91
Les encastrés muraux 91
Les projecteurs fonctionnels 107
Les projecteurs d'illumination 117
Les appliques murales 131
Les lanternes résidentielles 139
Les lanternes architecturales 139
Les bornes 139
L'éclairage routier 159
Les systèmes de gestion d'éclairage extérieur 173

Zumtobel Group Services 184

Informations Générales 201

Index produits 212
Contacts 214

L'éclairage intérieur 11

L'éclairage extérieur 91

Zumtobel Group Services 184

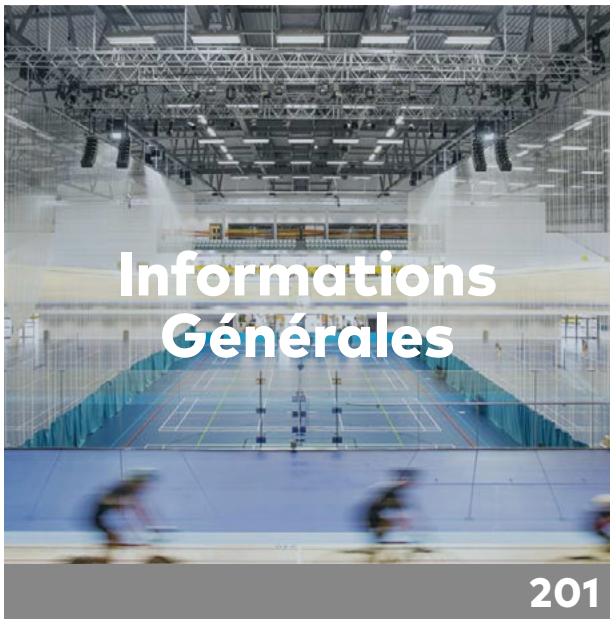
Informations Générales 201

Morgan Sindall Construction & Infrastructure Ltd
Purchase Orders by Order Number

L'éclairage intérieur

LES ENCASTRÉS FONCTIONNELS

12
IQ Wave

14
Omega Pro

16
Omega LED

18
Omega Circular

19
Beta

Morgan Sindall, UK

IQ Wave

Encastré

www.thornlighting.fr/**IQWV**

Luminaire de bureau indirect intègrant 4 innovations dans les domaines suivants : design, optique, gestion et installation

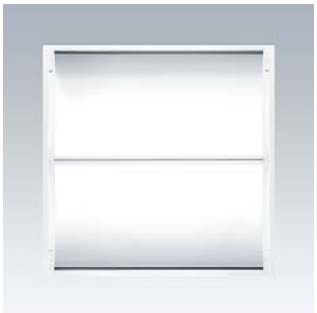

SOURCE

LED 30–40,5 W

CARACTÉRISTIQUES

IK03 650 °C IP20 IP44

- Conception : lignes simples et fluides qui offrent une esthétique moderne et sobre
- Optique : innovante brevetée « MV tech », pour une uniformité et un contrôle supérieur des éblouissements. Lumière indirecte avec un éclairement des visages et des murs, pour un environnement de travail confortable et convivial
- Gestion : détecteurs intégrés permettant de créer des systèmes de gestion flexibles pour tous vos besoins. Solution RF sans fil pour une installation aisée en rénovation. Détecteurs micro-ondes et infrarouge intégrés également disponibles
- Installation : avec notre nouvelle conception, vous pouvez facilement accéder aux brancards pour une installation en recouvrant, sans avoir à ôter le diffuseur du produit, pour une fixation plus sûre au plafond
- Possibilité de gestion de la lumière sans re-câblage supplémentaire avec une gradation et une détection de présence / lumière du jour, avec le kit R2M (à commander séparément)

MATÉRIAUX / FINITIONS

Cadre et embouts : polycarbonate
Diffuseur : polycarbonate (TPa), dissipateur thermique en aluminium
Corps : en acier haute réflexion
Appareillage : acier blanc pré-peint

INSTALLATION / MONTAGE

Convient pour une installation en assise. Possibilité d'installation en recouvrant dans des plafonds à fers cachés et en placo plâtre à l'aide d'un accessoire (96628290).

DONNÉES COMMERCIALES

De nombreuses variantes sont disponibles via MyProduct sur notre site internet

Désignation	Poids (kg)	Code SAP
IQ Wave		
IQ WAVE LED3100-830 R2M Q597 MRG	3,80	96628284
IQ WAVE LED3100-840 R2M Q597 MRG	3,80	96628285
IQ WAVE LED3100-865 R2M Q597 MRG	3,80	96628286
IQ WAVE LED4100-830 R2M Q597 MRG	3,80	96628287
IQ WAVE LED4100-840 R2M Q597 MRG	3,80	96628288
IQ WAVE LED4100-865 R2M Q597 MRG	3,80	96628289
Produits configués IQ Wave		
IQ WAVE LED4100-830 R2M MWS RF Q597 MRG	3,80	92900317
IQ WAVE LED4100-840 R2M MWS Q597 MRG	3,80	92900318
Accessoire IQ Wave		
BASICDIM ILD TÉLÉCOMMANDE DE PROGRAMMATION	0,03	28000257
IQ WAVE RED KIT BRANCARD	0,05	96628290
TÉLÉCOMMANDE IR6	0,02	28000647
KIT R2M		96627986

Afin de vous simplifier la lecture des données commerciales, veuillez consulter les abréviations (à l'interieur de la couverture).
Pour plus d'informations, rendez-vous sur notre site Internet www.thornlighting.fr

Guide de maillage – 3100 lumens

Bureaux ouverts

Hauteur sous plafond	Espacement luminaires	Lux moyen	Uniformité	UGR	Éclairement cylindrique	Indice de modelé
Mètres	Mètres	E_m	U_o	UGR	E_{cyl}	E_{cyl}/E_m
2,4	3,0 x 3,0	327 lux	0,65	18	142 lux	0,43
	3,0 x 2,4	403 lux	0,76	18	168 lux	0,42
	2,4 x 2,4	493 lux	0,87	18	200 lux	0,41
2,7	3,0 x 3,0	319 lux	0,84	18	135 lux	0,42
	3,0 x 2,4	388 lux	0,81	18	164 lux	0,42
	2,4 x 2,4	473 lux	0,88	18	196 lux	0,41
3,0	3,0 x 3,0	310 lux	0,89	18	129 lux	0,42
	3,0 x 2,4	376 lux	0,83	18	155 lux	0,41
	2,4 x 2,4	459 lux	0,88	18	187 lux	0,41

Basé sur un bureau ouvert de 13,8 x 13,8 m avec des facteurs de réflexion de 70/50/20, facteur de maintenance de 0,80 et plan de travail de 80 cm

Guide de maillage – 4100 lumens

Bureaux ouverts

Hauteur sous plafond	Espacement luminaires	Lux moyen	Uniformité	UGR	Éclairement cylindrique	Indice de modelé
Mètres	Mètres	E_m	U_o	UGR	E_{cyl}	E_{cyl}/E_m
2,4	3,0 x 3,0	433 lux	0,65	19	187 lux	0,43
	3,0 x 2,4	534 lux	0,76	19	223 lux	0,42
	2,4 x 2,4	652 lux	0,87	19	265 lux	0,41
2,7	3,0 x 3,0	422 lux	0,84	19	178 lux	0,42
	3,0 x 2,4	513 lux	0,81	19	217 lux	0,42
	2,4 x 2,4	625 lux	0,88	19	260 lux	0,42
3,0	3,0 x 3,0	410 lux	0,89	19	170 lux	0,41
	3,0 x 2,4	498 lux	0,83	19	205 lux	0,41
	2,4 x 2,4	607 lux	0,88	19	247 lux	0,41

Basé sur un bureau ouvert de 13,8 x 13,8 m avec des facteurs de réflexion de 70/50/20, facteur de maintenance de 0,80 et plan de travail de 80 cm

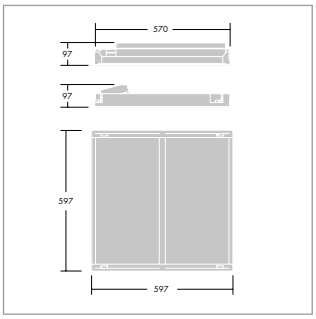

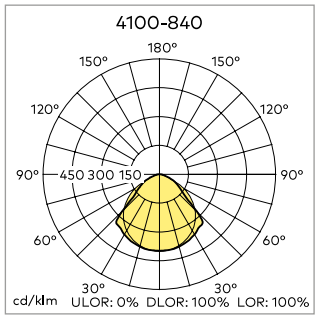

Omega Pro

Luminaire LED extra-plat (12 mm) doté d'un excellent confort visuel (UGR<19) et d'une grande efficacité (>110 lm/W)

www.thornlighting.fr/**OMPL**

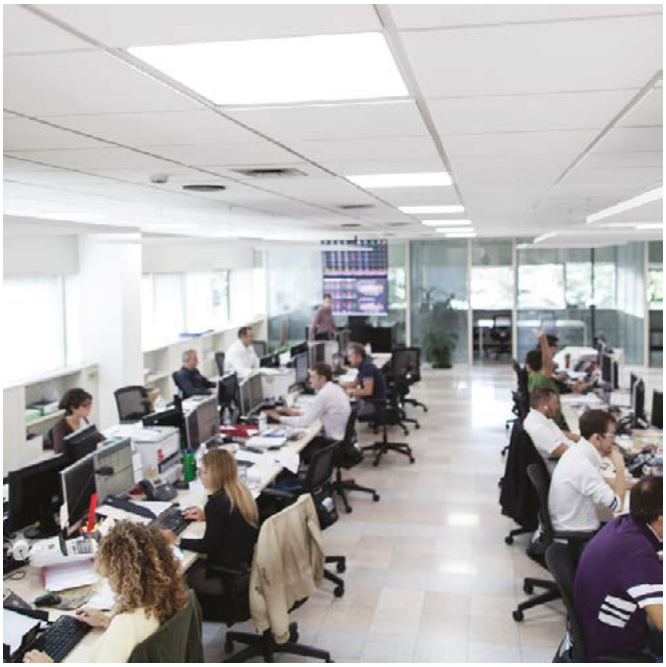

- Omega Pro avec son diffuseur micro-prismatique « Glare ProTech » offre d'excellentes performances combinées à une bonne maîtrise des éblouissements
- Le luminaire répond à un UGR <19 avec des luminances inférieures à 3000 cd/m² sous 65°, selon les exigences de la norme EN 12 464-1 (Eclairage des lieux de travail intérieur)
- Grâce à son efficacité (>110 lm/W) et ses performances (4200 lm), Omega Pro permet de réaliser plus de 55 % d'économies d'énergie par rapport aux encastrés 4 x 18 W
- Modularité d'installation en encastré, plafonnier ou suspension pour s'adapter à vos projets
- Durée de vie des LED de 50 000 H @L90B50 à 25 °C

MATÉRIAUX / FINITIONS
Corps en tôle d'acier, blanc (RAL9016)
Diffuseur micro-prismatique « Glare ProTech », traité anti-UV

INSTALLATION / MONTAGE
Encastré : installation sur la plupart des faux-plafonds à fers porteurs T15/24. Version MRM équipée de brancards adaptés, pré-montés.
Plafonnier : commander le kit plafonnier 597 x 597 (96628003) ou 297 x 1197 (96628005). Fixation au plafond à l'aide de 4 (ou 8) vis.
Suspension : commander le kit de suspension à 4 points de fixation au plafond (96241604) pour le 600 x 600. La dalle 300 x 1200 mm nécessite 2 kits de suspension pour 8 points de fixation

297 x 1197 mm

Suspension

Kit plafonnier

Encastré

SOURCE

LED 29–36,5 W

CARACTÉRISTIQUES

CE IK03 Ta 0 +25 650 °C IP20 IP40

DONNÉES COMMERCIALES

Désignation	Poids (kg)	Code SAP
Omega Pro 600 x 600		
OMEGA PRO LED3400-840 HF Q597	4,77	96629736
OMEGA PRO LED3400-840 HF Q597 MRM	5,17	96630218
OMEGA PRO LED4200-830 HF Q597	5,80	96629737
OMEGA PRO LED4200-830 HF Q597 MRM	5,15	96630186
OMEGA PRO LED4200-840 HF Q597	5,20	96629738
OMEGA PRO LED4200-840 HF Q597 MRM	5,10	96630222
Omega Pro 600 x 600 Gradable		
OMEGA PRO LED3400-840 HFIX Q597	4,85	96629739
OMEGA PRO LED3400-840 HFIX Q597 MRM	5,25	96630220
OMEGA PRO LED4200-830 HFIX Q597	6,15	96629740
OMEGA PRO LED4200-830 HFIX Q597 MRM	5,80	96630196
OMEGA PRO LED4200-840 HFIX Q597	6,00	96629741
OMEGA PRO LED4200-840 HFIX Q597 MRM	5,10	96630195
Omega Pro 300 x 1200		
OMEGA PRO 3150 HF 3X12 LED830	5,60	96627425
OMEGA PRO 3150 HF 3X12 LED840	5,60	96627424
Omega Pro 300 x 1200 Gradable		
OMEGA PRO 3150 HFIX 3X12 LED830	5,60	96627427
OMEGA PRO 3150 HFIX 3X12 LED840	5,60	96627426
Omega Pro Accessoires		
OMEGA LED KIT SUSPENSION	0,80	96241604
OMEGA KIT POUR LE PLACOPLATRE Q597	1,75	96627893
OMEGA KIT PLAFONNIER 54 MM 297 x 1197	2,75	96628005
OMEGA KIT PLAFONNIER 54 MM 597 x 597	1,80	96628003

Afin de vous simplifier la lecture des données commerciales, veuillez consulter les abréviations (à l'interieur de la couverture).
Pour plus d'informations, rendez-vous sur notre site Internet www.thornlighting.fr

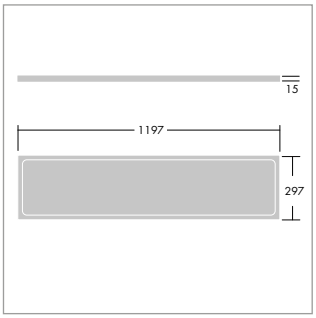

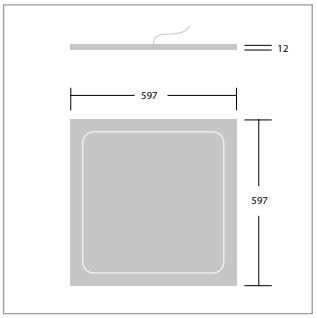

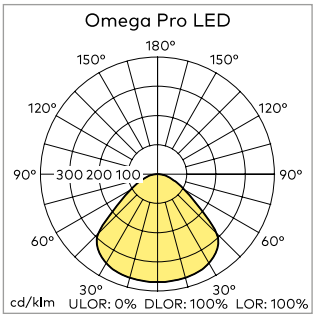

Omega
LED

Jusqu'à 50 % d'économies d'énergie par rapport aux luminaires 4 x 18 W avec une durée de vie allongée

www.thornlighting.fr/**OMGL**

- Le luminaire peut-être installé en encastré, suspension ou plafonnier en fonction du projet. Des kits de montage faciles à installer sont disponibles
- Bonne uniformité, remplacement facile des luminaires traditionnels. Version à gradation DALI pour davantage d'économies d'énergie
- Etanchéité IP44 pour une utilisation étendue aux hôpitaux
- Disponible en 3 dimensions : 300 x 300 mm, 600 x 600 mm et 300 x 1200 mm
- Durée de vie des LED de 50 000 H @L90B50 avec une efficacité >110 lm/W

MATÉRIAUX / FINITIONS
Corps : tôle d'acier, blanc (RAL9016)
Diffuseur : anti-UV, acrylique opale

INSTALLATION / MONTAGE
Encastré : en assise pour la plupart des plafonds suspendus T15/24. Sur les versions 300 x 300, sélectionner les codes MRP qui sont livrés avec des clips compatibles avec les installations en recouvrant (fers cachés et plâtre).
Plafonnier : avec le kit plafonnier, fixé au plafond à l'aide de 4 vis, par des trous oblongs, produit à poser en assise. Sur les versions 300 x 300, sélectionner les versions non MRP qui n'ont pas de clips et sont adaptées pour l'accessoire plafonnier.
Suspension : suspendu par un câble de suspension réglable (1500 mm), 4 points de fixation au plafond, 300 x 300 ne convient pas pour un montage en suspension.

DONNÉES COMMERCIALES

Désignation	Poids (kg)	Code SAP
Omega LED 300 x 300		
OMEGA LED 1000-830 HF	2,30	96602036
OMEGA LED 1000-830 HF MRP	2,30	96241752
OMEGA LED 1000-840 HF	2,30	96602040
OMEGA LED 1000-840 HF MRP	2,30	96241753
Omega LED 300 x 300 gradable		
OMEGA LED 1000-830 HFIX	2,30	96602037
OMEGA LED 1000-830 HFIX MRP	2,30	96241754
OMEGA LED 1000-840 HFIX	2,30	96602041
OMEGA LED 1000-840 HFIX MRP	2,30	96241755
Omega LED 600 x 600		
OMEGA LED 3300-830 HF Q597	5,10	96629742
OMEGA LED 3300-840 HF Q597	5,10	96629743
OMEGA LED 4000-830 HF Q597	5,10	96629744
OMEGA LED 4000-840 HF Q597	5,10	96629745
Omega LED 600 x 600, gradable		
OMEGA LED 3300-830 HFIX Q597	5,20	96629746
OMEGA LED 3300-840 HFIX Q597	5,20	96629747
OMEGA LED 4000-830 HFIX Q597	5,20	96629748
OMEGA LED 4000-840 HFIX Q597	5,20	96629749
Omega LED 300 x 1200		
OMEGA LED 4000-830 HF 297 x 1197	4,60	96241587
OMEGA LED 4000-840 HF 297 x 1197	4,60	96241588
Omega LED 300 x 1200 gradable		
OMEGA LED 4000-830 HFIX 297 x 1197	4,60	96241589
OMEGA LED 4000-840 HFIX 297 x 1197	4,60	96241590
Accessoires Omega LED		
OMEGA LED KIT SUSPENSION	0,80	96630497
OMEGA KIT PLACOPLATRE 297 x 1197	2,40	96627999
OMEGA KIT PLACOPLATRE Q597	1,75	96627893
OMEGA KIT PLAFONNIER 54 MM 297 x 1197	2,75	96628005
OMEGA KIT PLAFONNIER 54 MM 297 x 297	0,95	96628002
OMEGA KIT PLAFONNIER 54 MM 597 x 597	1,80	96628003

Afin de vous simplifier la lecture des données commerciales, veuillez consulter les abréviations (à l'interieur de la couverture).
Pour plus d'informations, rendez-vous sur notre site Internet www.thornlighting.fr

Kit plafonnier

Kit de suspension

Version suspendue

Kit placoplâtre

SOURCE

LED 12–36,5 W

CARACTÉRISTIQUES

T_a25 IP20 IP44 650 °C

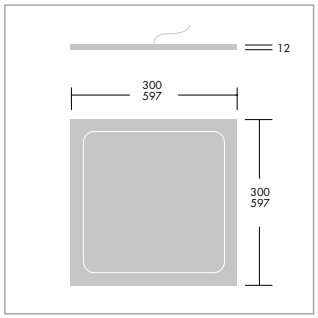

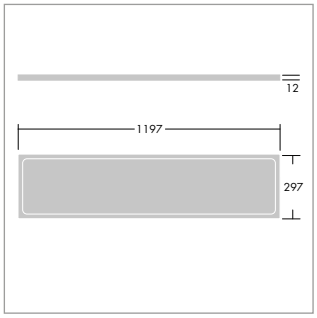

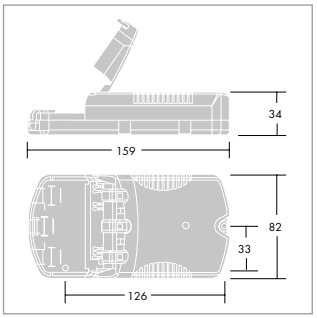

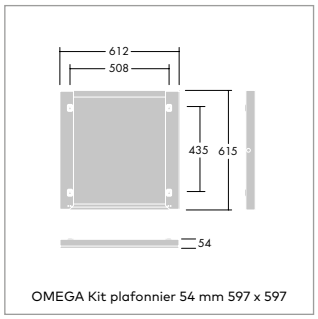

OMEGA Kit plafonnier 54 mm 597 x 597

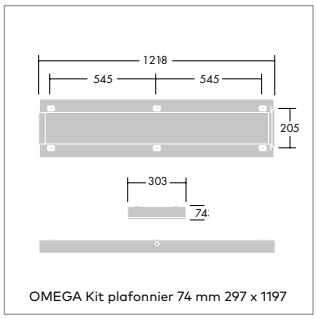

OMEGA Kit plafonnier 74 mm 297 x 1197

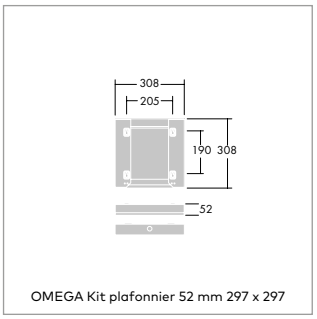

OMEGA Kit plafonnier 52 mm 297 x 297

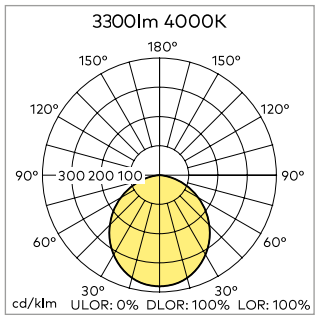

Omega Circular

Ce luminaire rond vient compléter la gamme Omega existante, pour une installation en encastré ou en suspension

www.thornlighting.fr/**OMGC**

Kit suspension

SOURCE

LED 16,4–42 W

CARACTÉRISTIQUES

CE IP20 IK02 T_a 0 +25

- Gamme complète : 200 mm, 400 mm et 500 mm de diamètre qui permet d'utiliser l'ensemble de cette gamme dans toutes sortes d'espaces
- Application : alternative à une dalle LED 600 x 600 mm dans une grande diversité d'espaces, dans des bureaux ou des lieux de convivialité
- Installation : grâce à une découpe standard de 200 mm environ et au mécanisme « Twist & Lock » (1/4 de tour) pour le 400 mm et 500 mm, l'installation est facile et aisée

MATÉRIAUX / FINITIONS

Corps : aluminium et acier, blanc (RAL9016)
Diffuseur : PMMA opale

INSTALLATION / MONTAGE

Convient pour une installation encastrée en 200 mm, et semi-encastrée (en 1/4 de tour) ou en suspension pour les 400 et 500 mm avec le kit 96108617, câble de 1500 mm

DONNÉES COMMERCIALES

Désignation	Poids (kg)	Code SAP
Omega Circulaire		
OMEGA C LED1600-830 HF R200	1,00	96627763
OMEGA C LED1600-840 HF R200	1,00	96627762
OMEGA C LED2800-830 HF R400	3,30	96627771
OMEGA C LED2800-840 HF R400	3,30	96627770
OMEGA C LED3200-830 HF R500	4,50	96627779
OMEGA C LED3200-840 HF R500	4,50	96627778
Omega circulaire, gradable		
OMEGA C LED1600-830 HFIX R200	1,00	96627765
OMEGA C LED1600-840 HFIX R200	1,00	96627764
OMEGA C LED2800-830 HFIX R400	3,30	96627773
OMEGA C LED2800-840 HFIX R400	3,30	96627772
OMEGA C LED3200-830 HFIX R500	4,50	96627781
OMEGA C LED3200-840 HFIX R500	4,50	96627780
Omega Circulaire, accessoires		
OMEGA C KIT SUSPENSION	1,50	96108617

Afin de vous simplifier la lecture des données commerciales, veuillez consulter les abréviations (à l'interieur de la couverture).
Pour plus d'informations, rendez-vous sur notre site Internet www.thornlighting.fr

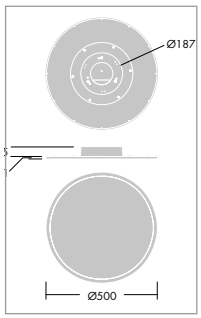

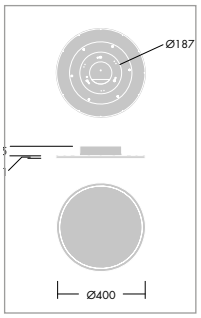

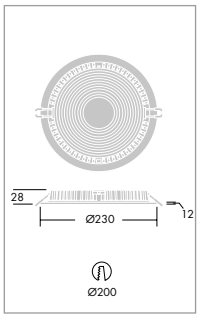

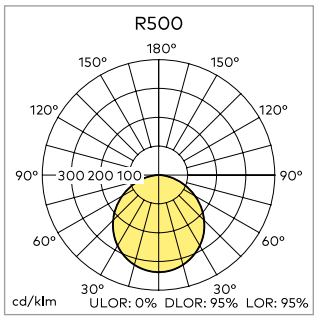

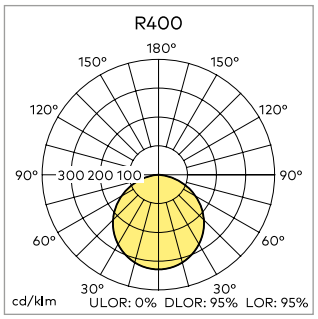

Beta

Dalle LED encastrée avec diffuseur opale ou prismatique

www.thornlighting.fr/**BETA**

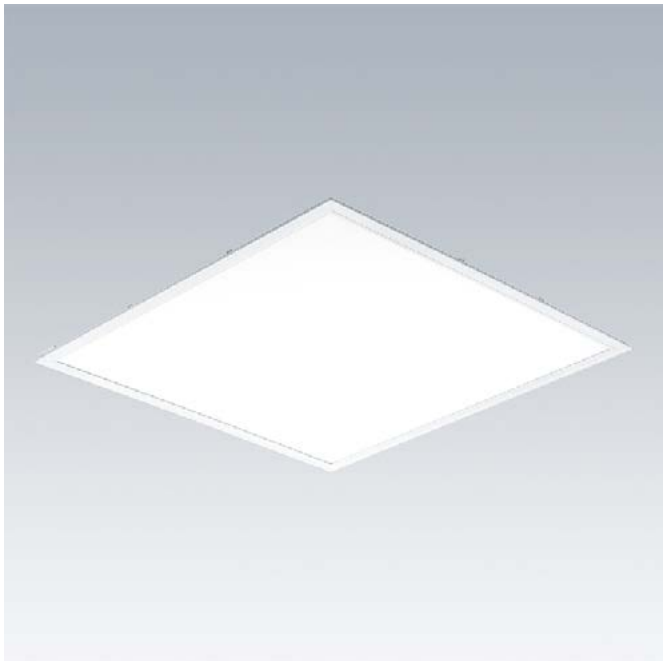

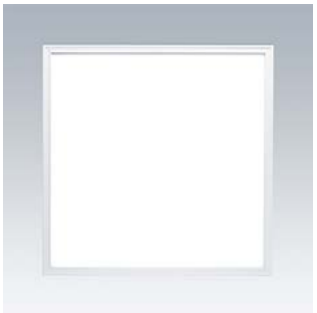

SOURCE

LED 30–38,3 W

CARACTÉRISTIQUES

CE IP 20/40 IK03 T_a25 650°C

- Versions opales et prismatiques parfaitement adaptées aux zones de travail et de circulation des bureaux
- Beta Office avec son UGR<19 répond à la norme d'éclairage de bureau (EN12464), ce qui en fait une solution idéale pour les environnements de travail
- Beta (UGR<22) vous permet de compléter votre bâtiment ; idéal pour les couloirs, les cuisines et les bureaux administratifs
- Excellentes caractéristiques pour une dalle performante et d'aspect minimaliste
- Durée de vie de 50 000 H @L70B50

MATÉRIAUX / FINITIONS

Cadre : aluminium
Diffuseur : opale (Beta), prismatique (Beta Office)

INSTALLATION / MONTAGE

Adapté à un montage encastré en assise dans les plafonds sur fers porteurs de type apparents

DONNÉES COMMERCIALES

Désignation	Poids (kg)	Code SAP
Beta (UGR<22)		
BETA 3400 HF Q597 LED830	4,00	96628022
BETA 3400 HF Q597 LED840	4,00	96628021
Beta Office 600 x 600		
BETA OFFICE LED4000-830 HF Q597	4,10	96628245
BETA OFFICE LED4000-840 HF Q597	4,10	96628244
Beta Office 600 x 600, gradable		
BETA OFFICE LED4000-830 HFIX Q597	4,10	96665831
BETA OFFICE LED4000-840 HFIX Q597	4,10	96665830
Beta Office 300 x 1200		
BETA OFFICE LED3400-830 HF 1197X297	4,10	96665837
BETA OFFICE LED3400-840 HF 1197X297	4,10	96665836
Beta Office 300 x 1200, gradable		
BETA OFFICE LED3400-830 HFIX 1197X297	4,40	96665839
BETA OFFICE LED3400-840 HFIX 1197X297	4,40	96665838

Afin de vous simplifier la lecture des données commerciales, veuillez consulter les abréviations (à l'interieur de la couverture).
Pour plus d'informations, rendez-vous sur notre site Internet www.thornlighting.fr

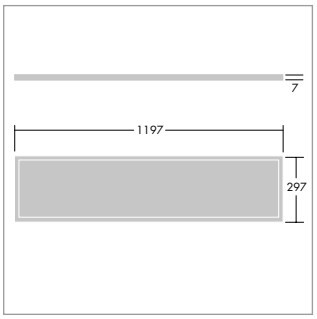

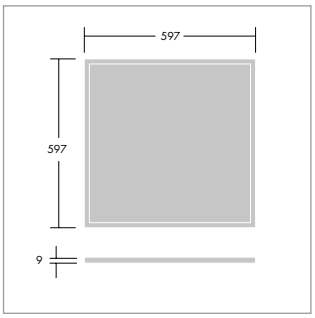

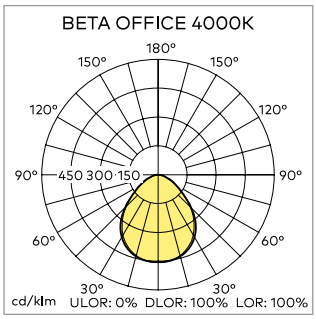

L'éclairage intérieur

LES PLAFONNIERS ET SUSPENSIONS FONCTIONNELS

22
IQ Wave

24
Jupiter 3

25
College

26
Prisma

27
EquaLine Mini

28
Arena Symphony LED

LES SUSPENSIONS DÉCORATIVES

30
Glacier II LED

Voir page 44
Lyric Deco

Voir page 18
Omega Circular

Charter House, UK

NOUVEAU

IQ Wave

Suspension et plafonnier

Confort sans compromis pour le tertiaire avec une technologie innovante. Un complément à la gamme IQ Wave 600 x 600 mm

www.thornlighting.fr/**IQSU**

- Conception : forme adaptée à la fonction. Lignes simples et fluides créant une esthétique moderne mais sobre.
- Optique : l'optique MV Tech novatrice et brevetée offre une excellente uniformité, un contrôle des éblouissements et une lumière directe/indirecte pour éclairer les visages et les murs et favoriser un environnement de travail confortable et communicatif
- Gestion : les détecteurs intégrés permettent de créer des systèmes de gestion adaptés aux besoins. Solution RF simple et sans fil pour une installation en rénovation sans re-câblage. Détecteurs micro-ondes (MWS), infrarouges (HFSX) et version corridor (COR) également disponibles. Possibilité de luminaires maîtres et esclaves
- Des options supplémentaires sont disponibles via myProduct, sur notre site internet

MATÉRIAUX / FINITIONS

Cadre et embouts : polycarbonate (TPA)
Diffuseur et corps : polycarbonate (TPA), dissipateur thermique en aluminium.
Corps : acier blanc pré-enduit avec embouts en polycarbonate (TPA).

INSTALLATION / MONTAGE

Suspension : kit de suspension inclus et un cordon d'alimentation pré-cablé.
Plafonnier : fixation directe en plafonnier, entrées de câbles centrales ou en extrémité.
Ligne continue : les produits standard peuvent être mis en ligne avec un kit de connexion. Des versions avec câblage traversant sont disponibles sur demande

DONNÉES COMMERCIALES

Versions complémentaires disponibles via myProduct. Existe aussi avec LED en 3000 K.

Désignation	Poids (kg)	Code SAP
PLAFONNIER		
IQ Wave Plafonnier, gradable		
IQ SURF S LED2600-840 HFIX	4,10	96628941
IQ SURF S LED4250-840 HFIX	4,10	96628943
IQ SURF L LED4250-840 HFIX	5,00	96628945
IQ SURF L LED4900-840 HFIX	5,00	96628947
IQ SURF L LED6700-840 HFIX	5,00	96628949
IQ Wave Plafonnier, non gradable		
IQ SURF S LED2600-840 HF	4,00	96629267
IQ SURF S LED4250-840 HF	4,00	96629269
IQ SURF L LED4250-840 HF	4,90	96629271
IQ SURF L LED4900-840 HF	4,90	96629273
IQ SURF L LED6700-840 HF	4,90	96629275
IQ Wave Plafonnier, asymétrique, gradable et non gradable		
IQ SURF L LED4250-840 HFIX ASY	5,10	96629836
IQ SURF L LED6700-840 HF ASY	5,00	96629309
IQ Wave Plafonnier, détection intégrée		
IQ SURF S LED4250-840 COR MWS RF	4,30	96629304
IQ SURF S LED4250-840 COR RF	4,20	96629303
IQ SURF S LED4250-840 MWS	4,10	96629300
IQ SURF L LED6700-840 HFSX	5,10	96629305
IQ SURF L LED6700-840 MWS	5,10	96629301
IQ SURF L LED6700-840 MWS RF	5,10	96629302

SOURCE

LED 22–61 W

CARACTÉRISTIQUES

CE IP20 IP40 IK05 $T_{a\ -20\ +25}$ 650 °C

$T_{p(a)}$

Désignation	Poids (kg)	Code SAP
SUSPENSION		
IQ Wave Suspension, gradable		
IQ SUSP S LED2600-840 HFIX ML5	4,40	96628951
IQ SUSP S LED4250-840 HFIX ML5	4,40	96628953
IQ SUSP S LED4900-840 HFIX ML5	4,40	96628955
IQ SUSP S LED6700-840 HFIX ML5	4,40	96628957
IQ Wave Suspension, non gradable		
IQ SUSP S LED2600-840 HF ML3	4,30	96629277
IQ SUSP S LED4250-840 HF ML3	4,30	96629279
IQ SUSP S LED4900-840 HF ML3	4,30	96629281
IQ SUSP S LED6700-840 HF ML3	4,30	96629283
IQ Wave Suspension, détection intégrée		
IQ SUSP S LED6700-840 MWS RF ML3	4,40	96629306
Accessoires IQ Wave		
BASICDIM ILD TELECOMMANDE	0,03	28000257
IQ SURF CONNECTION KIT SENSOR WH	0,60	96629287
IQ SURF CONNECTION KIT STANDARD WH	0,50	96629286
IQ SUSP CACHE-PITON		96630258
IQ SUSP CONNECTION KIT SENSOR WH	0,70	96629285
IQ SUSP CONNECTION KIT STANDARD WH	0,60	96629284
TELECOMMANDE IR6	0,02	28000647
IQ Wave, module de jonction vide		
IQ WAVE INFILL 385 WH	1,40	96629772
IQ WAVE INFILL 565 WH	2,00	96629773
IQ WAVE INFILL 954 WH	3,20	96629774
IQ WAVE INFILL 1131 WH	3,80	96629775
IQ WAVE INFILL 1431 WH	4,70	96629776

Afin de vous simplifier la lecture des données commerciales, veuillez consulter les abréviations (à l'interieur de la couverture).
Pour plus d'informations, rendez-vous sur notre site Internet www.thornlighting.fr

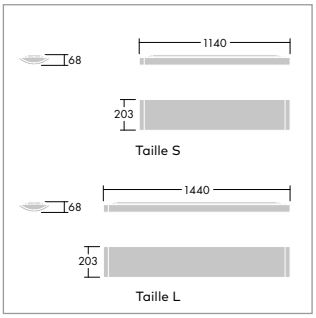

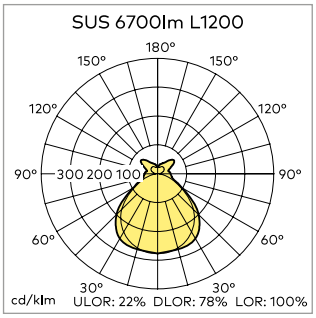

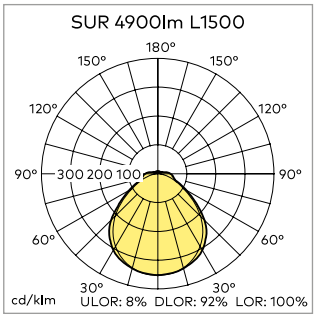

Jupiter 3
LED

Luminaire LED performant, offrant un éclairage direct ou direct/indirect confortable

www.thornlighting.fr/**JUP3**

Prismatique

Asymétrique

SOURCE

LED 34,8–51,8 W

CARACTÉRISTIQUES

CE IP20 Ta 0 +25 650 °C IK03

- Luminaire fin (<52 mm) et léger (<4,8 kg) de conception simple, pratique et robuste
- Efficacité énergétique > 85 lm/W
- Disponible en version asymétrique en plus des versions plafonnier et suspension classiques. Pour un éclairage direct ou direct/indirect, conforme à la norme EN12464.
- Installation et maintenance rapides et faciles : rétention du bloc optique pour la maintenance et solution simple pour la mise en ligne continue
- Toutes les versions peuvent être installées bout à bout en lignes continues avec le kit de connexion et le kit de câblage traversant adapté (vendus séparément).

MATÉRIAUX / FINITIONS

Corps : Tôle d'acier peinte en blanc (similaire à RAL 9010)
Embout : Polycarbonate blanc
Optique MPT : diffuseur acrylique microprismatique avec cadre métallique peint en blanc et réflecteurs en aluminium anodisé

INSTALLATION / MONTAGE

Plafonnier (version directe) : le luminaire se fixe au plafond par des trous oblongs à intervalles de 700 mm. Peut aussi être installé en suspension pour un éclairage direct via le kit de suspension optionnel (96242213). Branchement à l'extrémité ou au centre sur borniers à poussoirs. La version asymétrique peut aussi être montée au mur avec le kit de fixation 96241825 (vendu séparément).
Suspension (version directe/indirecte) : le luminaire est suspendu par 2 câbles de suspension (fournis) simples et réglables, d'1,5 m de long, à verrouillage rapide.

DONNÉES COMMERCIALES

Livré avec LED

Désignation	Poids (kg)	Code SAP
Jupiter 3 Direct LED, gradable		
JUP3 LED D 2750 HFIX MPT L830	4,40	96642593
JUP3 LED D 2850 HFIX MPT L840	4,40	96241846
JUP3 LED D 4050 HFIX MPT L830	4,40	96642594
JUP3 LED D 4200 HFIX MPT L840	4,40	96241847
Jupiter 3 Direct/Indirect LED, gradable		
JUP3 LED DI 3800 HFIX MPT ML5 L830	4,50	96642597
JUP3 LED DI 3900 HFIX MPT ML5 L840	4,50	96551771
JUP3 LED DI 4550 HFIX MPT ML5 L830	4,50	96642598
JUP3 LED DI 4700 HFIX MPT ML5 L840	4,50	96551772
Jupiter 3 Direct LED, asymétrique		
JUP3 LED A/S 4200 HFIX MPT L830	4,40	96627761
JUP3 LED A/S 4200 HFIX MPT L840	4,40	96627760
Accessoires Jupiter 3		
JUP3 / CONTO D KIT CÂBLAGE TRAVERSANT 1200 MM	0,50	96241827
JUP3 / CONTO D KIT CÂBLAGE TRAVERSANT 1500 MM	0,50	96241828
JUP3 CONNECT KIT DE CONNEXION LED	0,25	96241824
JUP3 D SUPPORTS MURAUX ASYM	0,75	96241825
JUP3 INFILL PANEL 1243 MM TWIN	4,60	96241967
JUP3 INFILL PANEL 1543 MM TWIN	5,60	96551446
JUP3/CONTO LED WIRE KIT SUSPENSION	0,21	96242213

Afin de vous simplifier la lecture des données commerciales, veuillez consulter les abréviations (à l'interieur de la couverture).
Pour plus d'informations, rendez-vous sur notre site Internet www.thornlighting.fr

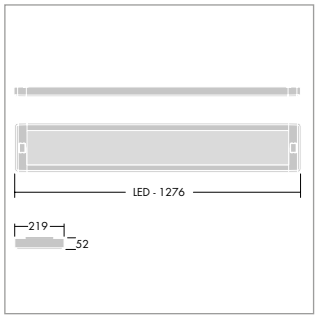

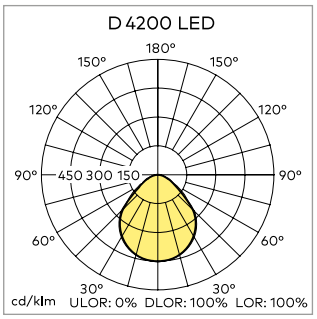

College

Plafonnier LED très efficient, pour les écoles, collèges et autres établissements éducatifs

www.thornlighting.fr/**CLLG**

SOURCE

LED 17–64 W

CARACTÉRISTIQUES

IP44 IK05 $T_{a\,-10\,+25}$ 850 °C

- Diffuseur prismatique transparent en polycarbonate résistant, pour le contrôle spécifique de l'éclairage et la résistance aux chocs
- Disponible en 2 longueurs et 5 flux lumineux de 2100 lm à 6500 lm
- Efficacité lumineuse jusqu'à 130 lm/W. Durée de vie des LED de 60 000 H @ L70B50 à 25 °C
- Version avec détection de présence intégrée ON/OFF (MWS) et infrarouge gradable (HFSX)

MATÉRIAUX / FINITIONS

Corps et support appareillage : acier blanc galvanisé prépeint
Embouts : polycarbonate
Diffuseur : polycarbonate extrudé prismatique clair

INSTALLATION / MONTAGE

Deux entrées de câble (diamètre 21,5 mm) au centre du corps. Entrée de câble optionnelle à chaque embout. Équipement fourni avec passe-fils étanches et rondelles ajustables pour une fixation directe sur la surface. Bornier à poussoir 5 x 2 x 2,5 mm² fourni pour un passage en coupure aisé et rapide.

DONNÉES COMMERCIALES

Livré complet avec module LED intégré

Désignation	Poids (kg)	Code SAP
College LED		
COLLEGE LED2100-840 HF L1200	3,63	96628926
COLLEGE LED2900-840 HF L1500	4,44	96628922
COLLEGE LED4200-840 HF L1200	3,63	96628932
COLLEGE LED4650-840 HF L1500	4,44	96628918
COLLEGE LED6500-840 HF L1500	4,44	96628877
College LED avec détecteur		
COLLEGE LED2900-840 HF MWS L1500	4,50	96628881
COLLEGE LED6500-840 HF MWS L1500	4,50	96628883
College LED gradable		
COLLEGE LED2100-840 HFIX L1200	3,63	96628928
COLLEGE LED2900-840 HFIX L1500	4,44	96628924
COLLEGE LED4200-840 HFIX L1200	3,63	96628934
COLLEGE LED4650-840 HFIX L1500	4,44	96628920
COLLEGE LED6500-840 HFIX L1500	4,44	96628878
College LED gradable avec détecteur		
COLLEGE LED2900-840 HFSX L1500	4,57	96628884
COLLEGE LED6500-840 HFSX L1500	4,57	96628886
College Accessoires		
WIRE SUSPENSION KIT 1,5 M	0,15	96204619

Afin de vous simplifier la lecture des données commerciales, veuillez consulter les abréviations (à l'interieur de la couverture).
Pour plus d'informations, rendez-vous sur notre site Internet www.thornlighting.fr

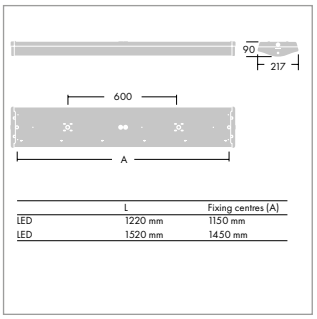

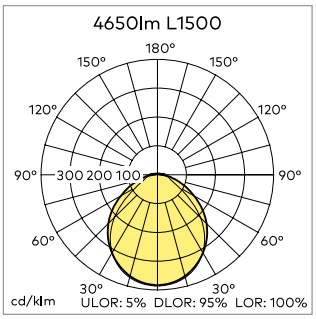

NOUVEAU

Prisma

Luminaire LED plat, de faible épaisseur, équipé d'un diffuseur prismatique pour un montage en suspension ou en plafonnier

www.thornlighting.fr/**PRSM**

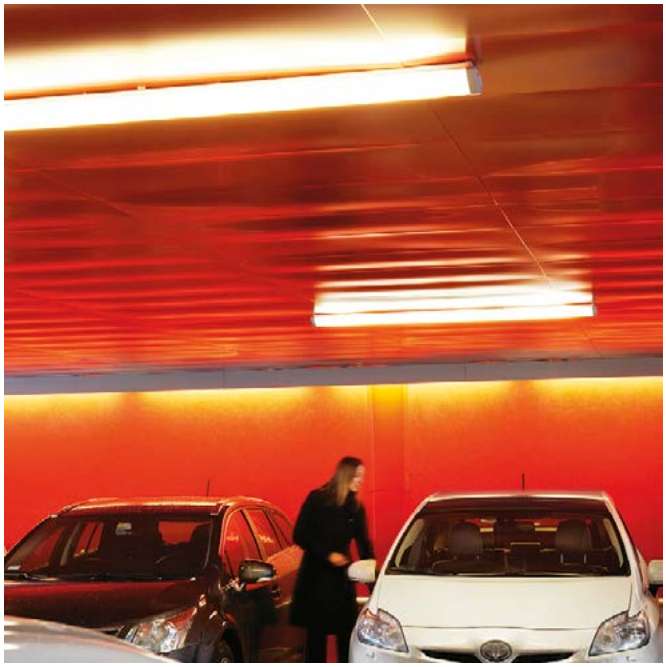

SOURCE

LED 27–53,5 W

CARACTÉRISTIQUES

CE IP44 IK06 650 °C

- Installation en plafonnier et en suspension, variantes avec passage en coupure (TW) disponibles
- Luminaire robuste et étanche IP44 qui élargit les applications aux réfectoires, cuisines, salles de blanchisserie, garages etc.
- Diffuseur prismatique dépoli (FR) et arrondi pour un plus grand confort visuel (large distribution lumineuse, éblouissements réduits)
- Nouvelles variantes de LED de haute efficacité (jusqu'à 120 lm/W), variantes avec détecteur pour des économies d'énergie encore supérieures
- Disponible en deux longueurs (600/1200 mm), pour le remplacement de luminaires fluorescents

MATÉRIAUX / FINITIONS

Corps : Acier galvanisé 0,7 mm pré-laqué blanc.
Embouts : Plastique blanc ASA à l'épreuve des chocs.
Diffuseur : Acrylique prismatique dépoli

INSTALLATION / MONTAGE

Fixations par trous oblongs de Ø 14 mm pour montage direct au plafond ou sur des murs. Deux entrées de câble de Ø 19 mm au milieu du corps et une opercule dans les embouts. Passe-fils inclus. Capacité de câblage 5 x 2,5 mm².

DONNÉES COMMERCIALES

Livré avec LED, disponible en 4000 K et aussi en 3000 K.

Désignation	Poids (kg)	Code SAP
Prisma LED		
PRISMA LED3000-840 HF FR L600	1,50	96630824
PRISMA LED4400-840 HF FR L1200	2,72	96630825
PRISMA LED6200-840 HF FR L1200	2,72	96630826
Prisma LED, câblage traversant		
PRISMA LED3000-840 HF FR L600 TW	1,52	96630827
PRISMA LED4400-840 HF FR L1200 TW	2,81	96630828
PRISMA LED6200-840 HF FR L1200 TW	2,81	96630829
Prisma LED, gradable		
PRISMA LED3000-840 HFIX FR L600	1,50	96630836
PRISMA LED4400-840 HFIX FR L1200	2,72	96630837
PRISMA LED6200-840 HFIX FR L1200	2,72	96630838
Prisma LED, gradable, câblage traversant		
PRISMA LED3000-840 HFIX FR L600 TW	1,52	96630839
PRISMA LED4400-840 HFIX FR L1200 TW	2,81	96630840
PRISMA LED6200-840 HFIX FR L1200 TW	2,81	96630841
Prisma LED, avec détecteur		
PRISMA LED4400-840 HF FR MWS L1200	2,74	96630849
PRISMA LED4400-840 HFIX FR MWS L1200	2,74	96630851

Afin de vous simplifier la lecture des données commerciales, veuillez consulter les abréviations (à l'interieur de la couverture).
Pour plus d'informations, rendez-vous sur notre site Internet www.thornlighting.fr

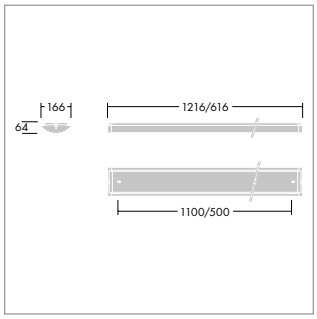

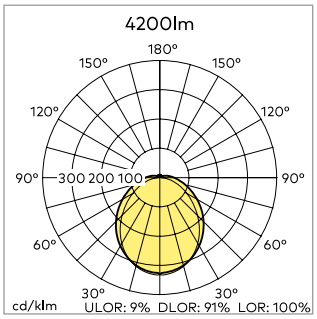

Equaline Mini

Un luminaire LED fin et rectiligne, au design contemporain épuré, qui fournit une lumière architecturale de qualité

www.thornlighting.fr/**EQUM**

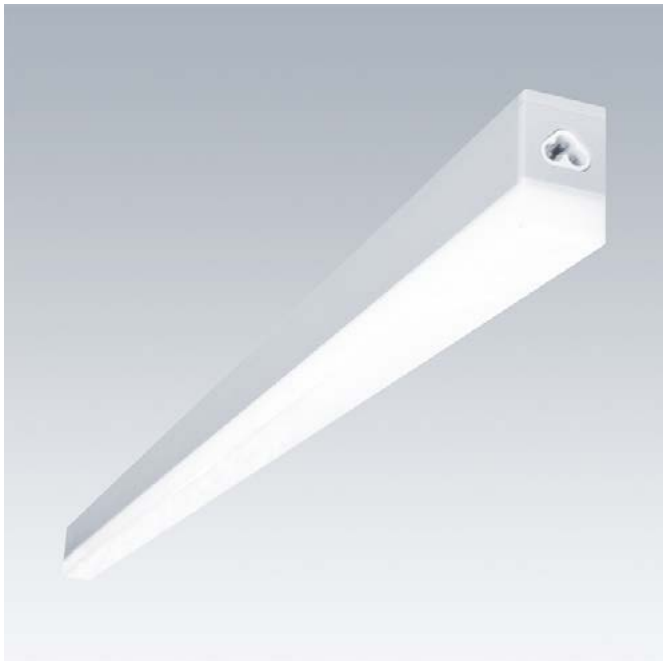

SOURCE

LED 9,2–37,2 W

CARACTÉRISTIQUES

IP20 IK06 T_a35 650 °C

- La forme rectangulaire et de faible épaisseur s'intègre facilement dans tous types d'environnements
- Ligne éclairée continue et uniforme sur toute sa longueur avec possibilités de raccord en I , en L et en T avec une connexion rapide
- Corps en aluminium anodisé pour un look élégant et de haute qualité
- Très haute efficacité grâce au recours à la technologie LED la plus récente
- Efficacité à 115 lm/W avec une durée de vie des LED de 50 000 H @L70B50 à 25 °C

MATÉRIAUX / FINITIONS

Corps : extrusion d'aluminium avec finition anodisée
Diffuseur : polycarbonate opale
Embout : polycarbonate injecté

INSTALLATION / MONTAGE

Adapté à un montage au plafond ou en suspension. Connexion électrique au bornier par une trappe à l'arrière du luminaire ou par l'extrémité via un connecteur automatique. Montage en continu possible. Maximum : 10 produits. Luminaire « END » pour la mise en ligne.

DONNÉES COMMERCIALES

Livré avec LED

Désignation	Poids (kg)	Code SAP
Equaline Mini		
EQUAMINI L580 LED950-830	0,53	22660806
EQUAMINI L580 LED950-830 END	0,53	22660814
EQUAMINI L580 LED1050-840	0,53	22660811
EQUAMINI L580 LED1050-840 END	0,53	22660830
EQUAMINI L1180 LED1900-830	1,04	22660808
EQUAMINI L1180 LED1900-830 END	1,04	22660816
EQUAMINI L1180 LED2100-840	1,04	22660812
EQUAMINI L1180 LED2100-840 END	1,04	22660823
Equaline Mini, gradable DALI		
EQUAMINI L580 LED1900-830 HFX	0,69	22661227
EQUAMINI L580 LED1900-830 HFX END	0,69	22661240
EQUAMINI L580 LED2100-840 HFX	0,69	22661229
EQUAMINI L580 LED2100-840 HFX END	0,69	22661233
EQUAMINI L1180 LED3800-830 HFX	1,08	22661228
EQUAMINI L1180 LED3800-830 HFX END	1,08	22661232
EQUAMINI L1180 LED4200-840 HFX	1,04	22661231
EQUAMINI L1180 LED4200-840 HFX END	1,04	22661234
Equaline Mini, accessoires		
EQUAMINI CONNECTEUR ÉLECTRIQUE	0,01	22660825
EQUAMINI FIXATION LIGNE EN I (PK 10)	0,01	22660831
EQUAMINI FIXATION LIGNE EN L (PK 10)	0,01	22660840
EQUAMINI FIXATION LIGNE EN T (PK 10)	0,01	22660832
EQUAMINI CÂBLE DE CONNEXION LATÉRALE 300 MM	0,01	22660826
EQUAMINI KIT DE SUSPENSION 1500	0,01	22661235

Afin de vous simplifier la lecture des données commerciales, veuillez consulter les abréviations (à l'interieur de la couverture).
Pour plus d'informations, rendez-vous sur notre site Internet www.thornlighting.fr

END : Luminaire pour mise en ligne
Autres références : Luminaire individuel ou fin de ligne

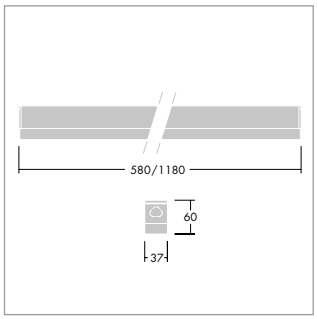

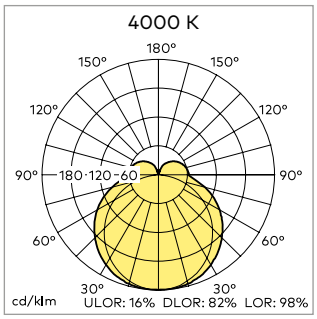

NOUVEAU

Arena Symphony
LED

Luminaire LED acoustique pour minimiser la réverbération sonore dans les salles de classe

www.thornlighting.fr/**ARNS**

- Conforme à la nome EN ISO 3282-3 (mesuré pour une salle de classe non occupée) pour une performance optimale dans les salles de classe
- Permet d'atteindre les normes acoustiques et d'éclairage avec juste 6 luminaires dans des salles de classe de 56 m²
- Vaste gamme d'options de gestion intégrée, notamment de la gradation et détection
- Conçu pour une grande flexibilité, avec un choix de modules de jonction pour adapter la longueur du système de manière à ce qu'il corresponde à tous les agencements de classe
- Choix de 2 optiques, carrées (EFL) ou arrondies (EDP)
- Efficacité de 118 lm/W pour une durée de vie des LED de 50 000 H @L70B50 à 25 °C

MATÉRIAUX / FINITIONS
Support : aluminium
Cadre du luminaire : aluminium, peinture poudrée (RAL9010)
Matériau acoustique : fibres de laine minérale
Optique : acrylique

INSTALLATION / MONTAGE
Adapté à une installation suspendue via 4 câbles de suspension (fournis). Les câbles de suspension sont réglables en hauteur. Le produit est proposé également avec un système de panneaux de jonction supplémentaires pour satisfaire les exigences acoustiques. Passage en coupure et connexion automatique également fournis pour une installation rapide. Une version avec détecteur (maitre / esclave) est également disponible (HFSX).

SOURCE

LED 42–55,5 W

CARACTÉRISTIQUES

CE IP20 IK03 $T_{a\,+25}^{\,0}$ 650 °C

DONNÉES COMMERCIALES

Désignation	Poids (kg)	Code SAP
Arena Symphony LED		
ARENA LED5000-840 HF TW WL6 EDP	22,30	96645147
ARENA LED5000-840 HF TW WL6 EFL	23,70	96645146
ARENA LED6500-840 HF TW WL6 EDP	22,30	96645149
ARENA LED6500-840 HF TW WL6 EFL	23,70	96645148
Arena Symphony LED gradable		
ARENA LED5000-840 HFIX TW WL6 EDP	22,30	96645159
ARENA LED5000-840 HFIX TW WL6 EFL	23,70	96645158
ARENA LED6500-840 HFIX TW WL6 EDP	22,30	96645161
ARENA LED6500-840 HFIX TW WL6 EFL	23,70	96645160
Arena Symphony LED gradable avec détection intégrée		
ARENA LED5000-840 HFSX TW WL6 EDP	22,30	96645155
ARENA LED5000-840 HFSX TW WL6 EFL	23,70	96645154
ARENA LED6500-840 HFSX TW WL6 EDP	22,30	96645157
ARENA LED6500-840 HFSX TW WL6 EFL	23,70	96645156
Arena Symphony LED module de jonction vide		
ARENA LED INFILL 300 MM	2,50	96628180
ARENA LED INFILL 700 MM	6,00	96628181
ARENA LED INFILL 1200 MM	10,50	96628182
ARENA LED INFILL 1800 MM	15,50	96628183
Arena Symphony LED accessoires de gestion		
SENSA SDP MINI PANNEAU DE CONTRÔLE	0,10	96241223
Arena Symphony LED accessoires		
ARENA SYMPHONY LED KIT SUSPENSION	0,25	96628283
ARENA SYMPHONY LED KIT SUSPENSION/ 2 BARRES	0,84	96628281
ARENA SYMPHONY LED KIT MURAL	0,32	96628282

Afin de vous simplifier la lecture des données commerciales, veuillez consulter les abréviations (à l'interieur de la couverture).
Pour plus d'informations, rendez-vous sur notre site Internet www.thornlighting.fr

EDP : optique arrondie prismatique
EFL : optique carrée prismatique
HFSX : Détecteur de présence infrarouge intégré

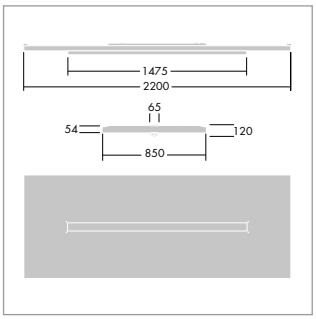

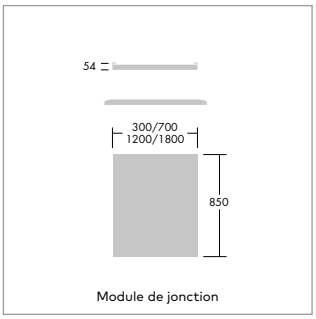

Module de jonction

NOUVEAU

Glacier II
LED

Suspension décorative LED au look résolument moderne et à l'efficacité exceptionnelle

www.thornlighting.fr/**GLCL**

- Nouveau 1000 lm pour l'éclairage de banques d'accueil, restaurants et le 9500 lm pour des showrooms, magasins de grande hauteur
- Alternative efficiente aux suspensions traditionnelles iodures 70 W et 150 W, avec une efficacité jusqu'à 124 lm/W
- Nouveau corps et diffuseur noir. Choix entre 5 diffuseurs, verre opale et prismatique, polycarbonate, et aluminium gris et noir, pour s'adapter à vos projets
- Cache-piton assorti (gris ou noir) en option, pour offrir un design uniforme

MATÉRIAUX / FINITIONS
Corps : fonte d'aluminium avec finition gris/noir satiné
Réflecteur : polycarbonate prismatique, verre prismatique, verre opale ou aluminium repoussé gris/noir
Câble de suspension : acier tressé
Cache-piton (à commander séparément) : fonte d'aluminium avec finition gris/noir satiné et plastique blanc

INSTALLATION / MONTAGE
Suspension : suspension par un seul câble (fourni) de 2,5 m, réglable et à verrouillage rapide. Longueur similaire du câble de silicone ignifuge tressé et pré-installé 5 x 0,75 mm².
Cache-piton en option (à commander séparément).
Bornier 2 x 5 x 2,5 mm².

DONNÉES COMMERCIALES
Fourni complet avec un module LED intégré et un kit de suspension ajustable.
Existe aussi en 3000 K

Désignation	Poids (kg)	Code SAP
Glacier II LED, réflecteur en aluminium gris		
GLAC2 S LED2 1000-840 HFIX EC GY AL GY	1,80	96629704
GLAC2 L LED2 3500-840 HFIX EC GY AL GY	4,80	96629030
GLAC2 L LED2 6000-840 HFIX EC GY AL GY	4,80	96629038
Glacier II LED, réflecteur en aluminium noir		
GLAC2 S LED2 1000-840 HFIX EC BK AL BK	1,80	96629707
GLAC2 L LED2 3500-840 HFIX EC BK AL BK	4,80	96629788
GLAC2 L LED2 6000-840 HFIX EC BK AL BK	4,80	96629796
Glacier II LED, réflecteur en verre prismatique, corps gris		
GLAC2 S LED2 1000-840 HFIX EC GY GL PR	3,60	96629702
GLAC2 L LED2 3500-840 HFIX EC GY GL PR	6,80	96629034
GLAC2 L LED2 6000-840 HFIX EC GY GL PR	6,80	96629042
Glacier II LED, réflecteur en verre prismatique, corps noir		
GLAC2 S LED2 1000-840 HFIX EC BK GL PR	3,60	96629705
GLAC2 L LED2 3500-840 HFIX EC BK GL PR	6,80	96629790
GLAC2 L LED2 6000-840 HFIX EC BK GL PR	6,80	96629798
Glacier II LED, réflecteur en verre opale, corps gris		
GLAC2 S LED2 1000-840 HFIX EC GY GL OP	2,50	96629703
GLAC2 L LED2 3500-840 HFIX EC GY GL OP	6,50	96629032
GLAC2 L LED2 6000-840 HFIX EC GY GL OP	6,50	96629040
Glacier II LED, réflceteur en verre opale, corps noir		
GLAC2 S LED2 1000-840 HFIX EC BK GL OP	2,50	96629706
GLAC2 L LED2 3500-840 HFIX EC BK GL OP	6,50	96629789
GLAC2 L LED2 6000-840 HFIX EC BK GL OP	6,50	96629797
Glacier II LED, réflecteur en polycarbonate prismatique, corps gris		
GLAC2 L LED2 3500-840 HFIX EC GY PC PR	5,00	96629036
GLAC2 L LED2 6000-840 HFIX EC GY PC PR	5,00	96629044
Glacier II LED, réflecteur en polycarbonate prismatique, corps noir		
GLAC2 L LED2 3500-840 HFIX EC BK PC PR	5,00	96629791
GLAC2 L LED2 6000-840 HFIX EC BK PC PR	5,00	96629799
Glacier II LED Accessoire		
THORN CACHE-PITON NOIR	0,50	96629782
THORN CACHE-PITON GRIS	0,50	96205307

Afin de vous simplifier la lecture des données commerciales, veuillez consulter les abréviations (à l'interieur de la couverture).
Pour plus d'informations, rendez-vous sur notre site Internet www.thornlighting.fr
Pour les codes du 9500 lm, consulter notre site internet.

Réflecteur en verre opale

Réflecteur en verre prismatique

Réflecteur en aluminium

Câblage aisé

Zoom sur la LED

SOURCE

LED 8,5–45,5 W

CARACTÉRISTIQUES

CE IP20 T_a25

Taille S

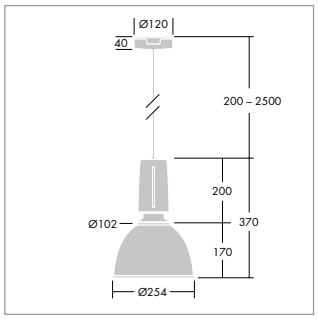

Taille L

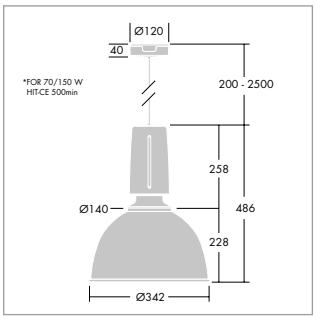

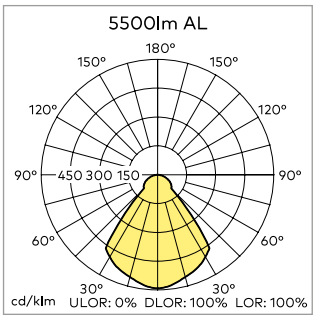

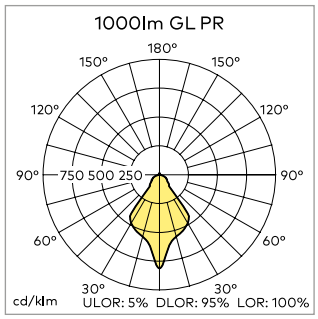

L'éclairage intérieur

LES ENCASTRÉS DÉCORATIFS

34
Chalice Pro HO

36
Chalice Pro

38
Chalice

40
Cetus LED

Avtrade, UK

NOUVEAU

Chalice Pro HO

Downlight encastré ou en plafonnier, jusqu'à 10 000 lm, pour tous les bâtiments de grande hauteur

www.thornlighting.fr/**CHPH**

- Downlight LED à flux lumineux élevé pour les plafonds de grande hauteur
- Remplacement des plafonniers avec des lampes HID 70 W/ 100 W/150 W
- IP65 version en plafonnier (MSF) et IP54 par le dessous version encastrée (MRE)
- Version gradable et non gradable

MATÉRIAUX / FINITIONS
Corps : aluminium, blanc (RAL9016)
Réflecteur : aluminium anodisé de qualité supérieure
Clips : acier inoxydable à ressort
Collerette : aluminium, blanc (RAL9016)

INSTALLATION / MONTAGE
Encastré : clips de fixation réglables adaptés aux plafonds jusqu'à 25 mm d'épaisseur. Aucun outillage nécessaire. Diamètre de découpe 200 mm.
Fixation en plafonnier : 3 points de fixation au plafond avec trous oblongs dans la platine d'installation.
Suspension sur tige : 3 points de fixation pour visser la tige au plafond, 3 trous oblongs de la platine à la tige.
Raccordement électrique via un bornier poussoir à 3 ou 5 pôles avec repiquage adapté pour des fils de 2,5 mm²

DONNÉES COMMERCIALES

Désignation	Poids (kg)	Code SAP
Chalice Pro HO, plafonnier		
CHAL PRO LED5000-830 HF MB W6 MSF	3,00	96666159
CHAL PRO LED5000-840 HF MB W6 MSF	3,00	96666160
CHAL PRO LED7500-830 HF MB W6 MSF	3,80	96666163
CHAL PRO LED7500-840 HF MB W6 MSF	3,80	96666164
CHAL PRO LED10000-830 HF MB W6 MSF	3,80	96666167
CHAL PRO LED10000-840 HF MB W6 MSF	3,80	96666168
Chalice Pro HO plafonnier, gradable		
CHAL PRO LED5000-830 HFI MB W6 MSF	3,00	96666161
CHAL PRO LED5000-840 HFI MB W6 MSF	3,00	96666162
CHAL PRO LED7500-830 HFI MB W6 MSF	3,80	96666165
CHAL PRO LED7500-840 HFI MB W6 MSF	3,80	96666166
CHAL PRO LED10000-830 HFI MB W6 MSF	3,80	96666169
CHAL PRO LED10000-840 HFI MB W6 MSF	3,80	96666170
Chalice Pro HO, encastré		
CHAL PRO LED5000-830 HF MB W6 MRE	2,00	96666155
CHAL PRO LED5000-840 HF MB W6 MRE	2,00	96666156
Chalice Pro HO, encastré, gradable		
CHAL PRO LED5000-830 HFI MB W6 MRE	2,00	96666157
CHAL PRO LED5000-840 HFI MB W6 MRE	2,00	96666158
Accessoires Chalice Pro HO		
CHAL PRO TIGE POUR PLAFONNIER	0,40	96666171

Afin de vous simplifier la lecture des données commerciales, veuillez consulter les abréviations (à l'interieur de la couverture).
Pour plus d'informations, rendez-vous sur notre site Internet www.thornlighting.fr

SOURCE

LED 46,3–97 W

CARACTÉRISTIQUES PLAFONNIER

CE IP65 Ta -20 +45

ENCASTRÉ

CE IP20 IP54 Ta -20 +35

Flux lumineux	Remplacement fluorescent	Economies d'énergie
5000 lm (45 W)	70 W HID encastré	35 %
5000 lm (45 W)	70 W HID plafonnier	35 %
7500 lm (68 W)	100 W HID plafonnier	32 %
10 000 lm (91 W)	150 W HID plafonnier	Juqu'à 40 %

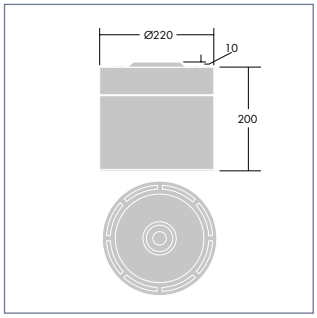

Plafonnier 7500–10 000 lm

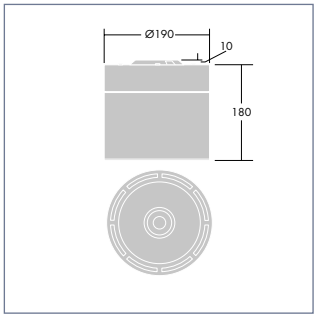

Plafonnier 5000 lm

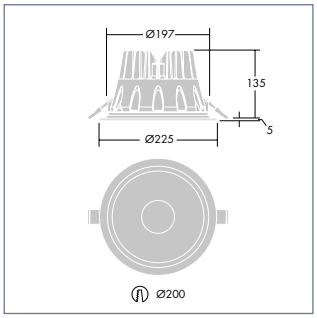

Encastré 5000 lm

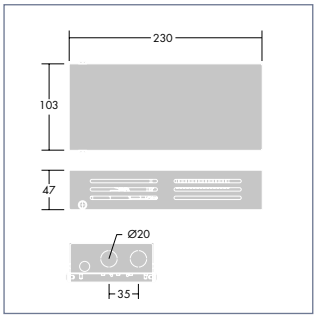

Boîtier connexion version encastrée

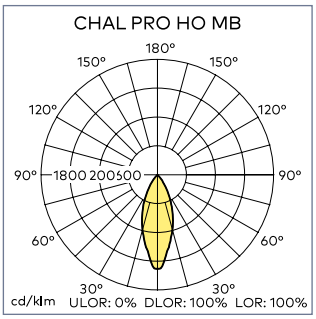

Chalice Pro

Downlight LED performant, offrant une exceptionnelle efficacité, associée à une longue durée de vie

www.thornlighting.fr/**CHLP**

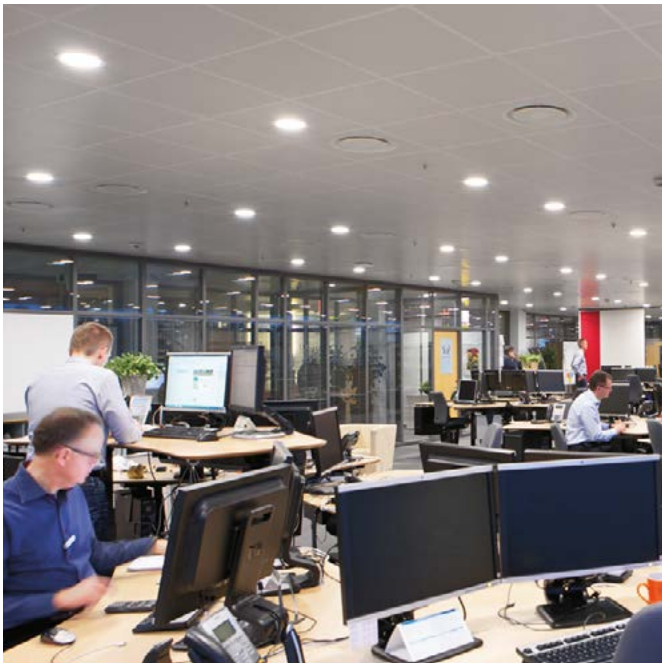

- Une efficacité supérieure à la moyenne allant jusqu'à 110 lm/W
- Optique performante associée à un réflecteur de qualité, satiné (RSB) ou brillant (RMB), pour un rendu uniforme
- La combinaison d'un taux d'éblouissement réduit (UGR <19) et d'un IRC 80 ou 90, pour des applications nécessitant une grande qualité d'éclairage
- Diamètre d'encastrement réduit (150 mm) et une hauteur inférieure à 100 mm, pour une esthétique optimisée
- D'autres options sont disponibles. Voir myProduct pour les options de configuration sur notre site internet.

MATÉRIAUX / FINITIONS
Corps : aluminium peint en blanc
Collerette : blanche, RAL9016
Réflecteur : brillant ou satiné

INSTALLATION / MONTAGE
Parfait pour un encastrement de 150 mm de diamètre. Chalice Pro peut être installé directement dans de nombreux types de plafonds ayant une épaisseur jusqu'à 40 mm. Le driver déporté permet une maintenance et une installation rapides et faciles.

Réflecteur satiné

Lèche-mur

Driver déporté

Anneau givré

Anneau halo

Kit plafonnier

SOURCE

LED 9–29,9 W

CARACTÉRISTIQUES

IK03 T_a25 850 °C IP20 IP54

DONNÉES COMMERCIALES

D'autres versions sont disponibles sur notre site internet et via notre configurateur MyProduct

Désignation	Poids (kg)	Code SAP
Chalice Pro, réflecteur brillant, IRC 80, gradable		
CHAL PRO LED1100-840 HFIX RMB W6	0,71	96642357
CHAL PRO LED1100-830 HFIX RMB W6	0,71	96642356
CHAL PRO LED2000-840 HFIX RMB W6	0,71	96642359
CHAL PRO LED2000-830 HFIX RMB W6	0,71	96642358
CHAL PRO LED3000-840 HFIX RMB W6	0,78	96642361
CHAL PRO LED3000-830 HFIX RMB W6	0,78	96642360
Chalice Pro, réflecteur satiné, IRC 80, gradable		
CHAL PRO LED1100-840 HFIX RSB W6	0,71	96642333
CHAL PRO LED1100-830 HFIX RSB W6	0,71	96642332
CHAL PRO LED2000-840 HFIX RSB W6	0,71	96642335
CHAL PRO LED2000-830 HFIX RSB W6	0,71	96642334
CHAL PRO LED3000-840 HFIX RSB W6	0,78	96642337
CHAL PRO LED3000-830 HFIX RSB W6	0,78	96642336
Chalice Pro - Accessoires		
CHAL 150 ANNEAU GIVRÉ	0,05	96627651
CHAL PRO ANNEAU HALO	0,17	96627650
CHAL PRO LÈCHE-MUR BRILLANT	0,17	96628054
CHAL PRO LÈCHE-MUR SATINÉ	0,17	96627652
Accessoire Chalice Pro		
CHAL KIT PLAFONNIER	1,10	96628908

Afin de vous simplifier la lecture des données commerciales, veuillez consulter les abréviations (à l'interieur de la couverture).
Pour plus d'informations, rendez-vous sur notre site Internet www.thornlighting.fr

Chalice LED	Flux	lm/W	Remplacement fluorescent
Chalice Pro IRC 80	1100	122	1 x 26 W
Chalice Pro IRC 80	2000	122	2 x 26 W
Chalice Pro IRC 80	3000	118	2 x 32 W

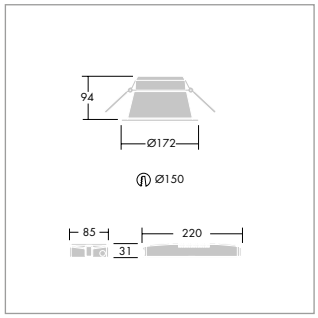

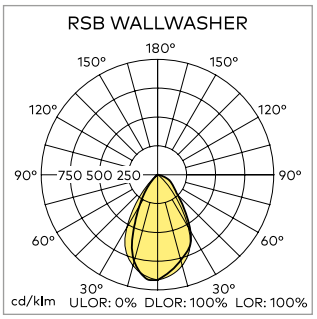

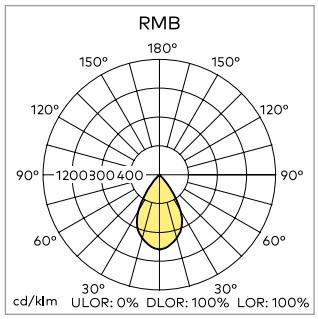

Chalice

Downlight LED, jusqu'à 3000 lumens, pour le remplacement des luminaires fluorescents

www.thornlighting.fr/**CHLC**

- Efficacité élevée jusqu'à 106 lm/W pour une faible consommation d'énergie
- Moins de 100 mm d'épaisseur pour une installation dans les faux-plafonds étroits
- IP54 pour une utilisation dans les salles de bain
- Remplacement des downlights fluorescents avec un niveau de maintenance très bas et une durée de vie des LED de 50000 H à 80 % de maintien du flux
- Autres options disponibles. Voir myProduct pour les options de configuration sur notre site internet.

MATÉRIAUX / FINITIONS
Corps : aluminium peint en blanc
Finition de la collerette : blanc RAL9016
Réflecteur : satiné

INSTALLATION / MONTAGE
Chalice peut être installé directement dans de nombreux types de plafonds d'une épaisseur allant jusqu'à 40 mm. Le driver déporté permet une installation et une maintenance rapides et faciles. Il peut être installé en saillie à l'aide du kit plafonnier 96628908.

Kit plafonnier

Driver déporté

Anneau givré

SOURCE

LED 12,3–27,5 W

CARACTÉRISTIQUES

IK03 T_a25 850 °C IP20 IP54

DONNÉES COMMERCIALES

Désignation	Poids (kg)	Code SAP
Chalice 200		
CHAL 200 LED1400-830 HF RSB	0,76	96629019
CHAL 200 LED1400-840 HF RSB	0,76	96629020
CHAL 200 LED2000-830 HF RSB	0,76	96642304
CHAL 200 LED2000-840 HF RSB	0,76	96642305
CHAL 200 LED3000-830 HF RSB	0,89	96629021
CHAL 200 LED3000-840 HF RSB	0,89	96629022
Chalice 150		
CHAL 150 LED1400-830 HF RSB	0,46	96629023
CHAL 150 LED1400-840 HF RSB	0,46	96629024
CHAL 150 LED2000-830 HF RSB	0,46	96629025
CHAL 150 LED2000-840 HF RSB	0,46	96629026
CHAL 150 LED3000-830 HF RSB	0,59	96629027
CHAL 150 LED3000-840 HF RSB	0,59	96629028
Chalice - Accessoires		
CHAL 150 ANNEAU GIVRÉ	0,05	96627651
CHAL 200 ANNEAU GIVRÉ	0,10	96627649
Accessoire Chalice		
CHAL MSF KIT PLAFONNIER	1,10	96628908

Afin de vous simplifier la lecture des données commerciales, veuillez consulter les abréviations (à l'interieur de la couverture).
Pour plus d'informations, rendez-vous sur notre site Internet www.thornlighting.fr

Chalice LED	Flux	lm/W	Remplacement fluorescent
Chalice 150/200	1400	115	1 x 26 W
Chalice 150/200	2000	114	2 x 26 W
Chalice 150/200	3000	106	2 x 32 W

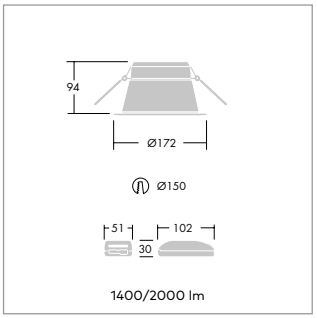

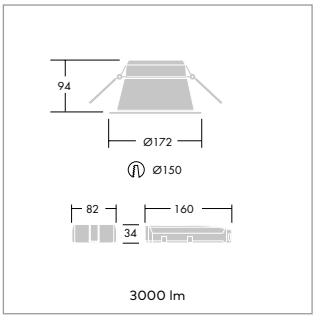

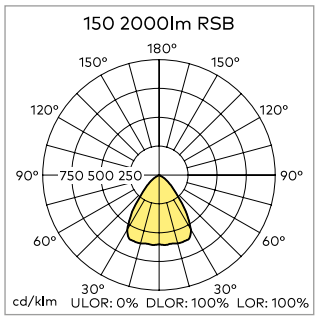

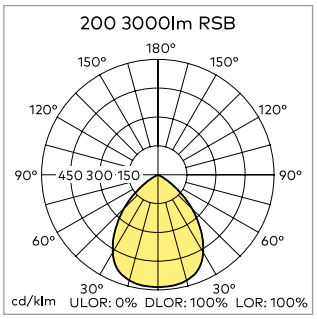

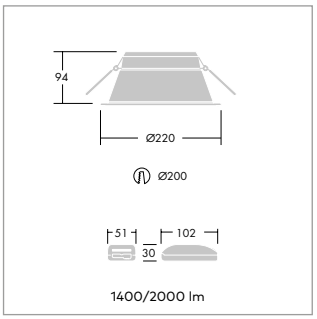

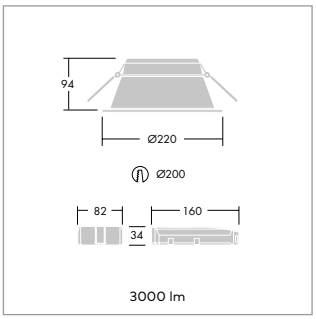

Cetus
LED

Downlight LED efficient et compétitif, alternative aux encastrés traditionnels 1 x 26 W et 2 x 26 W

www.thornlighting.fr/**CTUL**

- Seulement 10 W pour 1000 lm ou 20 W pour 2000 lm, soit plus de 65 % d'économies d'énergie par rapport aux encastrés décoratifs traditionnels 1 x 26 W et 2 x 26 W.
- 88 mm de hauteur pour s'intégrer dans les faux-plafonds à plenums réduits
- Etanche (IP44) et Classe 2 : adapté aux salles d'eau
- Diamètre de découpe 190 mm jusqu'à 200 mm : idéal pour la rénovation. Installation dans des faux-plafonds jusqu'à 40 mm d'épaisseur

MATÉRIAUX / FINITIONS
Corps et réflecteur : aluminium, peinture poudrée blanche RAL 9016
Diffuseur : polycarbonate
Clips de fixation : acier

INSTALLATION / MONTAGE
Cetus LED peut être installé dans de nombreux de types de plafonds jusqu'à 40 mm d'épaisseur. Le diamètre de découpe est de 190 mm et compatible jusqu'à 200 mm. Le luminaire mesure seulement 88 mm de hauteur ce qui permet une installation dans les plénums réduits. Il est livré avec un driver déporté et pré-câblé.

SOURCE

LED 9,4–19,5 W

CARACTÉRISTIQUES

CE IK09 850°C IP20 IP44

DONNÉES COMMERCIALES

Livré complet avec driver déporté pré-câblé

Désignation	Poids (kg)	Code SAP
Cetus LED		
CETUS LED 1000 HF 830	0,70	96242095
CETUS LED 1000 HF 840	0,70	96242096
CETUS LED 2000 HF 830	0,70	96242097
CETUS LED 2000 HF 840	0,70	96242098

Afin de vous simplifier la lecture des données commerciales, veuillez consulter les abréviations (à l'interieur de la couverture).
Pour plus d'informations, rendez-vous sur notre site Internet www.thornlighting.fr

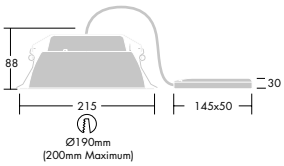

2000 lm

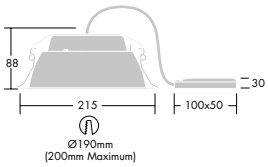

1000 lm

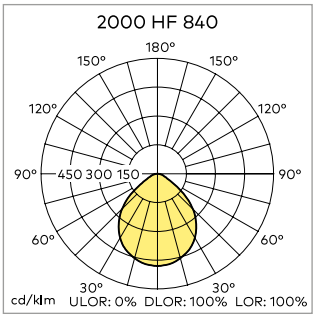

Fire
Exit

L'éclairage intérieur

LES APPLIQUES MURALES ET PLAFONNIERS

44
Lyric Deco

46
Lyric LED

47
Diamond Edge

48
Novaline

49
Club LED

50
Loire LX

Voir page 136
Leopard

Lincoln University, UK

Lyric Deco

Elégante famille de luminaires LED avec une note stylée associée à une lumière douce et diffuse

www.thornlighting.fr/**LYRD**

- Design épuré et moderne pour créer une atmosphère chaleureuse et élégante
- Diffuseur en verre Triplex opale satiné, pour une esthétique élégante et contemporaine
- Source LED de haute efficacité pour une performance optimale
- Gamme coordonnée d'appliques, de suspensions et de luminaires sur pied pour une ambiance discrète et conviviale

MATÉRIAUX / FINITIONS
Diffuseur : verre Triplex opale satiné avec attaches métalliques chromées.
Platine (mural) : métal peint en blanc.
Attaches : métal chromé.

INSTALLATION / MONTAGE
Applique pour fixation murale.
Luminaire suspendu au plafond, livré avec patère et câble de suspension de 2 m. Possibilité d'installer jusqu'à 4 luminaires à l'aide du kit de suspension (commander kit et luminaires séparément).
Luminaire sur pied également disponible

Luminaire sur pied

Applique

Suspension

Suspension 3 luminaires

SOURCE

LED 12,4–18 W

CARACTÉRISTIQUES

CE IP20

DONNÉES COMMERCIALES

Livré avec LED intégré

Désignation	Poids (kg)	Code SAP
Lyric Deco, Applique murale		
LYRIC DECO LED1550-830 HF MWA-L OP	1,40	96642772
LYRIC DECO LED1550-830 HF MWA-R OP	1,40	96642771
LYRIC DECO LED1550-840 HF MWA-L OP	1,40	96642768
LYRIC DECO LED1550-840 HF MWA-R OP	1,40	96642767
Lyric Deco, Applique murale, gradable		
LYRIC DECO LED1550-830 HFI-X MWA-L OP	1,40	96642920
LYRIC DECO LED1550-830 HFI-X MWA-R OP	1,40	96642919
LYRIC DECO LED1550-840 HFI-X MWA-L OP	1,40	96642922
LYRIC DECO LED1550-840 HFI-X MWA-R OP	1,40	96642921
Lyric Deco, Suspension		
LYRIC DECO LED1050-830 HF MSU OP	2,20	96642773
LYRIC DECO LED1050-840 HF MSU OP	2,20	96642769
Lyric Deco, Luminaire sur pied		
LYRIC DECO LED1050-830 HF MFS OP	4,20	96642774
LYRIC DECO LED1050-840 HF MFS OP	4,20	96642770
Lyric Deco Accessoires		
LYRIC DECO SUSPENSION KIT - 2	0,37	96642777
LYRIC DECO SUSPENSION KIT - 3	0,37	96642776
LYRIC DECO SUSPENSION KIT - 4	0,37	96642775

Afin de vous simplifier la lecture des données commerciales, veuillez consulter les abréviations (à l'interieur de la couverture).
Pour plus d'informations, rendez-vous sur notre site Internet www.thornlighting.fr

MWA-L : applique gauche
MWA-R : applique droite

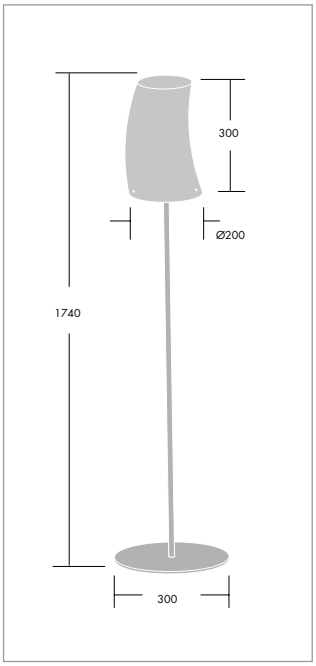

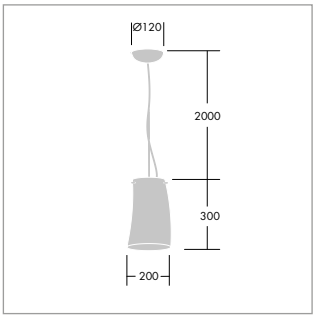

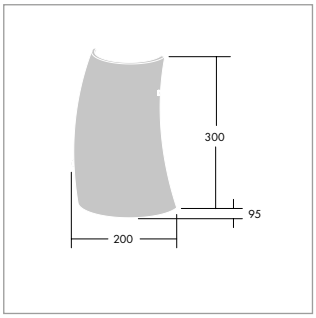

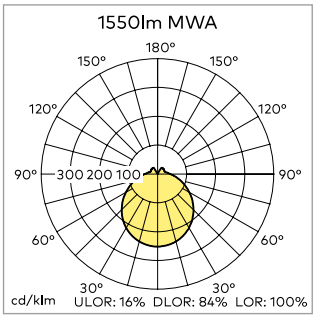

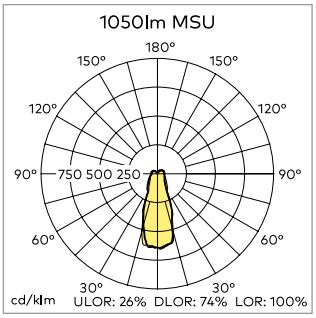

NOUVEAU

Lyric
LED

Une gamme de luminaires décoratifs avec une base unique à effet de halo et collerettes au choix

www.thornlighting.fr/**LYRL**

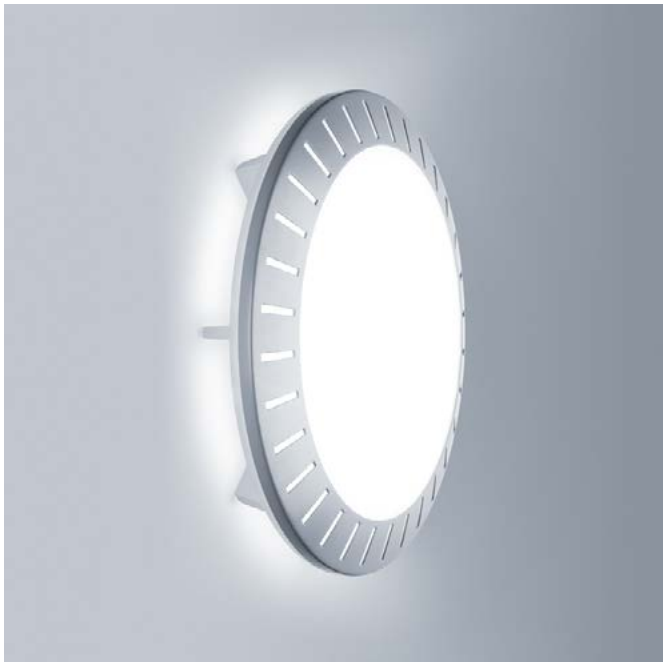

Collerette grise ajourée

Collerette blanche

Collerette grise

SOURCE

LED 25 W

CARACTÉRISTIQUES

CE IP40 T_a25 850 °C

- L'embase aluminium « en étoile », produit un halo de lumière sur la surface de fixation (mur ou plafond)
- Collerettes interchangeables ajourées (SL) ou pleines
- Esthétique moderne, différenciante
- Système de verrouillage « twist and lock » du diffuseur, pour une installation et un entretien facilités

MATÉRIAUX / FINITIONS

Corps : fonte d'aluminium peinte en blanc (similaire à RAL9016)
Diffuseur : polycarbonate opale texturé
Collerette : aluminium peint en blanc ou gris (SIL)

INSTALLATION / MONTAGE

Convient pour fixation au mur ou au plafond, pour utilisation à l'intérieur. Installation simple avec une fixation centrale et deux entrées de câble à l'arrière.

DONNÉES COMMERCIALES

Désignation	Poids (kg)	Code SAP
Lyric LED, embase		
LYRIC BASE LED 2500-840 HF WH	2,40	96629592
Lyric LED, embase, version gradable		
LYRIC BASE LED 2500-840 HFI WH	2,40	96629595
Lyric LED, collerettes		
LYRIC COLLERETTE BLANCHE	0,90	96004154
LYRIC COLLERETTE GRISE	0,90	96004155
LYRIC COLLERETTE BLANCHE AJOURÉE	0,90	96004158
LYRIC COLLERETTE GRISE AJOURÉE	0,90	96004159

Afin de vous simplifier la lecture des données commerciales, veuillez consulter les abréviations (à l'interieur de la couverture).
Pour plus d'informations, rendez-vous sur notre site Internet www.thornlighting.fr

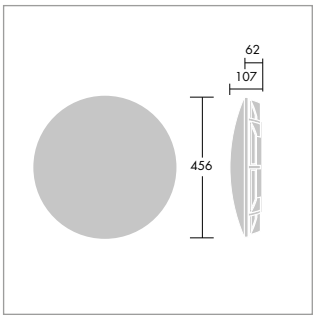

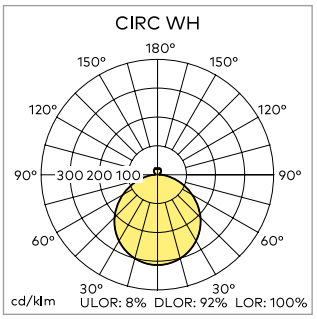

Diamond Edge

Applique murale de faible épaisseur, avec une lumière asymétrique pour éclairer là où cela est nécessaire dans les lieux de circulations et de passage intérieurs ou extérieur

www.thornlighting.fr/**DMND**

SOURCE

LED 13–25 W

CARACTÉRISTIQUES

CE IP65 IK10

- Optique de qualité supérieure, lumière directe là où elle est nécessaire, pour la mise en évidence des circulations et des coursives, afin de réduire les déperditions lumineuses
- Profil de faible épaisseur pour une intégration discrète et parfaite dans les lieux de passage
- LED efficaces avec un système optique innovant et unique pour une lumière « utile » de qualité
- Version avec détection de présence (MWS) et fonction corridor intégrée (COR MWS)
- Durée de vie des LED de 50 000 H L85B50 à 30 °C

MATÉRIAUX / FINITIONS

Corps : polycarbonate, finition blanche
Diffuseur : polycarbonate opale
Colerette : polycarbonate finition blanche brillante

INSTALLATION / MONTAGE

Convient pour fixation murale à l'intérieur ou à l'extérieur.
Installation simple avec entrée de câble à l'arrière

DONNÉES COMMERCIALES

Désignation	Poids (kg)	Code SAP
Diamond Edge		
DIAMOND EDGE 1100-840 HF WH	1,87	96644534
DIAMOND EDGE 1100-840 HFI WH	1,93	96644535
DIAMOND EDGE 1100-840 HF MWS WH	1,96	96644537
DIAMOND EDGE 1100-840 COR MWS WH	2,01	96644536
DIAMOND EDGE 1900-840 HF WH	1,97	96644538
DIAMOND EDGE 1900-840 HFI WH	1,97	96644539
DIAMOND EDGE 1900-840 HF MWS WH	2,05	96644541
DIAMOND EDGE 1900-840 COR MWS WH	2,05	96644540

Afin de vous simplifier la lecture des données commerciales, veuillez consulter les abréviations (à l'interieur de la couverture).
Pour plus d'informations, rendez-vous sur notre site Internet www.thornlighting.fr

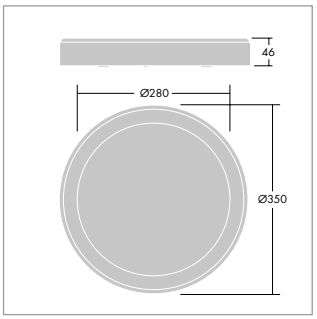

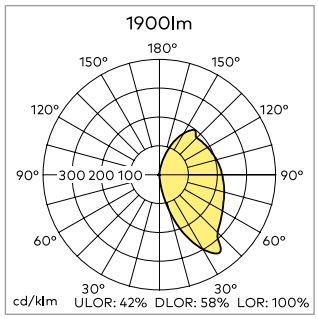

Novaline

Luminaire LED design, en applique ou en plafonnier, alliant efficacité énergétique et longévité

www.thornlighting.fr/**NOVN**

SOURCE

LED 11–32,5 W

CARACTÉRISTIQUES

CE IP40 IK02 T_a25 850°C

- Conception avec diffuseur démontable sans outils. Disponible en grande taille (de 1800 à 3500 lm) ou petite (1250 lm)
- Pour une meilleure gestion de la lumière, de nombreuses versions sont disponibles sur notre site internet; gradation, détecteur micro-ondes ou radio-fréquence ainsi que fonction corridor, pour un éclairage minimum constant si nécessaire
- IP40 : corps en aluminium.
- D'autres options options sont disponibles via myProduct, sur notre site internet
- Durée de vie des LED de 50 000 H @L90B50

MATÉRIAUX / FINITIONS

Corps : aluminium repoussé, finition blanc (RAL9016)
Diffuseur : polycarbonate opale

INSTALLATION / MONTAGE

Montage mural ou en plafonnier pour une utilisation à l'intérieur. Installation simple, entrée de câble arrière. Bornier de raccordement secteur à 3 pôles

DONNÉES COMMERCIALES

Livré avec LED. D'autres versions sont disponibles sur notre site internet et via MyProduct

Désignation	Poids (kg)	Code SAP
Novaline LED		
NOVALINE LED1250-830 HF WH	1,17	96642686
NOVALINE LED1250-840 HF WH	1,17	96642682
NOVALINE LED1800-830 HF WH	2,14	96642694
NOVALINE LED1800-840 HF WH	2,14	96642690
NOVALINE LED2500-830 HF WH	2,14	96642700
NOVALINE LED2500-840 HF WH	2,14	96642696
NOVALINE LED3500-830 HF WH	2,14	96642706
NOVALINE LED3500-840 HF WH	2,14	96642702

Afin de vous simplifier la lecture des données commerciales, veuillez consulter les abréviations (à l'interieur de la couverture).
Pour plus d'informations, rendez-vous sur notre site Internet www.thornlighting.fr

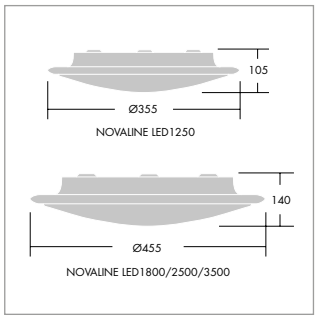

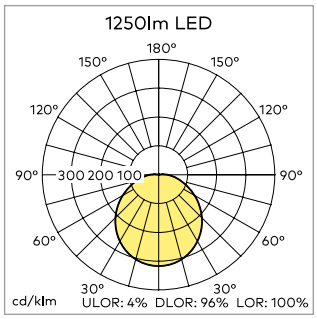

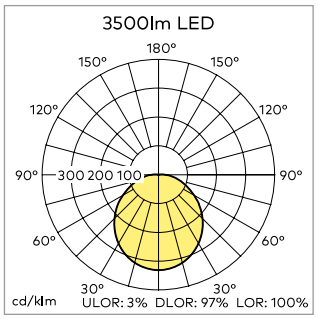

Club

Hublot LED élégant et robuste. Détecteur de présence intégré disponible

www.thornlighting.fr/**CLUB**

SOURCE

LED 13–15 W

CARACTÉRISTIQUES

CE IP54 IK08 $T_{a\,-10\,+25}$ 850°C

- Etanchéité IP54
- Disponible avec un choix de couleurs de collerettes et un diffuseur opale
- Version avec détecteur de présence intégré et une durée de vie des LED de 50000 heures @ L70B50 25 °C

MATÉRIAUX / FINITIONS

Corps et finition décorative : polycarbonate injecté
Diffuseur : polycarbonate opale
Couleurs : corps blanc (RAL9016) et collerette finition blanc (RAL9016) ou chrome

INSTALLATION / MONTAGE

Convient à une installation en plafonnier. Alimentation à l'arrière avec entrée de câble dans un bornier 3 x 2 x 2,5 mm²

DONNÉES COMMERCIALES

Livré complet avec module LED

Désignation	Poids (kg)	Code SAP
Club LED		
CLUB 1000 LED2 OP RD RAL9016 L840	1,60	96627750
CLUB 1000 LED2 OP RD RAL9016 L830	1,60	96627748
CLUB 1000 LED2 MWS OP RD RAL9016 L840	1,65	96627751
CLUB 1000 LED2 MWS OP RD RAL9016 L830	1,65	96627749
CLUB 1000 LED2 OP RD CHR L840	1,40	96242253
CLUB 1000 LED2 OP RD CHR L830	1,40	96627554
CLUB 1000 LED2 MWS OP RD CHR L840	1,60	96242255

Afin de vous simplifier la lecture des données commerciales, veuillez consulter les abréviations (à l'interieur de la couverture).
Pour plus d'informations, rendez-vous sur notre site Internet www.thornlighting.fr

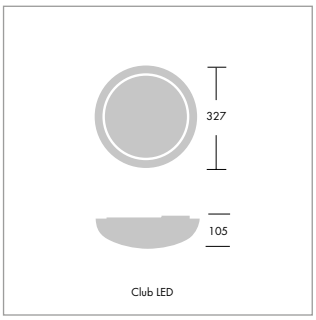

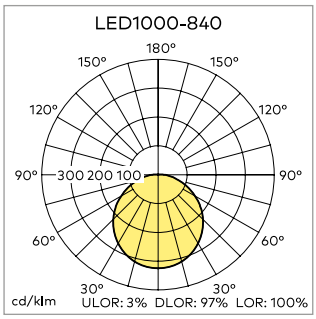

Loire LX
LED

www.thornlighting.fr/**LOIX**

Gamme de hublots LED performants, robustes (IK07), étanches (IP65) avec détecteur intégré

SOURCE

LED 9–12 W

CARACTÉRISTIQUES

CE EN 60598 IP65 IK07 T_a25 960°C

- Corps blanc avec diffuseur en polycarbonate opale
- Solution LED 900 lm et 1200 lm qui offre une alternative efficiente aux hublots traditionnels 1 x 26 W et 2 x 18 W
- Le Loire LX s'installe sans platine de fixation. Il est Classe II et est livré avec visserie anti-vandale
- Disponible avec un détecteur de présence en option (peut contrôler jusqu'à 3 hublots « esclaves »)

MATÉRIAUX / FINITIONS

Corps : polycarbonate injecté
Collerette : polycarbonate, finition blanche (RAL9016)
Diffuseur : polycarbonate opale

INSTALLATION / MONTAGE

Conçu pour montage mural ou en plafonnier, pour usage à l'extérieur ou à l'intérieur. Installation facile sur un mur ou un plafond à l'aide de deux trous de fixation. Raccordement électrique sur bornier automatique à poussoirs à deux pôles.

DONNÉES COMMERCIALES

Livrés complet avec module LED intégré

Désignation	Poids (kg)	Code SAP
Loire LX LED		
LO LX 900 LED HF OP CL2 RD WHI L840	1,10	96241513
LO LX 1200 LED HF CL2 OP RD WHI L840	1,10	96241360
Loire LX LED avec détecteur intégré		
LO LX 900 LED HF MWS CL2 OP RD WHI L840	1,20	96241514
LO LX 1200 LED HF MWS CL2 OP RD WHI L840	1,20	96241506

Afin de vous simplifier la lecture des données commerciales, veuillez consulter les abréviations (à l'interieur de la couverture).
Pour plus d'informations, rendez-vous sur notre site Internet www.thornlighting.fr

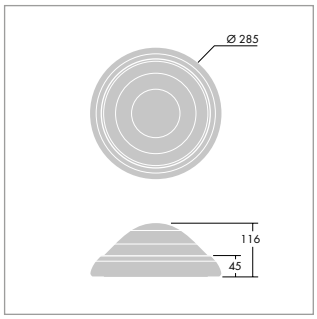

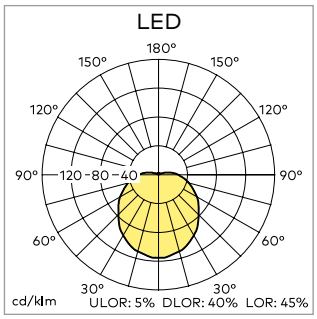

FEELUX

L'éclairage intérieur

LES PROJECTEURS

54
Tonic Spot

56
Tonic Encastrable

56
Tonic Gimbal

Euroshop, Düsseldorf

NOUVEAU

Tonic

Spot

www.thornlighting.fr/**TNCS**

Gamme de spots LED IRC90 offrant un excellent rapport qualité/prix, avec un choix de 4 faisceaux différents

- La conception moderne et sobre avec l'alimentation intégrée, convient à tous types d'applications et s'intègre bien à une diversité de styles architecturaux
- Gamme de spots LED avec certification globale (CE, UL, CCC, RCM, EAC) et une disponibilité internationale
- Connexion sur rail triphasé certifié GA69
- Réduction de la consommation d'énergie de plus de 40 % par rapport aux spots halogène et une optique performante d'une grande efficacité (90 lm/W)
- Un choix de 4 optiques pour une optimisation de l'éclairage : spot 15° (SP), projecteur 34° (FL), extensif 38° (WFL) et très extensif 60° (VFL)

MATÉRIAUX / FINITIONS

Corps : aluminium, microstructuré blanc ou noir
Boîtier du driver : polycarbonate, microstructuré blanc ou noir

INSTALLATION / MONTAGE

Convient aux rails triphasés.
Fixation sur rail : le raccordement au rail mécanique et électrique est assuré via l'adaptateur intégré, grâce à un positionnement rapide. Points de serrage stables avec un simple tour du levier de fixation dans le sens des aiguilles d'une montre. Sélectionnez le circuit voulu (1, 2 ou 3) en utilisant le sélecteur sur le dessus du boîtier. Rotation 0–350°, inclinaison 0–90°. Optiques interchangeables avec fixation par anneau frontal.

DONNÉES COMMERCIALES

Désignation	Poids (kg)	Code SAP
Tonic Spot blanc, 1800 lm		
TONIC SPOT LED1800-940 MT3 FL WH	1,30	96665967
TONIC SPOT LED1800-930 MT3 FL WH	1,30	96665963
Tonic Spot noir, 1800 lm		
TONIC SPOT LED1800-940 MT3 FL BK	1,30	96665975
TONIC SPOT LED1800-930 MT3 FL BK	1,30	96665971
Tonic Spot blanc, 2800 lm		
TONIC SPOT LED2800-940 MT3 FL WH	1,30	96665991
TONIC SPOT LED2800-930 MT3 FL WH	1,30	96665987
Tonic Spot noir, 2800 lm		
TONIC SPOT LED2800-940 MT3 FL BK	1,30	96665999
TONIC SPOT LED2800-930 MT3 FL BK	1,30	96665995
Tonic Spot Accessoires		
TONIC ANNEAU ANTI-ÉBLOUISSEMENT (5 PCS)	0,10	96628584
TONIC VOLET COUPE-FLUX (5 PCS)	0,75	96666010
TONIC GRILLE ANTI-ÉBLOUISSEMENT (5 PCS)	0,10	96666011
TONIC ANNEAU NOIR (5 PCS)	0,50	96628589
TONIC GRILLE NID D'ABEILLES (5 PCS)	0,10	96666012
TONIC LENS FL (1 pce)	0,09	96630550
TONIC LENS SP (1 pce)	0,09	96630549
TONIC LENS VFL (1 pce)	0,09	96630552
TONIC LENS WFL (1 pce)	0,09	96630551
Tonic Spot Montage		
TONIC OUTIL POUR ANNEAU	0,11	96628590

Afin de vous simplifier la lecture des données commerciales, veuillez consulter les abréviations (à l'interieur de la couverture).
Pour plus d'informations, rendez-vous sur notre site Internet www.thornlighting.fr

Grille nid d'abeilles

Volet coupe-flux

Grille anti-éblouissement

Anneau anti-éblouissement

SOURCE

LED 19,3–30,7 W

CARACTÉRISTIQUES

CE IP20 T_a25

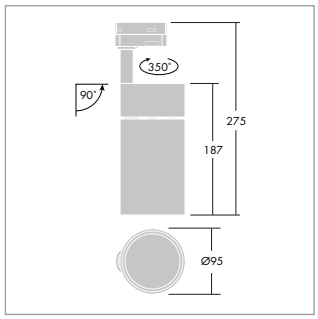

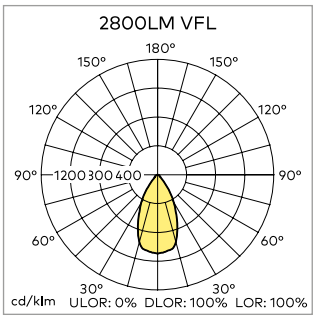

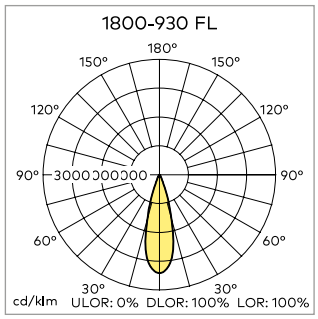

NOUVEAU

Tonic

Encastrable et Gimbal

Gamme de spots LED IRC90 encastrables et orientables offrant une grande flexibilité pour de nombreuses d'applications

www.thornlighting.fr/**TNCG**

Tonic Encastrable

SOURCE

LED 19,3–30,7 W

CARACTÉRISTIQUES

CE IP20 T_a25

- Tonic Encastrable (RS) : spot à encastrer, extractable, pour une installation au plafond, qui s'adapte à de nombreux environnements. Existe en version simple ou double
- Tonic Gimbal : spot cardanique simple, double ou triple avec optiques interchangeables
- Un choix de 4 optiques pour une optimisation de l'éclairage : spot 15° (SP), projecteur 34° (FL), extensif 38° (WFL) et très extensif 60° (VFL)
- Famille de spots LED avec une certification globale (CE, CCC, EAC) et une disponibilité internationale

MATÉRIAUX / FINITIONS

Tête / cadre / verrouillage : aluminium
Lentille / corps / anneau : polycarbonate

INSTALLATION / MONTAGE

Encastré, fixation sécurisée

DONNÉES COMMERCIALES

Désignation	Poids (kg)	Code SAP
Tonic Encastrable, 1800 lm blanc		
TONIC RS1 LED1800-940 HF FL WH	1,80	96629320
TONIC RS1 LED1800-930 HF FL WH	1,80	96629318
TONIC RS2 LED1800-940 HF FL WH	3,40	96629324
TONIC RS2 LED1800-930 HF FL WH	3,40	96629322
Tonic Encastrable, 2800 lm blanc		
TONIC RS1 LED2800-940 HF FL WH	1,80	96629332
TONIC RS1 LED2800-930 HF FL WH	1,80	96629330
TONIC RS2 LED2800-940 HF FL WH	3,40	96629336
TONIC RS2 LED2800-930 HF FL WH	3,40	96629334
Tonic Encastrable Accessoires		
TONIC ANNEAU ANTI-ÉBLOUISSEMENT (5 PCS)	0,10	96628584
TONIC VOLET COUPE-FLUX (5 PCS)	0,75	96666010
TONIC GRILLE ANTI-ÉBLOUISSEMENT (5 PCS)	0,10	96666011
TONIC ANNEAU NOIR (5 PCS)	0,50	96628589
TONIC GRILLE NID D'ABEILLES (5 PCS)	0,10	96666012
TONIC LENS FL (1 pce)	0,09	96630550
TONIC LENS SP (1 pce)	0,09	96630549
TONIC LENS VFL (1 pce)	0,09	96630552
TONIC LENS WFL (1 pce)	0,09	96630551

Afin de vous simplifier la lecture des données commerciales, veuillez consulter les abréviations (à l'interieur de la couverture).
Pour plus d'informations, rendez-vous sur notre site Internet www.thornlighting.fr

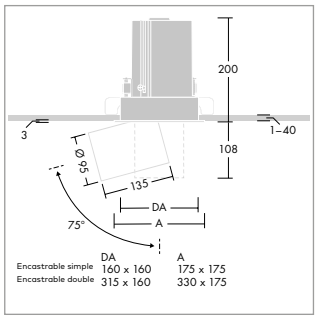

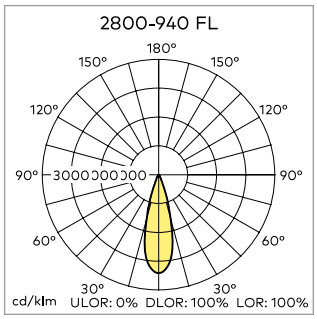

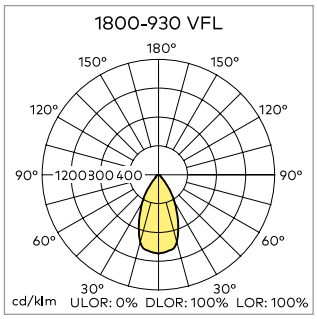

Tonic Gimbal

SOURCE

LED 19,3–30,7 W

CARACTÉRISTIQUES

CE IP20 T_a25

DONNÉES COMMERCIALES

Désignation	Poids (kg)	Code SAP
Tonic Gimbal cadre blanc		
TONIC GIMBAL CADRE DOUBLE WH	1,00	96629360
TONIC GIMBAL CADRE SIMPLE WH	0,60	96629358
TONIC GIMBAL CADRE TRIPLE WH	1,50	96629362
Tonic Gimbal tête lumineuse, 1800 lm		
TONIC GIMBAL LED1800-940 HF FL	1,00	96629347
TONIC GIMBAL LED1800-940 HF SP	1,00	96629346
TONIC GIMBAL LED1800-940 HF WFL	1,00	96629348
TONIC GIMBAL LED1800-930 HF FL	1,00	96629343
TONIC GIMBAL LED1800-930 HF SP	1,00	96629342
TONIC GIMBAL LED1800-930 HF WFL	1,00	96629344
Tonic Gimbal tête lumineuse, 2800 lm		
TONIC GIMBAL LED2800-940 HF FL	1,00	96629355
TONIC GIMBAL LED2800-940 HF SP	1,00	96629354
TONIC GIMBAL LED2800-940 HF WFL	1,00	96629356
TONIC GIMBAL LED2800-930 HF FL	1,00	96629351
TONIC GIMBAL LED2800-930 HF SP	1,00	96629350
TONIC GIMBAL LED2800-930 HF WFL	1,00	96629352

Afin de vous simplifier la lecture des données commerciales, veuillez consulter les abréviations (à l'interieur de la couverture).
Pour plus d'informations, rendez-vous sur notre site Internet www.thornlighting.fr

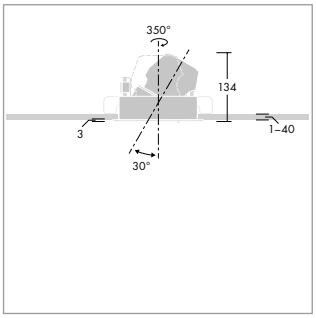

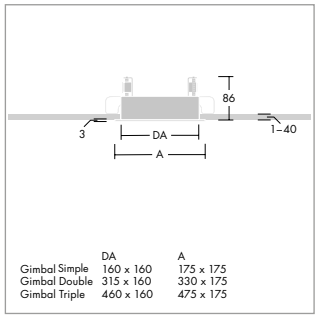

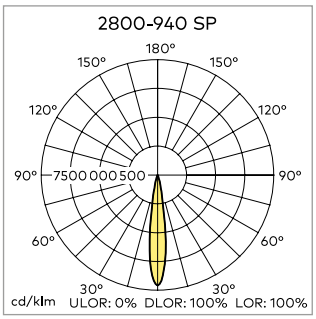

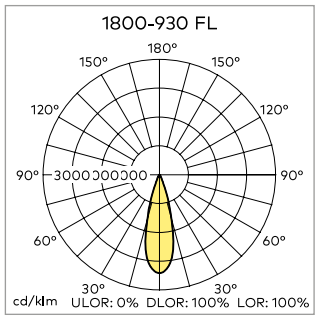

L'éclairage intérieur

LES RÉGLETTES ET LIGNES CONTINUES

60
PopPack LED

62
Primata LED

66
Primata PRO

Morgan Sindall, UK

PopPack
LED

Réglette LED pour le remplacement des luminaires fluorescents T8

www.thornlighting.fr/**POPL**

- Remplacement LED des réglettes fluorescentes T8/T5, simples ou doubles (de 35 W jusqu'à 80 W)
- Puissance de 6 W à 75 W pour des économies d'énergie jusqu'à 67 % par rapport au fluorescent traditionnel
- D'autres économies peuvent être réalisées avec la version gradable DALI combinée à des détecteurs de présence/lumière du jour
- Efficacité supérieure à 110 lm/W – dépasse les exigences des Certificats d'Economies d'Energies (CEE)
- Nouveau 11000 lm, pour un plus grands nombres d'applications. A voir sur notre site internet

MATÉRIAUX / FINITIONS

Réglette : tôle d'acier pré-laquée blanche (RAL9016)
Embouts/supports de lampe : polycarbonate moulé par injection, blanc
Diffuseur : acrylique opale texturé

INSTALLATION / MONTAGE

Bornier à 4/6 pôles avec repiquage possible (2,5 mm²). Platine LED amovible pour une installation et un remplacement faciles. Passage en coupure possible par des opercules dans la partie arrière et les embouts. Alignement facile via les fentes de la partie arrière. Les réglettes peuvent être montées bout à bout (sauf version avec détecteur).

DONNÉES COMMERCIALES

Livré avec LED en 4000 K et disponible en 3000 K

Désignation	Poids (kg)	Code SAP
Réglette, PopPack LED		
POPPACK LED3000-840 HF L1200	1,40	96242241
POPPACK LED4000-840 HF L1500	1,70	96643378
POPPACK LED4500-840 HF L1200	1,40	96242245
POPPACK LED6000-840 HF L1500	1,70	96643382
POPPACK +LED7000-840 HF L1200	1,90	96628127
POPPACK LED6500-840 HF L1800	1,80	96242249
Réglette, PopPack LED, gradable		
POPPACK LED3000-840 HFI L1200	1,40	96242243
POPPACK LED4000-840 HFI L1500	1,70	96643380
POPPACK LED4500-840 HFI L1200	1,40	96242247
POPPACK LED6000-840 HFI L1500	1,70	96643384
POPPACK +LED7000-840 HFI L1200	1,40	96643386
POPPACK LED6500-840 HFI L1800	2,00	96242251
POPPACK +LED9000-840 HFI L1500	1,70	96643388
Réglette, PopPack LED, avec détecteur infrarouge		
POPPACK LED3000-840 HF PIR L1200	1,50	96627653
POPPACK LED4000-840 HF PIR L1500	1,80	96643390
POPPACK LED4500-840 HF PIR L1200	1,50	96627654
POPPACK LED6000-840 HF PIR L1500	1,80	96643391
POPPACK +LED7000-840 HF PIR L1200	1,50	96628129
POPPACK LED6500-840 HF PIR L1800	2,10	96627655
POPPACK +LED9000-840 HF PIR L1500	1,80	96628130
Accessoires PopPack LED		
POPPACK LED KIT DE SUSPENSION DE 2 M	0,25	96627711
SWITCHLITE TÉLÉCOMMANDE INFRAROUGE	0,02	96240295

Afin de vous simplifier la lecture des données commerciales, veuillez consulter les abréviations (à l'interieur de la couverture).
Pour plus d'informations, rendez-vous sur notre site Internet www.thornlighting.fr

Détecteur infrarouge

SOURCE

LED 26–75,2 W

CARACTÉRISTIQUES

CE IP20 IK03 650 °C Ta -20 +25

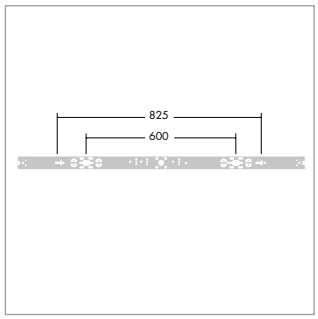

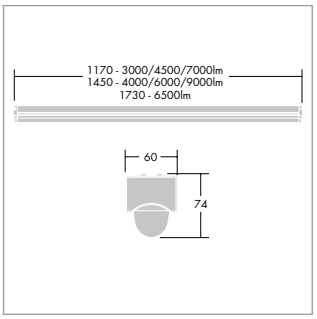

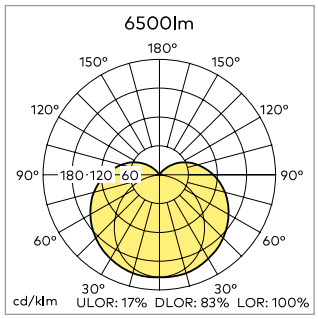

Primata
LED

www.thornlighting.fr/**PMML**

Un système modulaire de lignes lumineuses qui associe une facilité d'installation à une excellente efficacité énergétique

- Système complet de lignes modulaires pour un agencement aisé
- Une solution tout-en-un : le rail, la réglette, l'optique et les LED sont associés pour fournir des lignes continues lumineuses et uniformes
- Excellente efficacité lumineuse jusqu'à 140 lm/W
- Connexion sans outillage pour une installation rapide
- Durée de vie de des LED 50 000 H @L90B50 à 35 °C
- Existe également en version gradable, voir notre site internet

MATÉRIAUX / FINITIONS
Kit de montage : acier inoxydable
Luminaire et module vide : tôle d'acier profilé, finition laquée blanc
Caches d'extrémité : plastique

INSTALLATION / MONTAGE
Un système de rail qui vous permet de créer des lignes de lumière continue pour une fixation en plafonnier ou en suspension avec un câble ou des chaînes. Tous les modules sont livrés avec un passage en coupure à 7 pôles enfichables et peuvent être joints les uns aux autres en les emboîtant. Conçu pour un raccordement mécanique et électrique sans outils, pour une installation rapide. Alimentation et caches à commander séparément. L'optique, les accessoires et les caches se fixent sans outils sur le luminaire. Les modules END SET permettent de finir 1 ligne ou pour la pose individuelle

DONNÉES COMMERCIALES
Existe également en version gradable sur notre site internet

Désignation	Poids (kg)	Code SAP
Primata LED 4600 lm, luminaire de 2 m non gradable		
PRIM L2 LED4600-840 WB HF END SET	4,70	96628406
PRIM L2 LED4600-840 WB HF SET	5,60	96628405
Primata LED 7400 lm, luminaire de 2 m non gradable		
PRIM L2 LED7400-840 NB HF END SET	4,70	96627358
PRIM L2 LED7400-840 NB HF SET	5,60	96627357
PRIM L2 LED7400-840 WB HF END SET	4,70	96627356
PRIM L2 LED7400-840 WB HF SET	5,60	96627355
PRIM L2 LED7400-840 A/A HF END SET	4,70	96627512
PRIM L2 LED7400-840 A/A HF SET	5,60	96627511
Primata LED 11000 lm, luminaire de 3 m non gradable		
PRIM L3 LED11000-840 NB HF END SET	7,20	96627352
PRIM L3 LED11000-840 NB HF SET	8,30	96627351
PRIM L3 LED11000-840 WB HF END SET	7,20	96627350
PRIM L3 LED11000-840 WB HF SET	8,30	96627349
PRIM L3 LED11000-840 A/A HF END SET	7,20	96627516
PRIM L3 LED11000-840 A/A HF SET	8,30	96627515
Primata LED Module de jonction vide		
PRIM L750 LED INFILL SET	2,40	96627326
PRIM L1000 LED INFILL SET	2,90	96627327
PRIM L1500 LED INFILL SET	4,00	96627328
PRIM L2000 LED INFILL SET	5,30	96627324
PRIM L3000 LED INFILL SET	7,70	96627325

Afin de vous simplifier la lecture des données commerciales, veuillez consulter les abréviations (à l'interieur de la couverture).
Pour plus d'informations, rendez-vous sur notre site Internet www.thornlighting.fr

SOURCE

LED 30–134 W

CARACTÉRISTIQUES

CE IP20 IK02 halogen

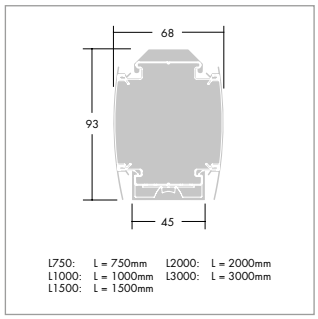

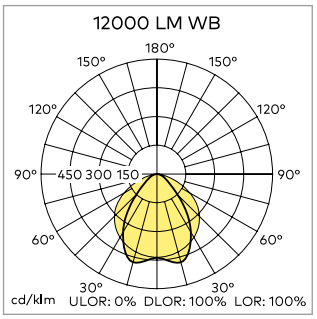

Optique extensive

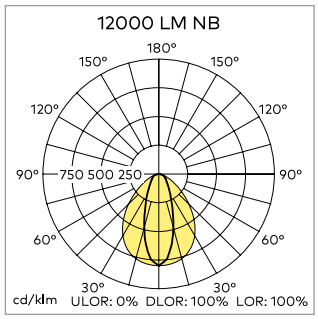

Optique intensive

Primata

LED Kit de commande

www.thornlighting.fr/**PMBS**

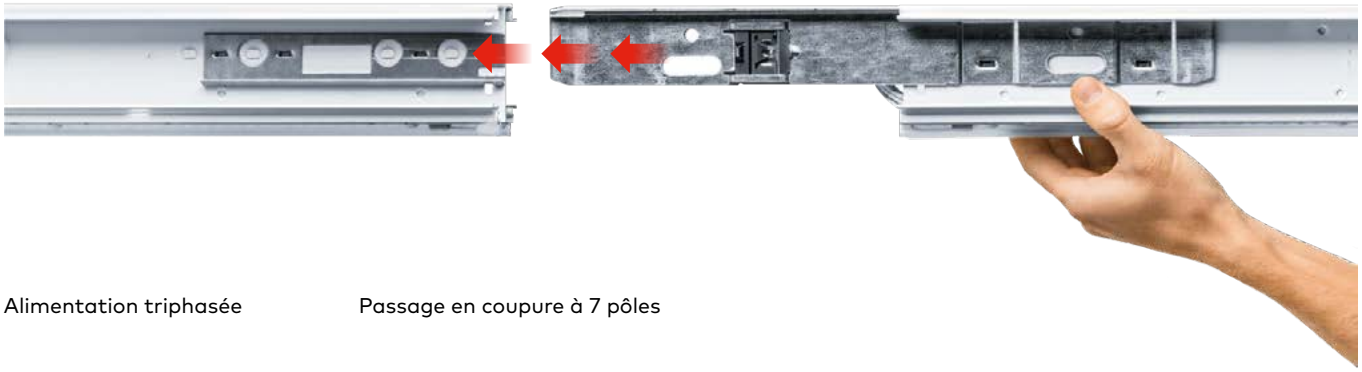

Alimentation triphasée

Passage en coupure à 7 pôles

PRIMATA LED VOUS PERMET D'ÉCONOMISER UN TEMPS PRÉCIEUX

Composé de plusieurs modules standard, d'embouts, et de cache d'extrémité, Primata peut être commandé facilement et rapidement installé. Le raccordement mécanique et électrique se fait sans outillage : les modules s'emboîtent et l'alimentation par simple encliquetage permet un raccordement électrique rapide. Pour le passage en coupure, il suffit de connecter les 7 pôles pré-câblés. Avec une alimentation triphasée, il est possible de créer jusqu'à 3 groupes de luminaires. Ceci permet de définir plusieurs zones ou d'allumer uniquement un luminaire sur deux ou sur trois lorsque des niveaux d'éclairage plus faibles sont requis. Après le raccordement et l'installation du système, les caches d'extrémité latéraux sont clipsés pour obtenir une surface uniforme et résistante.

DONNÉES COMMERCIALES

Désignation	Poids (kg)	Code SAP
Primata LED Accessoires		
PRIM CHEMIN DE CÂBLE	0,30	96627298
PRIM CACHE D'EXTRÉMITÉ (PAIR)	0,30	96627318
PRIM ALIMENTATION	0,03	96627277
PRIM PST MODULE AVEC CAPTEUR END SET	1,60	96627332
PRIM PST MODULE AVEC CAPTEUR SET	2,10	96627331
PRIM PST TÉLÉCOMMANDE	0,30	96627698
Primata LED Accessoires de montage		
PRIM FIX – FIXATION EN PLAFONNIER	0,02	96627406
PRIM FIX/CAD – FIXATION PAR CADDY CLIP	0,02	96627407
PRIM FIX/CH – ETRIER DE SUSPENSION PAR CHAÎNE	0,04	96627413
PRIM MSW1 1M + CADDY CLIP – SUSPENSION PAR CÂBLE D 1M AVEC CADDY CLIP	0,30	96627411
PRIM MSW1 2M + CADDY CLIP – SUSPENSION PAR CÂBLE DE 2M AVEC CADDY CLIP	0,50	96627412
PRIM MSW1 5M + CADDY CLIP – SUSPENSION PAR CÂBLE DE 5M AVEC CADDY CLIP	0,09	96627408
PRIMATA MSW1 1M - KIT DE SUSPENSION PAR CÂBLE 1 M	0,02	96627752
PRIMATA MSW1 2M - KIT DE SUSPENSION PAR CÂBLE 2 M	0,04	96627753
PRIMATA MSW1 5M - KIT DE SUSPENSION PAR CÂBLE 5 M	0,08	96627754
PRIM CH – CHAÎNE DE SUSPENSION 1 M	0,04	96627759

Afin de vous simplifier la lecture des données commerciales, veuillez consulter les abréviations (à l'interieur de la couverture).
Pour plus d'informations, rendez-vous sur notre site Internet www.thornlighting.fr

Etape 1 » Alimentation

Alimentation

Etape 2 » Kit de montage

Montage

- par chaîne
  - Crochet
  - Chaîne nouée
- par câble
- en plafonnier
- par clip Caddy

Etape 3 » Luminaire

LED

- 100 % (SET)
- Embout (END SET)
- Module vide

Etape 4 » Optique

Faisceaux

- Intensif
- Extensif
- Double asymétrique

Etape 5 » Cache d'extrémité

Cache LED

Etape 6 » Accessoires

Détecteur PST **Chemin de câble**

Primata Pro

Luminaire LED pour le remplacement de lignes continues avec lampes fluorescentes grâce à une installation rapide et sans outils

www.thornlighting.fr/**PM2L**

SOURCE

LED 23–62 W

CARACTÉRISTIQUES

CE EN 60598 IP20

- Jusqu'à 44 % plus efficace que les alternatives fluorescentes traditionnelles Primata II
- LED efficace produisant jusqu'à 7500 lumens tout en atteignant une efficacité allant jusqu'à 136 lm/W pour réduire la consommation d'énergie, les émissions de carbone et les factures d'énergie.
- Simple optimisation pour la rénovation des installations T16 et T26 existantes
- Les verrous ¼ de tour permettent d'effectuer les raccordements électriques et mécaniques en une seule opération

MATÉRIAUX / FINITIONS

Corps : tôle d'acier pré-peint en blanc
Diffuseur : acrylique

INSTALLATION / MONTAGE

Luminaire LED prêt pour une installation facile sur un rail pré-câblé. Le luminaire se fixe au rail Primata II existant via deux verrous, pour obtenir une connexion électrique immédiate par un système de prise et fiche fixes. Sélection de la phase au niveau du connecteur.

DONNÉES COMMERCIALES

Livré avec LED

Désignation	Poids (kg)	Code SAP
Primata Pro		
PR PRO L1173 LED 3000-840 HF AC WH	1,90	96627396
PR PRO L1173 LED 4000-840 HF AC WH	1,90	96627395
PR PRO L1473 LED 5000-840 HF AC WH	1,90	96627397
PR PRO L1525 LED 5000-840 HF AC WH	1,90	96627400
PR PRO L1473 LED 6000-840 HF AC WH	1,90	96627502
PR PRO L1525 LED 6000-840 HF AC WH	1,90	96627501
PR PRO L1473 LED 7500-840 HF AC WH	1,90	96627398
PR PRO L1525 LED 7500-840 HF AC WH	1,90	96627399

Afin de vous simplifier la lecture des données commerciales, veuillez consulter les abréviations (à l'interieur de la couverture).
Pour plus d'informations, rendez-vous sur notre site Internet www.thornlighting.fr

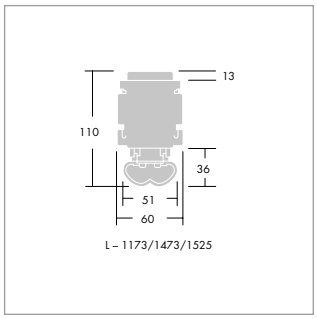

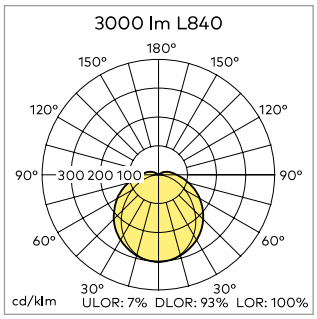

GlassKompaniet AS

L'éclairage intérieur

LES ARMATURES INDUSTRIELLES

70
FlexPak

72
HiPak Pro

74
HiPak

76
Indus Top

LES ETANCHES

77
ForceLED

78
Aquaforce Pro

LES ETANCHES HAUTE RESISTANCE

80
ForceLED Pro

81
Durolight

82
Feroz

LES LUMINAIRES SALLES BLANCHES

84
Duoproof LED

Wincanton, UK

FlexPak

Luminaire avec radio fréquence intégrée pour une installation aisée en rénovation dans des locaux de grande hauteur

www.thornlighting.fr/**FPAK**

SOURCE

LED 59,4–245 W

CARACTÉRISTIQUES

CE IP65 IK08 $T_{a\,-35\,+50}$

- Système de gestion radio-fréquence innovante (RFH) et évolutive, intégrée au luminaire en standard, pour un éclairage intelligent sans câblage complémentaire
- Existe également en version gradable DALI (HFIX)
- Pour le remplacement des luminaires HID pour lieux de grande hauteur, permettant des économies d'énergie jusqu'à 70 %
- Connexion automatique, pour une installation rapide
- Très grande plage de température, de -35 °C à +50 °C
- Choix de 3 types d'optiques : Large (WB), Extra large (VWB) et Rack (NB)

MATÉRIAUX / FINITIONS

Corps : fonte d'aluminium (RAL 9006), polycarbonate
Diffuseur : polycarbonate
Le luminaire est sans silicone

INSTALLATION / MONTAGE

Tous les luminaires peuvent être suspendus par un point de fixation unique. Suspension par chaîne (96628823) fourni avec chaque luminaire. Suspension par câble, disponible en longueurs de 1 m, 2 m, 5 m. Référence spécifique pour suspension de l'optique Rack (NB). Pour une fixation au plafond ou au mur, des étriers sont disponibles avec réglage de l'inclinaison. Pour la taille S (96628820), pour la taille M/L (96628822)

DONNÉES COMMERCIALES

Désignation	Poids (kg)	Code SAP
FlexPak Petit		
FLEXPAK S LED8000-840 HF CLO RFH VWB	8,30	96628795
FLEXPAK S LED8000-840 HF CLO RFH WB	8,30	96628794
FLEXPAK S LED13000-840 HF CLO RFH VWB	8,30	96628799
FLEXPAK S LED13000-840 HF CLO RFH WB	8,30	96628798
FLEXPAK S LED8000-840 HFIX CLO VWB	8,30	96628797
FLEXPAK S LED8000-840 HFIX CLO WB	8,30	96628796
FLEXPAK S LED13000-840 HFIX CLO VWB	8,30	96628801
FLEXPAK S LED13000-840 HFIX CLO WB	8,30	96628800
FlexPak Moyen		
FLEXPAK M LED17000-840 HF CLO RFH VWB	9,10	96628803
FLEXPAK M LED17000-840 HF CLO RFH WB	9,10	96628802
FLEXPAK M LED17000-840 HF CLO RFH NB	9,10	96630382
FLEXPAK M LED23000-840 HF CLO RFH VWB	9,60	96628807
FLEXPAK M LED23000-840 HF CLO RFH WB	9,60	96628806
FLEXPAK M LED23000-840 HF CLO RFH NB	9,60	96630384
FLEXPAK M LED17000-840 HFIX CLO VWB	9,10	96628805
FLEXPAK M LED17000-840 HFIX CLO WB	9,10	96628804
FLEXPAK M LED17000-840 HFIX CLO NB	9,10	96630383
FLEXPAK M LED23000-840 HFIX CLO VWB	9,60	96628809
FLEXPAK M LED23000-840 HFIX CLO WB	9,60	96628808
FLEXPAK M LED23000-840 HFIX CLO NB	9,60	96630385
FlexPak Grand		
FLEXPAK L LED31500-840 HF CLO RFH VWB	11,80	96628811
FLEXPAK L LED31500-840 HF CLO RFH WB	11,80	96628810
FLEXPAK L LED31500-840 HFIX CLO VWB	11,80	96628813
FLEXPAK L LED31500-840 HFIX CLO WB	11,80	96628812
FLEXPAK L LED31500-840 HF CLO RFH NB	11,80	96630386
FLEXPAK L LED31500-840 HFIX CLO NB	11,80	96630387
Accessoires FlexPak		
FLEXPAK CHAÎNE DE SUSPENSION (SPARE)	0,10	96628823
FLEXPAK CÂBLE DE SUSPENSION 1 M POUR NB	0,01	96630593
FLEXPAK CÂBLE DE SUSPENSION 1 M	0,20	96628824
FLEXPAK CÂBLE DE SUSPENSION 2 M POUR NB	0,01	96630594
FLEXPAK CÂBLE DE SUSPENSION 2 M	3,60	96628825
FLEXPAK CÂBLE DE SUSPENSION 5 M POUR NB	0,01	96630595
FLEXPAK CÂBLE DE SUSPENSION 5 M	1,10	96628826
FLEXPAK ETRIER M/L (6 PCS)	0,01	96628822
FLEXPAK ETRIER S (6 PCS)	0,01	96628820
HIGHBAY DETECTEUR 12 M RFH IP65	0,01	96628815
TELECOMANDE RFH	0,01	96628816

Afin de vous simplifier la lecture des données commerciales, veuillez consulter les abréviations (à l'interieur de la couverture).
Pour plus d'informations, rendez-vous sur notre site Internet www.thornlighting.fr

Accessoires

Chaîne

Kit de suspension avec câble de 1, 2 et 5 m

Etrier pour plafond ou mur, orientable

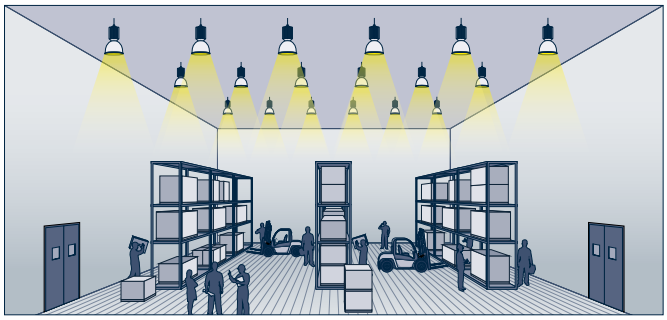

LUMINAIRES HIE TRADITIONNELS
Réglé à 100 %
Non gradable
Pas de détecteur

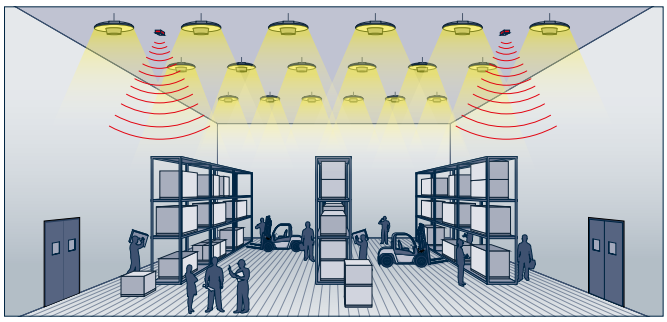

SOLUTIONS FLEXPAK
Possibilité de remplacer les luminaires à décharge existants point par point. Les détecteurs sans fil peuvent être placés à l'entrée de la pièce ou là où cela est nécessaire
La détection de présence avec réglage de temporisation permet d'économiser l'énergie en éteignant les lumières lorsque la pièce/espace est inoccupé(e). Le seuil de lumière du jour permet d'économiser l'énergie en veillant à ce que les luminaires ne soient jamais allumés lorsque la lumière naturelle dépasse la valeur de consigne.

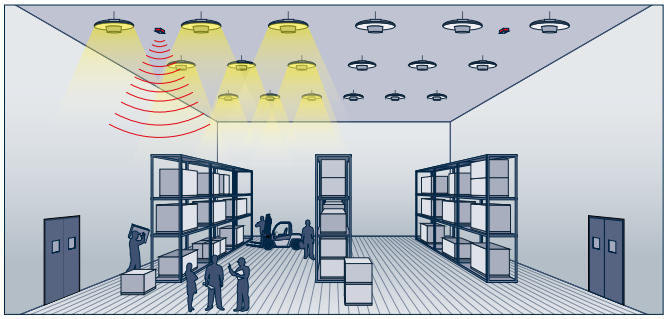

GROUPE DE LUMINAIRES
Grouper en fonction de l'utilisation de la pièce/espace. Les luminaires peuvent être connectés à 15 détecteurs maxi pour optimiser la détection et les économies d'énergie.
Des détecteurs de présence positionnés correctement éteignent les luminaires quand la pièce n'est pas occupée.

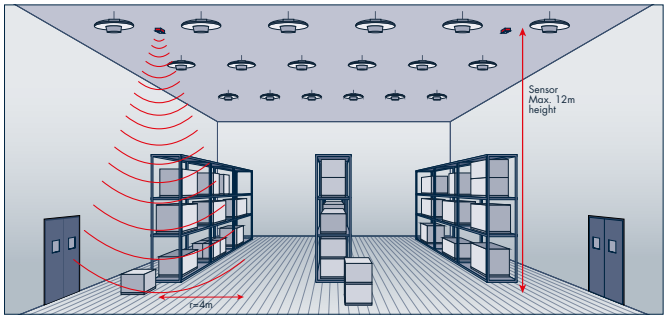

DISTANCE DE DÉTECTION
Les détecteurs peuvent être répartis librement à travers la pièce.
La hauteur de détection maximale est de 12 m. Le rayon de détection maximum est de 5 m. La radio-fréquence a un portée maximum de 30 m (entre la radio et le dernier luminaire).

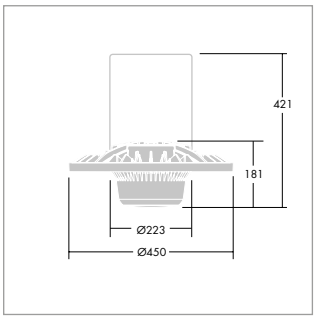

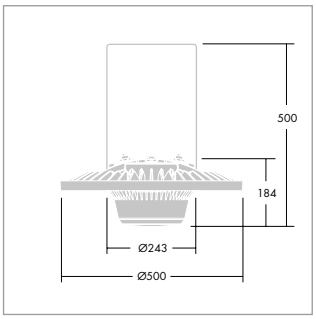

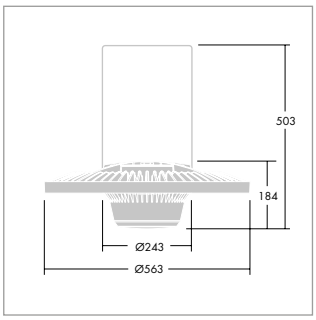

FlexPak LED versus lampes conventionnelles

Lampe traditionnelle HIE/HSE \ Avec CLO	FlexPak S 8000 lm	FlexPak S 13000 lm	FlexPak M 17000 lm	FlexPak M 23000 lm	FlexPak L 31500 lm
sans CLO	8000 lm	15000 lm	20000 lm	25000 lm	37000 lm
100 x 150 W HIE					
250 W HIE					
400 W HIE					
400 W HSE					
1000 W HIE					

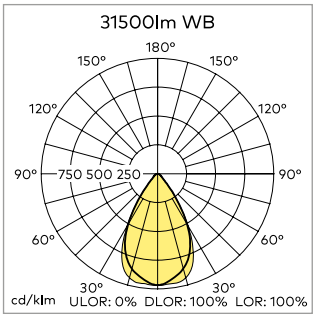

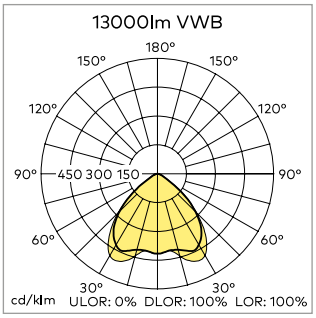

HiPak Pro LED

Luminaire LED extrêmement performant, résistant, avec une faible maintenance pour les locaux de grande hauteur et applications sportives

www.thornlighting.fr/**HIPP**

- Armature industrielle de haute efficacité, jusqu'à 135 lm/W, pour des économies d'énergie considérables dans les espaces de grandes hauteurs
- Choix d'optiques spécifiques pour un meilleur contrôle de la lumière pour des applications particulières telles que zones de stockages, zones de production, etc.
- Optique asymétrique (ASY) pour utilisation dans les applications sportives
- Version Sport, certifiée à l'épreuve des ballons pour une protection assurée dans les salles de sports
- Détecteur de présence et de luminosité intégré avec gradation DALI (HFIS-X), pour un maximum d'économies d'énergie

MATÉRIAUX / FINITIONS

Corps : extrusion d'aluminium anodisé avec embouts en acier, finition peinture poudrée (similaire à RAL 9006)
Réflecteur : aluminium MIRO 5 de qualité supérieure avec fermeture en plastique.
Fermeture IP66 : polycarbonate

INSTALLATION / MONTAGE

Tous les kits de montage sont à commander séparément et se clipsent sans outils à l'arrière du corps. Pour une suspension par chaîne, utiliser le kit 96241507, pour un montage sur rail avec orifices de 20 mm utiliser le kit 96241497, pour une suspension par caténaire, utiliser le kit 96241515. Pour un assemblage mécanique de deux luminaires, il convient de commander un kit de montage (options ci-dessus) et l'accessoire 96241508. Pour les applications sportives, une attache supplémentaire 96628086 doit être commandée de manière à assurer la sécurité en cas d'impact. Un bornier à poussoir 2,5 mm² est accessible via une fermeture coulissante offrant deux entrées de câble 20 mm. Versions avec détecteur de présence et de lumière du jour disponibles. Elles peuvent être installées jusqu'à 16 m de hauteur. La télécommande de programmation (code 96627935) peut être utilisée depuis le sol pour personnaliser les paramètres du détecteur.

DONNÉES COMMERCIALES

Tous les luminaires sont gradables DALI. Kits de montage à commander séparément.

Désignation	Poids (kg)	Code SAP
HiPak Pro LED avec optique intensive (rack)		
HIPAK PRO LED12500-840 HFI-X RK	8,80	96642939
HIPAK PRO LED13500-740 HFI-X RK	8,80	96628027
HIPAK PRO LED17000-840 HFI-X RK	8,80	96642945
HIPAK PRO LED18500-740 HFI-X RK	8,80	96642951
HiPak Pro LED avec optique intensive (rack) et détecteur de présence		
HIPAK PRO IP40 LED12500-840 HFIS-X RK	9,30	96642924
HIPAK PRO IP40 LED13500-740 HFIS-X RK	9,30	96642927
HIPAK PRO IP40 LED17000-840 HFIS-X RK	9,30	96642930
HIPAK PRO IP40 LED18500-740 HFIS-X RK	9,30	96642933
HiPak Pro LED avec optique extensive (WD)		
HIPAK PRO LED12500-840 HFI-X WD	8,80	96642940
HIPAK PRO LED13500-740 HFI-X WD	8,80	96628026
HIPAK PRO LED17000-840 HFI-X WD	8,80	96642946
HIPAK PRO LED18500-740 HFI-X WD	8,80	96642952
HiPak Pro LED avec optique extensive et détecteur de présence (WD)		
HIPAK PRO IP40 LED12500-840 HFIS-X WD	9,30	96642925
HIPAK PRO IP40 LED13500-740 HFIS-X WD	9,30	96642928
HIPAK PRO IP40 LED17000-840 HFIS-X WD	9,30	96642931
HIPAK PRO IP40 LED18500-740 HFIS-X WD	9,30	96642934
HiPak Pro LED IP66 avec optique intensive (rack)		
HIPAK PRO IP66 LED12500-840 HFI-X RK	13,90	96642963
HIPAK PRO IP66 LED13500-740 HFI-X RK	13,90	96628020
HIPAK PRO IP66 LED17000-840 HFI-X RK	13,90	96642978
HIPAK PRO IP66 LED18500-740 HFI-X RK	13,90	96642990
HiPak Pro LED IP66 avec optique extensive (WD)		
HIPAK PRO IP66 LED12500-840 HFI-X WD	13,90	96642964
HIPAK PRO IP66 LED13500-740 HFI-X WD	13,90	96628025
HIPAK PRO IP66 LED17000-840 HFI-X WD	13,90	96642979
HIPAK PRO IP66 LED18500-740 HFI-X WD	13,90	96642991
HiPak Pro LED version Sport		
HIPAK PRO LED12500-840 HFI-X ASY SPRT	9,20	96642965
HIPAK PRO LED12500-840 HFI-X WD SPRT	14,30	96642966
HIPAK PRO LED13500-740 HFI-X ASY SPRT	8,80	96628053
HIPAK PRO LED13500-740 HFI-X WD SPRT	8,80	96642929
HIPAK PRO LED17000-840 HFI-X ASY SPRT	9,20	96642936
HIPAK PRO LED17000-840 HFI-X WD SPRT	8,80	96642941
HIPAK PRO LED18500-740 HFI-X ASY SPRT	8,80	96642950
HIPAK PRO LED18500-740 HFI-X WD SPRT	8,80	96642923

Détecteur intégré en option

Kit de montage en duo

Kit de fixation sur rail (KIT FIX BRA)

Optiques LED individuelles de précision

Kit de fixation par chaîne (KIT FIX/CH)

SOURCE

LED 104–152 W

CARACTÉRISTIQUES

CE IP40 IP43 IP66 IK07 IK08

Désignation	Poids (kg)	Code SAP
Accessoires		
HIPAK LED KIT FIXATION POUR RAIL	0,40	96241497
HIPAK PRO KIT MONTAGE EN DUO	0,90	96241508
HIPAK PRO KIT FIXATION POUR CATÉNAIRE	0,20	96241515
HIPAK PRO KIT FIXATION SPORT	1,80	96628086
HIPAK PRO KIT FIXATION POUR CHAINE	0,20	96241507

Afin de vous simplifier la lecture des données commerciales, veuillez consulter les abréviations (à l'interieur de la couverture).
Pour plus d'informations, rendez-vous sur notre site Internet www.thornlighting.fr

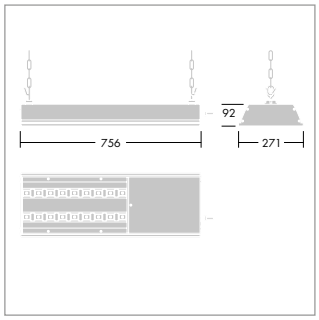

HiPak Pro LED

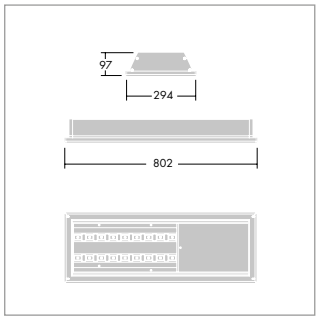

HiPak Pro LED IP66

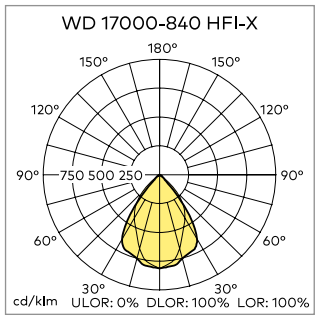

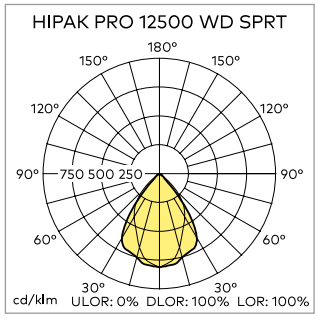

HiPak

Luminaire pour grande hauteur, suspendu par un seul point, pour des économies de temps, d'énergie et d'argent

www.thornlighting.fr/**HIPK**

- Remplacement des luminaires HID pour grande hauteur, avec des économies d'énergie allant jusqu'à 40 %
- Connexion rapide «quick connect» (avec mâle et femelle) pour une installation rapide
- La conception du produit avec les ailettes de refroidissement permet à l'air de circuler à travers le luminaire et empêche que les composants ne surchauffent
- Technologie LED avec lentilles permettant un éclairage là où il est nécessaire, d'où une réduction de la déperdition de lumière et une optimisation des économies d'énergie. Distribution large (WD) ou intensive (Rack).

MATÉRIAUX / FINITIONS
Corps : Fonte d'aluminium (RAL 9006)
Diffuseur/ Lentilles : Polycarbonate
Le luminaire est sans silicone

INSTALLATION / MONTAGE
Tous les luminaires peuvent être suspendus par un seul point. Les luminaires à optique large sont fournis avec un mousqueton en série (la chaîne doit être commandée séparément : 96502605). Pour les luminaires à optique rack, il est recommandé d'utiliser la tige de suspension (96642766) ou l'étrier de fixation pour mur ou plafond (96642765 / 96642914).
Tous les luminaires sont fournis pré-câblés avec un connecteur rapide.

Lentilles en polycarbonate

Réflecteur

Etrier de fixation mur ou plafond

Tige d'1 m avec cache-piton

Kit câble de suspension

Fixation pour chaine

SOURCE

LED 85–200 W

CARACTÉRISTIQUES

CE IK08 IP65 $T_{a\,-30\,+50}$

DONNÉES COMMERCIALES

Livré avec les LED. Les optiques Rack sont disponibles sur commande, nous consulter.

Désignation	Poids (kg)	Code SAP
HiPak optique large		
HIPAK LED10000-840 HF WD GEN2	5,30	96665367
HIPAK LED15000-840 HF WD GEN2	5,40	96665369
HIPAK LED20000-840 HF WD GEN2	7,20	96665373
HIPAK LED25000-840 HF WD GEN2	7,40	96665377
HiPak optique large, gradable		
HIPAK LED10000-840 HFI-X WD GEN2	5,30	96665368
HIPAK LED15000-840 HFI-X WD GEN2	5,40	96665370
HIPAK LED20000-840 HFI-X WD GEN2	7,20	96665374
HIPAK LED25000-840 HFI-X WD GEN2	7,40	96665378
HiPak, optique rack		
HIPAK LED15000-840 HF RK GEN2	5,40	96665371
HIPAK LED20000-840 HF RK GEN2	7,20	96665375
HIPAK LED25000-840 HF RK GEN2	7,40	96665379
HiPak, optique rack, gradable		
HIPAK LED15000-840 HFI-X RK GEN2	5,40	96665372
HIPAK LED20000-840 HFI-X RK GEN2	7,20	96665376
HIPAK LED25000-840 HFI-X RK GEN2	7,40	96665380
Accessoires HiPak		
HIPAK RÉFLECTEUR PR L (6 PCS)	6,12	96665383
HIPAK RÉFLECTEUR PR S (6 PCS)	4,02	96665382
HIPAK TIGE 1 M + CACHE PITON (6 PCS)	0,40	96642766
HIPAK ÉTRIER L MCE/MWA (6 PCS)	0,40	96642914
HIPAK ÉTRIER S MCE/MWA (6 PCS)	0,40	96642765
CHAINE DE SUSPENSION	0,10	96502605
SUSPENSION POUR CATÉNAIRE	0,90	96502610
FIXATION POUR CHAINE	0,05	96502604
KIT SUSPENSION CÂBLE 1 M	0,02	96502607
KIT SUSPENSION CÂBLE 2 M	0,06	96502608
KIT SUSPENSION CÂBLE 5 M	0,03	96502609

Afin de vous simplifier la lecture des données commerciales, veuillez consulter les abréviations (à l'interieur de la couverture).
Pour plus d'informations, rendez-vous sur notre site Internet www.thornlighting.fr

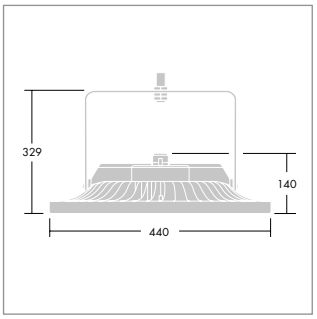

Large (L)

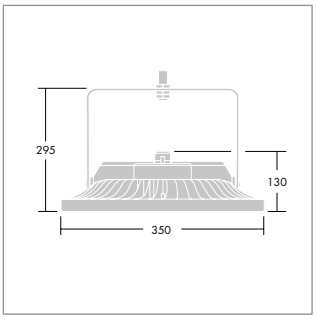

Petit (S)

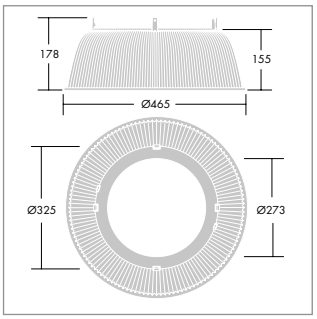

Réflecteur L

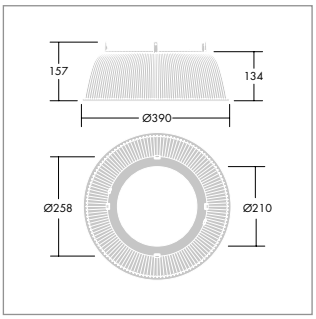

Réflecteur S

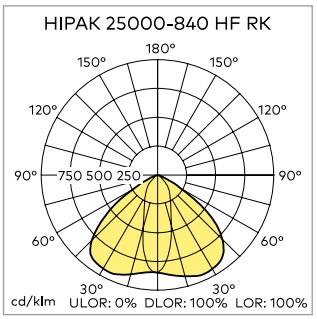

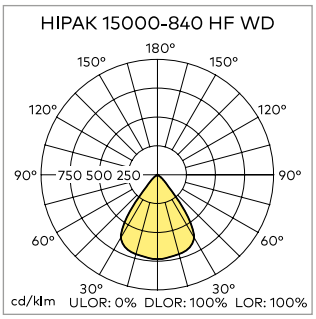

Indus Top
LED

Luminaire LED industriel de haute performance, IP23, avec trappe d'installation articulée et brevetée

www.thornlighting.fr/**INDU**

SOURCE

LED 72,3 W

CARACTÉRISTIQUES

CE IP23 IK07 T_a25

- Installation et entretien aisés grâce à une boîte de raccordement incorporée. Position d'attente pour la maintenance.
- Crochet de fixation intégré pour une installation sans outil en ligne continue

MATÉRIAUX / FINITIONS

Corps et embouts :
alu-zinc résistant à la corrosion
Diffuseur : acrylique
Réflecteur : MIRO 5

INSTALLATION / MONTAGE

Accès facile par la trappe d'installation latérale. Convient pour installation directe sur le plafond ou suspension sur câble à verrouillage rapide (inclus). Deux entrées de câble Ø 19 mm et opercule de Ø 23 mm dans les embouts.

DONNÉES COMMERCIALES

Livré avec les LED.

Désignation	Poids (kg)	Code SAP
Indus Top LED		
INDUS TOP LED8000-L830 HF OP	5,30	96627714
INDUS TOP LED8000-L830 HFI OP	5,30	96627716
INDUS TOP LED8000-L840 HF OP	5,30	96627715
INDUS TOP LED8000-L840 HFI OP	5,30	96627717
Indus Top LED Accessoire		
KIT DE SUSPENSION	0,20	96007712

Afin de vous simplifier la lecture des données commerciales, veuillez consulter les abréviations (à l'interieur de la couverture).
Pour plus d'informations, rendez-vous sur notre site Internet www.thornlighting.fr

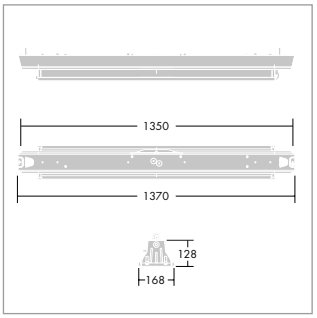

ForceLED

Etanche LED compact IP66, efficient et durable grâce aux solutions de gestion intégrée

www.thornlighting.fr/**FORL**

SOURCE

LED 34–53 W

CARACTÉRISTIQUES

CE IP66 IK10 $T_{a\,-20\,+35}$ $T_{a\,-20\,+50}$ 850 °C

- LED de haute efficacité (~120 lm/W) pour réduire la consommation et le coût de l'énergie
- Plusieures solutions de gestion sont intégrées (détecteur de présence, gradation, fonction corridor, communication radio-fréquence...) afin de générer des économies d'énergie additionnelles en fonction du niveau d'occupation
- Luminaire étanche (IP66), robuste (IK10) et compact (seulement 735 mm de long). Version HT (Haute Température) résistant jusqu'à +50 °C.
- Corps en aluminium robuste. Diffuseur prismatique développé afin d'améliorer le confort et la qualité de l'éclairage
- Autres options disponibles. Voir myProduct, sur notre site internet pour les options de configuration

MATÉRIAUX / FINITIONS

Corps : aluminium
Diffuseur : polycarbonate, prismes longitudinaux
Joint d'étanchéité : silicone
Clips : acier inoxydable
Étrier de fixation rapide : acier inoxydable

INSTALLATION / MONTAGE

Pour un montage mural, en plafonnier ou en suspension. Des étriers de fixation rapide sont fournis avec chaque luminaire pour un montage mural ou en plafonnier et des accessoires sont disponibles pour les autres options de montage. Les points de fixation sont placés à 326 mm de distance avec une flexibilité de 10 mm dans la longueur et 5 mm dans la largeur. Possibilité d'installation avec connecteur rapide (QC) et avec câblage traversant (TW) en option.

DONNÉES COMMERCIALES

Livré avec les LED et les étriers de fixation rapide.
D'autres versions sont disponibles via MyProduct, sur notre site internet.

Désignation	Poids (kg)	Code SAP
ForceLED		
FORCELED 4000 HF L840	2,61	96617235
FORCELED 4000 HF HT L840	2,65	96242063
FORCELED 6000 HF L840	2,65	96242061
Accessoires ForceLED		
FORCE2 ANNEAU FIXATION POUR CHAINE	0,02	96503167
FORCE2 SUSPENSION CATÉNAIRE	0,10	96233817

Afin de vous simplifier la lecture des données commerciales, veuillez consulter les abréviations (à l'interieur de la couverture).
Pour plus d'informations, rendez-vous sur notre site Internet www.thornlighting.fr

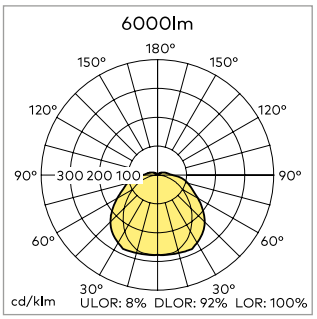

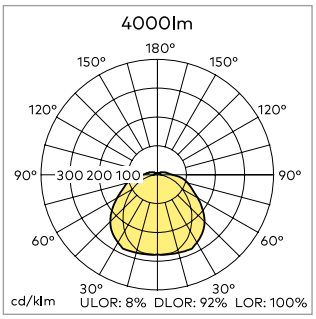

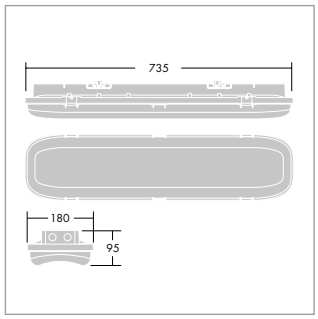

NOUVEAU

Aquaforce Pro

L'étanche IP66 nouvelle génération

www.thornlighting.fr/**AQUP**

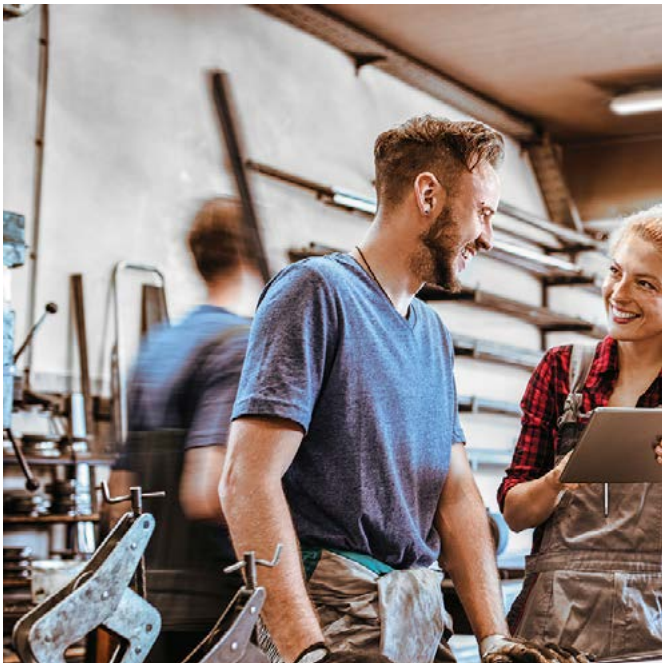

- Etanche IP66 protégé contre la poussière et les jets d'eau puissants. La forme unique de son diffuseur empêche que la poussière et l'humidité ne s'accumulent sur le luminaire.
- Choix de distributions lumineuses, extensive (WB) et semi-extensive (MB), qui permet des niveaux élevés d'éclairement avec un minimum d'appareil. Technologie de transmission de la lumière ultramoderne avec prismes de réfraction pour un éclairage uniforme.
- Communication sans fil : contrôle individuel ou en groupes, par détecteur de présence ou de luminosité (MW) ; les luminaires peuvent même être interconnectés sans fil, pour une gestion sophistiquée sans nécessité d'un nouveau câblage.
- Pour la rénovation, flux jusqu'à 8000 lm, pour le remplacement direct des luminaires 2 x 58 W ou 2 x 49 W. Potentiel d'économies considérables grâce à une efficacité maximale de 141 lm/W. Et encore davantage grâce à la gradation et à la fonction corridor (CF).
- Fixation simple : facile à installer, utiliser et entretenir. Longues coulisses de fixation pour une installation aisée en rénovation notamment. Mécanisme « EasyClick » unique pour une fermeture simple et rapide, sans clip.

MATÉRIAUX / FINITIONS

Corps: polycarbonate gris pâle
Diffuseur : diffuseur opale haute transmission en polycarbonate, combinant les effets de dispersion intérieur avec des prismes de réfraction. Forte résistance aux impacts, anti-UV.

INSTALLATION / MONTAGE

Mécanisme de fermeture breveté « EasyClick » pour une installation rapide sans clip. Le produit est livré ouvert pour les versions non QC.
Utilisation à l'intérieur ou à l'extérieur sous abris. Fixation par trous oblongs pour une flexibilité optimale.
Plafonnier : fixation directe grâce aux supports de fixation rapide, fournis. 10 options d'entrée de câble à 5 endroits différents. Convient pour fixation au plafond et au mur (verticalement et horizontalement).
Suspension par chaîne : kits de fixation par chaîne et caténaire disponibles en accessoires.
Montage sur rail possible grâce aux supports de fixation fournis.
Convient pour un passage en coupure avec câble H05VV ou NYM (courant nominal 10 A) pour les version TW. Versions avec connexion rapide 3 pôles (QC3) ou 5 pôles (QC5).

DONNÉES COMMERCIALES

D'autres versions sont disponibles sur notre site internet via MyProduct

Désignation	Poids (kg)	Code SAP
Aquaforce Pro S, 1100 mm, Optique semi-extensive (MB)		
AQFPRO S LED2900-840 PC MB HF	1,70	96630753
AQFPRO S LED2900-840 PC MB HF QC3	1,73	96630972
AQFPRO S LED2900-840 PC MB MWS	1,74	96630985
AQFPRO S LED4300-840 PC MB HF	1,70	96630754
AQFPRO S LED4300-840 PC MB HF QC3	1,73	96630973
AQFPRO S LED4300-840 PC MB MWS	1,74	96630987
AQFPRO S LED5200-840 PC MB HF	1,70	96630755
AQFPRO S LED5200-840 PC MB HF QC3	1,73	96630975
AQFPRO S LED5200-840 PC MB MWS	1,74	96630989
Aquaforce Pro S, 1100 mm, gradable, Optique semi-extensive (MB)		
AQFPRO S LED2900-840 PC MB HFI	1,70	96630976
AQFPRO S LED2900-840 PC MB HFI QC5	1,73	96630977
AQFPRO S LED4300-840 PC MB HFI	1.70	96630794
AQFPRO S LED4300-840 PC MB HFI QC5	1,73	96630978
AQFPRO S LED5200-840 PC MB HFI	1,70	96630979
AQFPRO S LED5200-840 PC MB HFI QC5	1,73	96630980
Aquaforce Pro S, 1100 mm, fonction Corridor, Optique semi-extensive (MB)		
AQFPRO S LED2900-840 PC MB MWCF	1,74	96630986
AQFPRO S LED4300-840 PC MB MWCF	1,74	96630988
AQFPRO S LED5200-840 PC MB MWCF	1,74	96630990
Aquaforce Pro L, 1600 mm, Optique semi-extensive (MB)		
AQFPRO L LED6400-840 PC MB HF	2,10	96630757
AQFPRO L LED6400-840 PC MB HF QC3	2,13	96630793
AQFPRO L LED6400-840 PC MB MWS	2,14	96631033
AQFPRO L LED8000-840 PC MB HF	2,10	96630758
AQFPRO L LED8000-840 PC MB HF QC3	2,13	96630974
AQFPRO L LED8000-840 PC MB MWS	2,14	96631035
Aquaforce Pro L, 1600 mm, Optique extensive (WB)		
AQFPRO L LED4300-840 PC WB HF	2,10	96630756
AQFPRO L LED4300-840 PC WB HF QC3	2,13	96630971
AQFPRO L LED4300-840 PC WB MWS	2,14	96631031

Diffuseur avec distribution semi-extensive

Entrées de câbles défonçables

Diffuseur avec distribution extensive

Connexion rapide (QC)

SOURCE

LED 21–62 W

CARACTÉRISTIQUES

CE IP66 IK08 T_a -20 +35 T_a -20 +45 850 °C halogen

Désignation	Poids (kg)	Code SAP
Aquaforce Pro L, 1600 mm, gradable, Optique semi-extensive (MB)		
AQFPRO L LED6400-840 PC MB HFI	2,10	96631023
AQFPRO L LED6400-840 PC MB HFI QC5	2,13	96631024
AQFPRO L LED6400-840 PC MB HFI QCTW	2.41	96630796
AQFPRO L LED8000-840 PC MB HFI	2,10	96631025
AQFPRO L LED8000-840 PC MB HFI QC5	2,13	96631026
Aquaforce Pro L, 1600 mm, gradable, Optique extensive (WB)		
AQFPRO L LED4300-840 PC WB HFI	2,10	96631021
AQFPRO L LED4300-840 PC WB HFI QC5	2,13	96631022
Aquaforce Pro L, 1600 mm, fonction Corridor, Optique semi-extensive (MB)		
AQFPRO L LED6400-840 PC MB MWCF	2,14	96631034
AQFPRO L LED8000-840 PC MB MWCF	2,14	96631036

Afin de vous simplifier la lecture des données commerciales, veuillez consulter les abréviations (à l'interieur de la couverture).
Pour plus d'informations, rendez-vous sur notre site Internet www.thornlighting.fr

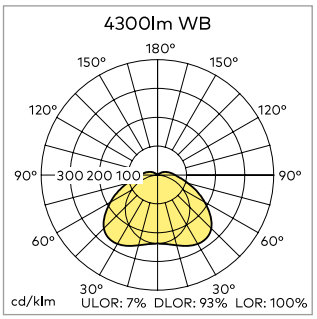

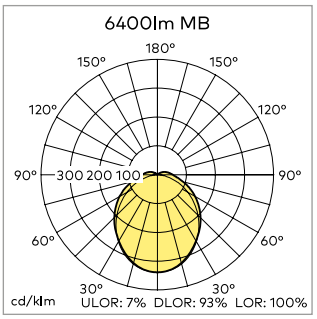

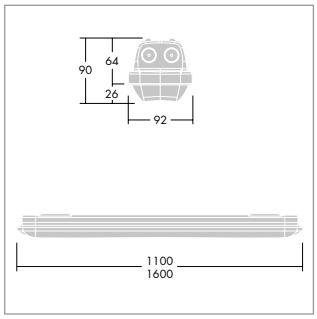

ForceLED Pro

Luminaire LED étanche IP66, hyper résistant aux chocs et au vandalisme

www.thornlighting.fr/**FORP**

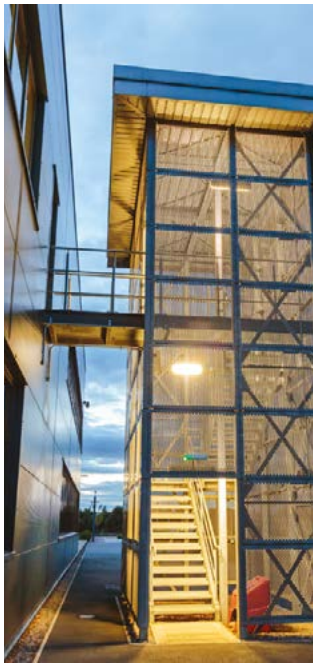

SOURCE

LED 26–51 W

CARACTÉRISTIQUES

CE IP66 IK10 T_a -20 +35

- Construction robuste en fonderie d'aluminium pour résister aux environnements les plus difficiles avec une résistance aux impacts 4 x IK10 (jusqu'à 80 joules)
- Facile à installer et à entretenir, tout en étant résistant au vandalisme avec un système de verrouillage unique SLS (Safety-T Locking System) avec clé Allen à commander séparement
- Résistant à la poussière et à l'eau, avec des joints arrière et des presse-étoupes latéraux et arrières pour que la protection contre les infiltrations reste conforme à l'IP66 après l'installation
- LED haute efficacité pour des économies d'énergie significatives par rapport aux luminaires fluorescents

MATÉRIAUX / FINITIONS

Corps : fonderie d'aluminium, finition peinture poudre, gris foncé.
Diffuseur : polycarbonate.
Système de verrouillage SLS (Safe-T Locking system) : polycarbonate et ABS.
Joint : moulé

INSTALLATION / MONTAGE

Installation en plafonnier avec kit de fixation rapide ou kit de fixation sécurisée, non fournies.
Fermeture du produit par clé Allen à commander séparément obligatoirement.

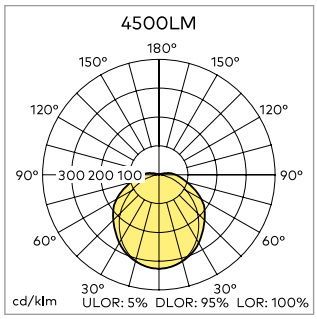

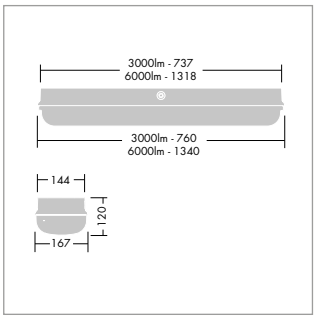

DONNÉES COMMERCIALES

Désignation	Poids (kg)	Code SAP
ForceLED Pro, non gradable		
FORCELED PRO 3000-840 HF	4,00	96628255
FORCELED PRO 6000-840 HF	8,50	96628267
ForceLED Pro, gradable		
FORCELED PRO 3000-840 HFI	4,00	96628062
FORCELED PRO 3000-830 HFI	4,00	96628064
FORCELED PRO 6000-840 HFI	8,50	96628063
FORCELED PRO 6000-830 HFI	8,50	96628065
ForceLED Pro, avec câblage traversant		
FORCELED PRO 3000-840 HF TW	4,00	96628256
FORCELED PRO 6000-840 HF TW	8,50	96628268
FORCELED PRO 3000-840 HFI TW	4,00	96628262
FORCELED PRO 6000-840 HFI TW	8,50	96628274
ForceLED Pro, avec détection de présence		
FORCELED PRO 3000-840 HF MWS	4,00	96628259
FORCELED PRO 3000-840 HF MWS RF (maître)	4,00	96628260
FORCELED PRO 6000-840 HF MWS	8,50	96628271
FORCELED PRO 6000-840 HF MWS RF (maître)	8,50	96628272
ForceLED Pro, avec détection et fonction corridor		
FORCELED PRO 3000-840 COR	4,00	96628261
FORCELED PRO 3000-840 COR MWS	4,00	96628265
FORCELED PRO 3000-840 COR MWS RF (maître)	4,00	96628266
FORCELED PRO 3000-840 COR RF	4,00	96628264
FORCELED PRO 6000-840 COR	8,50	96628273
FORCELED PRO 6000-840 COR MWS	8,50	96628277
FORCELED PRO 6000-840 COR MWS RF (maître)	8,50	96628278
FORCELED PRO 6000-840 COR RF	8,50	96628276
ForceLED Pro, avec module RF (esclave)		
FORCELED PRO 3000-840 HF RF	4,00	96628258
FORCELED PRO 6000-840 HF RF	8,50	96628270
ForceLED Pro Accessoires		
FORCELED PRO KIT AVEC FIXATION RAPIDE	0,15	96628089
FORCELED PRO KIT FIXATION ANTIVANDALE	2,60	96628090
FORCELED PRO CLÉ ALLEN	0,18	96628088

Afin de vous simplifier la lecture des données commerciales, veuillez consulter les abréviations (à l'interieur de la couverture).
Pour plus d'informations, rendez-vous sur notre site Internet www.thornlighting.fr

NOUVEAU

Durolight

Luminaire extrêmement robuste, pour les lieux à haut risque

www.thornlighting.fr/**DURO**

Encastré

Plafonnier

En angle

SOURCE

LED 42,2–52 W

CARACTÉRISTIQUES

CE IP65 IK10 Ta -25 +50 850°C

- Luminaire anti-vandale avec protection renforcée c'est-à-dire coins arrondis (pas de bords tranchants); accès difficile à l'intérieur du luminaire; espace restreint entre le produit et le mur
- Classement IK le plus élevé soit IK10, et résistant jusqu'à 170 Joules. La lumière restera toujours allumée même pendant et après un acte de vandalisme
- Vis spéciales à deux trous, pour limiter l'ouverture rapide du produit
- Durolight est proposée en 3 versions pour un montage en encastré (R), en plafonnier (S) ou en angle (C)

MATÉRIAUX / FINITIONS

Corps : tôle d'acier 2 mm, peint en blanc (RAL 9016)
Joint : mousse de polyuréthane résistante à l'usure
Diffuseur : polycarbonate opale résistant aux impacts (3 mm d'épaisseur)
Vis : acier inoxydable, anti-vandale à deux trous

INSTALLATION / MONTAGE

Convient pour installation au plafond ou au mur, avec 4 points de fixation.
Pour utilisation à l'intérieur ou à l'extérieur sous abris. Pour les lieux à haut risque.

DONNÉES COMMERCIALES

Livré avec LED en 4000 K. Existe en LED 3000 K, voir le site internet

Désignation	Poids (kg)	Code SAP
Durolight, en angle		
DUROLIGHT-C LED3800-840 HF L1215	11,00	96630906
DUROLIGHT-C LED4700-840 HF L1515	13,00	96630907
Durolight, en angle, gradable		
DUROLIGHT-C LED3800-840 HFIX L1215	11,00	96630910
DUROLIGHT-C LED4700-840 HFIX L1515	13,00	96630911
Durolight, encastré		
DUROLIGHT-R LED4300-840 HF L1225	14,00	96630882
DUROLIGHT-R LED5500-840 HF L1525	17,00	96630883
Durolight, encastré, gradable		
DUROLIGHT-R LED4300-840 HFIX L1225	14,00	96630886
DUROLIGHT-R LED5500-840 HFIX L1525	17,00	96630887
Durolight, plafonnier		
DUROLIGHT-S LED4300-840 HF L1350	15,00	96630894
DUROLIGHT-S LED5400-840 HF L1650	18,00	96630895
Durolight, plafonnier, gradable		
DUROLIGHT-S LED4300-840 HFIX L1350	15,00	96630898
DUROLIGHT-S LED5400-840 HFIX L1650	18,00	96630899

Afin de vous simplifier la lecture des données commerciales, veuillez consulter les abréviations (à l'interieur de la couverture).
Pour plus d'informations, rendez-vous sur notre site Internet www.thornlighting.fr

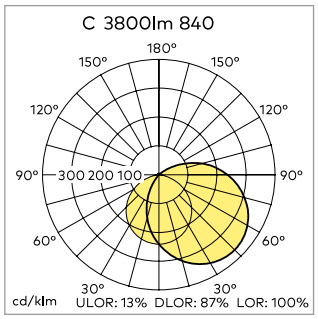

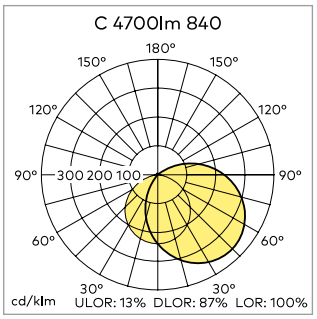

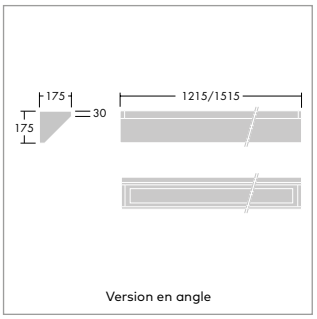

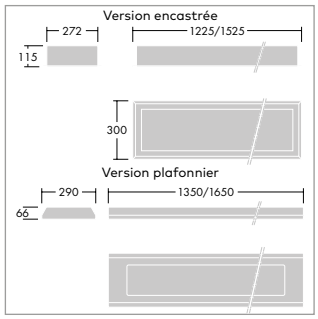

NOUVEAU

Feroz

Luminaire créé pour satisfaire les exigences d'infrastructures de transports publics et d'applications industrielles

www.thornlighting.fr/**FERO**

- Luminaire résistant, grâce à l'association de l'IP66 et de l'IK10 avec une très grande plage de température (-40 °C à +50 °C), pour les applications nécessitant des caractéristiques de résistance à l'eau et aux impacts dans des environnements aux températures extrêmes
- Différentes options de fixation : en plafonnier ou suspendu par un câble ou une chaîne. Fixation au mur, verticale ou horizontale ou fixation en angle. Installation en extérieur possible.
- Version gradable pour davantage d'économies d'énergie
- Toutes les versions sont avec un cablâge traversant en standard. Des versions sont disponibles avec 2 connecteurs rapides (WL3, WL5)
- Durée de vie de 100 000 heures à 70 % de maintien du flux des LED (L70B50) à 25 °C.
- Luminaire résistant aux vibrations et protégé contre les surtensions de 4 kV, ce qui en fait un produit adapté à de nombreuses infrastructures et applications industrielles

MATÉRIAUX / FINITIONS
Corps : aluminium extrudé peint en noir (RAL9005)
Joints : silicone
Diffuseur : opale ou transparent, polycarbonate anti-UV résistant aux impacts
Embouts : polyamide (PA) renforcé (30 % fibres de verre et carbone noir)
Vis de fixation des embouts : acier inoxydable

INSTALLATION / MONTAGE
Convient pour installation en surface (au plafond ou sur un mur), à l'intérieur ou à l'extérieur.

Fixation réglable sur toute la longueur

Kit de suspension

SOURCE

LED 1 W

CARACTÉRISTIQUES

CE IK10 IP66

DONNÉES COMMERCIALES

Désignation	Poids (kg)	Code SAP
Feroz, diffuseur opale		
FEROZ LED2000-840 OP HF L600 TW	3.30	96630867
FEROZ LED2000-840 OP HF L600 TW WL3	3.30	96630877
FEROZ LED4200-840 OP HF L1200 TW	5.15	96630868
FEROZ LED4200-840 OP HF L1200 TW WL3	5.15	96630878
FEROZ LED8000-840 OP HF L1500 TW	6.10	96630869
FEROZ LED8000-840 OP HF L1500 TW WL3	6.10	96630879
Feroz, diffuseur opale, gradable		
FEROZ LED4200-840 OP HFIX L1200 TW	5.15	96630870
FEROZ LED4200-840 OP HFIX L1200 TW WL5	5.15	96630880
FEROZ LED8000-840 OP HFIX L1500 TW	6.10	96630871
FEROZ LED8000-840 OP HFIX L1500 TW WL5	6.10	96630881
Feroz, diffuseur clair		
FEROZ LED2500-840 CL HF L600 TW	3.30	96630862
FEROZ LED2500-840 CL HF L600 TW WL3	3.30	96630872
FEROZ LED5400-840 CL HF L1200 TW	5.15	96630863
FEROZ LED5400-840 CL HF L1200 TW WL3	5.15	96630873
FEROZ LED10000-840 CL HF L1500 TW	6.10	96630864
FEROZ LED10000-840 CL HF L1500 TW WL3	6.10	96630874
Feroz, diffuseur clair, gradable		
FEROZ LED5400-840 CL HFIX L1200 TW	5.15	96630865
FEROZ LED5400-840 CL HFIX L1200 TW WL5	5.15	96630875
FEROZ LED10000-840 CL HFIX L1500 TW	6.10	96630866
FEROZ LED10000-840 CL HFIX L1500 TW WL5	6.10	96630876
Feroz, accessoires		
FEROZ BLIND PLUG	0.18	96630861
FEROZ KIT CHAÎNE	0.58	96630856
FEROZ KIT D'ANGLE	0.28	96630853
FEROZ KIT ANTI-POUSSIÈRE 1200 MM	0.70	96630859
FEROZ KIT ANTI-POUSSIÈRE 1500 MM	1.10	96630860
FEROZ KIT ANTI-POUSSIÈRE 600 MM	0.40	96630858
FEROZ FIXATION POUR CÂBLE	0.08	96630854
FEROZ KIT SUSPENSION	0.23	96630857
FEROZ KIT TUBE	0.13	96630855
FEROZ KIT FIXATION UNIVERSEL	0.28	96630852

Afin de vous simplifier la lecture des données commerciales, veuillez consulter les abréviations (à l'interieur de la couverture).
Pour plus d'informations, rendez-vous sur notre site Internet www.thornlighting.fr

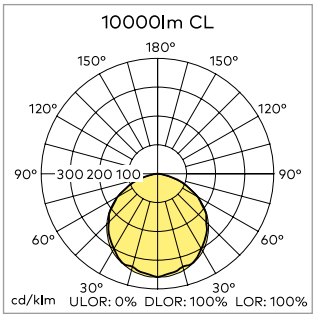

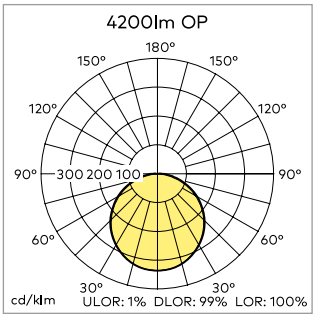

Duoproof
LED

Luminaire encastré étanche IP65 destiné à l'éclairage des salles blanches, laboratoires, hôpitaux et autre environnement humide

www.thornlighting.fr/**DUOP**

- Cadre en aluminium avec coins soudés pour une surface lisse facile à nettoyer
- Cadre du diffuseur fixé par quatre verrous 1/4 de tour pour une installation rapide
- Filins de sécurité pour maintenir le diffuseur et faciliter la maintenance
- Conforme à la norme EN ISO 14644-1 (Classes 5 à 9)

MATÉRIAUX / FINITIONS
Corps : acier, finition peinture poudrée blanche
Cadre : acier avec angles soudés, joint EPDM, finition peinture poudrée blanche (RAL 9016)
Diffuseur : prismatique clair, TP(a)

INSTALLATION / MONTAGE
Prévu pour une installation dans divers types de plafonds. Convient pour les faux-plafonds à fers apparents de 15 ou 24 mm, avec une hauteur de fer maximale de 50 mm. Dans les plafonds en plâtre/placoplâtre, des découpes adéquates sont recommandées pour soutenir le poids du luminaire. Les luminaires ne peuvent pas être utilisés dans les plafonds à fers cachés ou certains plafonds à ossature modulaires consulter la documentation technique du fabricant du plafond pour vérifier la compatibilité. Le caisson Duoproof est muni de 4 trous de 8 mm pour les tiges de suspension. Passe-fils et entrées de câble de 20 mm fournis. Le cadre est maintenu par des verrous 1/4 de tour et un filin de sécurité.

DONNÉES COMMERCIALES
Luminaires avec LED

Désignation	Poids (kg)	Code SAP
Duoproof LED		
DUOPRF LED3800-840 HF Q600	7,50	96628424
DUOPRF LED3800-840 HFI Q600	7,50	96628426
DUOPRF LED3800-840 HF 1200X300	7,15	96628428
DUOPRF LED3800-840 HFI 1200X300	7,15	96628430

Afin de vous simplifier la lecture des données commerciales, veuillez consulter les abréviations (à l'interieur de la couverture).
Pour plus d'informations, rendez-vous sur notre site Internet www.thornlighting.fr

SOURCE

LED 34,2–37,1 W

CARACTÉRISTIQUES

CE EN 60598 IP65 IK07 T_a25 650°C

$T_{p(a)}$

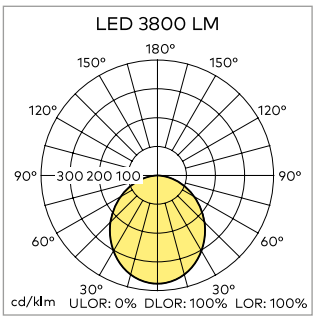

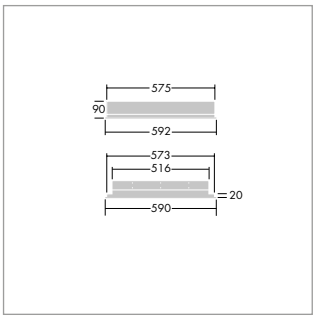

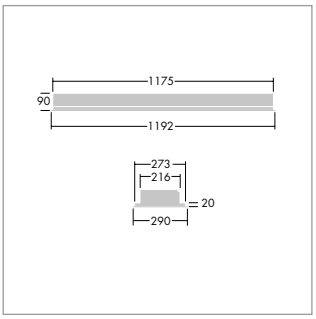

Systèmes de gestion d'éclairage

LES SYSTÈMES DE GESTION D'ÉCLAIRAGE INTÉRIEUR

88
SensaLite

184
Pour connaître nos autres solutions de gestion d'éclairage intérieur veuillez voir le chapître Zumtobel Group Services à la fin du catalogue

Airport Beijing, CN

SensaLite

www.thornlighting.fr/**SENL**

Où utiliser SensaLite?
SensaLite est particulièrement adaptée :

- Aux bureaux individuels, salles de classes, halls industriels et de stockage et toutes autres installations où les économies d'énergie vont être générées grâce à la détection de présence et la variation en fonction de l'apport de lumière naturelle.
- Aux circulations et autres espaces où les passages sont fréquents et où la présence n'est pas permanente. (ex : couloirs, escaliers, archives...)
- Ou encore aux lieux nécessitant un allumage et une variation manuelle intuitive et précise. (ex : bars, restaurants...)

	Fonctions		
Applications	**Détection de présence**	**Apport de lumière naturelle**	**Allumage et variation**
Enseignement	•	•	•
Bureaux individuels	•	•	•
Salles de réunions	•		•
Sport & Loisirs	•	•	•
Commerces		•	•
Santé	•	•	•
Industrie	•	•	•
Circulations, sanitaires, archives	•		•

MULTICAPTEURS SENSALITE

Product	Désignation	Code	Marche/Arrêt	Variation	Détection de présence	Zone de couverture	Hauteur de montage maximale	Montage	IP	Paramétrage	Remarques
			en fonction de la luminosité ambiante								
	SWITCHLITE MRE SLDD PC	96239828	Oui				3 m	encastré ; en saillie avec 96218678	40	avec 96240295 ou 96241421	Commande par BP possible
	SWITCHLITE MRE SLD	96218677	Oui		Oui (PIR)	Ø 7m à hauteur 2,8 m	3 m	encastré ; en saillie avec 96218678	40	manuel à l'aide d'un tournevis	
	SWITCHLITE MRE SLD MAN	96239823	Oui		Oui (PIR)	Ø 7m à hauteur 2,8 m	3 m	encastré ; en saillie avec 96218678	40	avec 96240295 ou 96241421	Commande par BP possible
	SWITCHLITE MRE SLD IP 55	96239821	Oui		Oui (PIR)	Ø 7m à hauteur 2,8 m	3 m	encastré ; en saillie avec 96218678	55	avec 96240295 ou 96241421	Commande par BP possible
	SWITCHLITE MRE SLD 2CH	96627553	Oui		Oui (PIR)	Ø 7m à hauteur 2,8 m	3 m	encastré ; en saillie avec 96218678	40	avec 96240295 ou 96241421	Commande par BP possible 2 canaux
	SENSA MRE DDP	96601979		Oui	Oui (PIR)	Ø 7m à hauteur 2,8 m	3 m	encastré en saillie avec 96218678	40	avec 96240295 ou 96241421	Commande par BP possible (BP double !) Capacité : 10x ballasts DALI/DSI (20 ballasts si relais désactivé)
	SWITCHLITE MRE SLDM MR	96239822	Oui		Oui (Hyper-fréquence)	Ø 16m à hauteur 2,8m	3,5 m	encastré ; en saillie avec 96218678	40	avec 96240295 ou 96241421	Commande par BP possible
	SENSA MRE DDM MR	96239831		Oui	Oui (Hyper-fréquence)	Ø 16m à hauteur 2,8 m	3,5 m	encastré en saillie avec 96218678	40	avec 96240295 ou 96241421	Commande par BP possible (BP double !) Capacité : 10x ballasts DALI/DSI (20 ballasts si relais désactivé)
	SWITCHLITE MRE SLD HIBAY	96601981	Oui		Oui (PIR)	Ø 40m à hauteur 15 m	17 m	encastré ; en saillie avec 96218678	40 (65 avec joint)	avec 96240295 ou 96241421	Accessoires pour limiter le faisceau Commande par BP possible
	SENSA MRE DDP HIBAY	96601982		Oui	Oui (PIR)	Ø 40m à hauteur 15 m	17 m	encastré ; en saillie avec 96218678	40 (65 avec joint)	avec 96240295 ou 96241421	Accessoires pour limiter le faisceau Commande par BP possible (BP double !) Capacité : 10x ballasts DALI/DSI (20 ballasts si relais désactivé)
	SWITCHLITE SLD BATTEN	96601988	Oui		Oui (PIR)	Ø 7m à hauteur 2,8 m	7 m	sur réglette	65	avec 96240295 ou 96241421	
	SENSA DDP BATTEN	96601989		Oui	Oui (PIR)	Ø 7m à hauteur 2,8 m	7 m	sur réglette	65	avec 96240295 ou 96241421	Capacité : 10x ballasts DALI/DSI

SENSALITE DIVERS ET ACCESSOIRES

Product	Désignation	Code	Type	Déscriptif	Remarques
	SWITCHLITE KIT MSF	96218678	Kit montage en saillie	A utiliser pour : 96239828, 96218677, 96239823, 96239821, 96627553, 96601979, 96601981, 96601982, 96239822, 96239831	
	SWITCHLITE EASYREMOTE	96627665	Télécommande IR	Télécommande IR pour Utilisateur	Sélection de scenario, Variation plus et moins, Allumage / Extinction Portée IR maximale : 7 m
	SWITCHLITE CC PROGRAMMER	96240295	Programmateur IR	Télécommande IR pour Programmation de Base	Paramétrage basique : Délai d'extinction, Seuil d'allumage, Seuil d'extinction, type de ballasts et autres Portée IR maximale : 7 m
	SWITCHLITE IR LCD PROGRAMMER	96241421	Programmateur IR	Télécommande IR pour Programmation Avancée	Paramétrage basique et avancé, Sauvegarde via port USB, Macros Portée IR maximale : 25 m
	SENSA SDP	96241223	Boîtier de commande	Quatre boutons pour activer 4 niveaux de variation et augmenter/diminuer le flux	Alimentation DALI intégrée Pour un maximum de 20 ballasts DALI ou DSI 1 seul Sensa SDP par installation possible

ALBERT PRINCE CONSORT
BORN 1819 DIED 1861

L'éclairage extérieur

LES ENCASTRÉS DE SOL

92
D-CO LED

94
EFact

98
Mica

LES ENCASTRÉS MURAUX

102
Jalon LED

104
Linn

Prince Consort Statue, London, UK

D-CO LED

Encastrés de sol

Gamme d'encastrés de sol utilisant des sources LED pour le balisage et la mise en valeurs des abords des bâtiments

www.thornlighting.fr/**DCOR**

- Disponible en 3 tailles avec un excellent niveau de finition
- Conforme à la norme concernant les températures de contact (EN60598-2-13)
- Encastré livré avec son pot d'encastrement équipé d'un couvercle de protection
- Livré pré-câblé longueur 5 m

MATÉRIAUX / FINITIONS

Luminaires :
- Corps : aluminium (sauf modèle D-CO R LED Medium : mélange PC/ABS), CNC électrophorèse
- Pot d'encastrement : aluminium (sauf modèle D-CO R LED Maxi : ABS) avec couvercle de protection en plastique
- Fermeture : verre trempé, sablé ou clair
- Collerette / dôme ajouré : acier inoxydable 316 L
- Joint d'étanchéité : silicone

Boîtiers de raccordement : mélange PC/ABS

INSTALLATION / MONTAGE

Pour un drainage efficace, il est nécessaire d'avoir 30 cm de graviers sous le pot d'encastrement.
Le cache de protection évite l'infiltration du béton lors des opérations de terrassement.

Tous les luminaires sont fournis pré-câblés avec un câble de 5 m de long.

Chaque luminaire D-CO R LED Mini est fourni avec alimentation déportée, pot d'encastrement, couvercle de protection et boitier de connexion étanche à 1 entrée et 2 sorties.

Les kits D-CO R LED Mini sont fournis pré-câblés individuellement, avec un boîtier de connexion (1 entrée / 7 sorties) comprenant un driver et une platine de raccordement. Si un luminaire ne fonctionne plus, les autres continuent à éclairer. La platine de raccordement est munie d'un voyant de contrôle des luminaires LED.

Boîtiers de connections IP67 supplémentaires en option:
- Boîtier à 2 entrées / 1 sortie
- Boîtier à 2 entrées / 6 sorties

Les luminaires D-CO R LED Maxi sont orientables sur ± 24°

Charge statique : 500 kg max

SOURCE

LED 1,2–7,2 W

CARACTÉRISTIQUES

CE EN 60598 IP67 IP68 IK09 IK10

DONNÉES COMMERCIALES

Désignation	Poids (kg)	Code SAP
D-CO LED - Encastrés Mini		
D-CO R LED MINI 1L35 830 EW2	0,50	96257234
D-CO R LED MINI 1L35 830 FR	0,50	96257231
D-CO R LED MINI 1L35 830 CL	0,50	96257228
D-CO R LED MINI 1L35 840 CL	0,50	96257227
D-CO LED - Kits encastrés Mini		
D-CO R LED MINI 6X1L35 830 CL KIT	1,30	96257249
D-CO R LED MINI 6X1L35 840 CL KIT	1,30	96257248
D-CO R LED MINI 6X1L35 830 EW2 KIT	1,30	96257255
D-CO R LED MINI 6X1L35 830 FR KIT	1,30	96257252
D-CO LED - Encastrés Medium		
D-CO R LED MEDIUM 1L35 830 FR	0,70	96257237
D-CO R LED MEDIUM 1L35 840 FR	0,70	96257236
D-CO R LED MEDIUM 1L35 BLU FR	0,70	96257238
D-CO LED - Encastrés Maxi		
D-CO R LED MAXI 6L50 830 CL	3,00	96257240
D-CO R LED MAXI 6L50 840 CL	3,00	96257239
D-CO LED - Boîtiers de connexion		
CON CABLE BOX 2 ENTRIES 1 EXIT IP67	0,30	96257258
CON CABLE BOX 2 ENTRIES 6 EXIT IP67	0,40	96257259

Afin de vous simplifier la lecture des données commerciales, veuillez consulter les abréviations (à l'interieur de la couverture).
Pour plus d'informations, rendez-vous sur notre site Internet www.thornlighting.fr

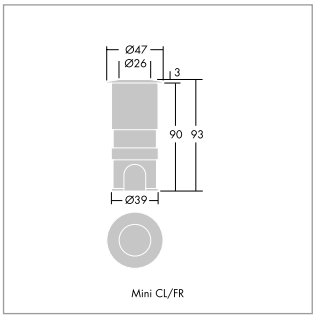

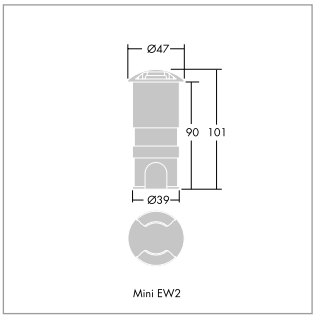

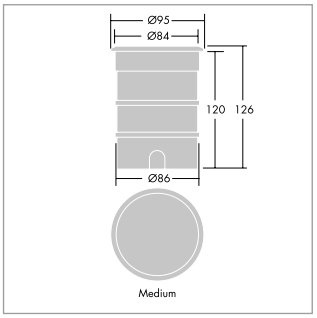

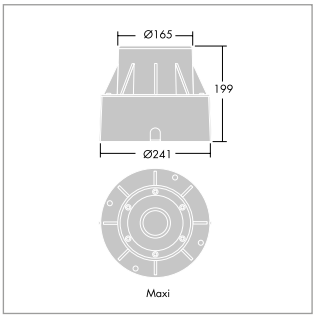

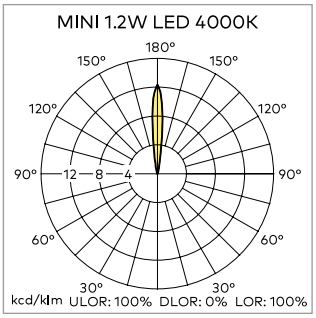

EFact

Gamme d'encastrés de sol pour les espaces piétonniers sans passage de véhicule

www.thornlighting.fr/**EFCT**

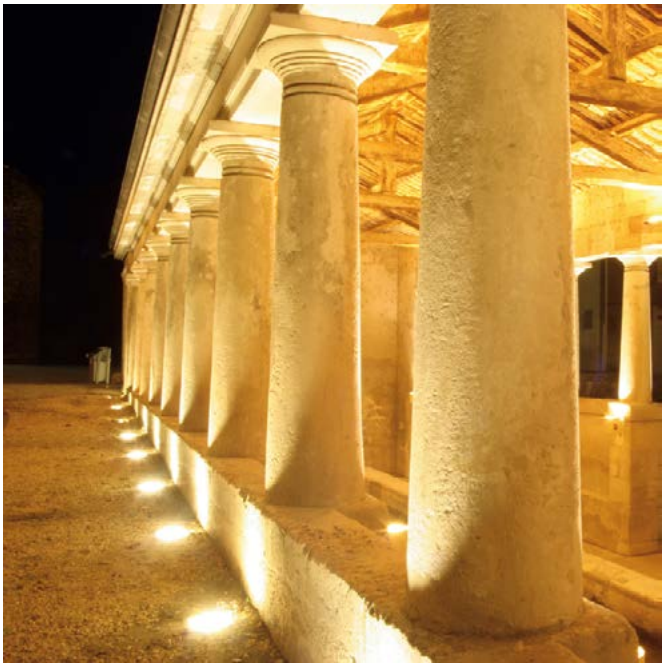

- Gamme d'encastrés de sol en accord avec la norme concernant les températures de contact : < 40 °C pour les versions LED
- Solution étanche IP67 avec choix entre différentes tailles, formes, sources, effets lumineux et profondeurs d'encastrement
- Angle d'inclinaison réglable de ± 15° pour les versions équipées d'un verre semi-sablé (SF) sauf pour les versions asymétriques (A/S)
- Alimentation intégrée et pré-câblage de série avec câbles résinés pour une étanchéité optimisée et durable

MATÉRIAUX / FINITIONS

- Corps en fonderie d'aluminium ENAB44100 (sans cuivre), peinture texturée pour une meilleure résistance à la corrosion
- Collerette en acier inoxydable AISI 316L (2 mm d'épaisseur) traité anti-corrosion ou aluminium peint ENAB44100 (sans cuivre)
- Vis de fixation : acier inoxydable
- Fermeture : verre trempé semi-sablé ou sablé
- Epaisseur des verres :
  E/Fact 00 : 8 mm
  E/Fact 0 : 8 mm
  E/Fact 1 : 10 mm
  E/Fact 2 : 12 mm
- Joints : silicone anti-vieillissement
- Pot d'encastrement : polypropylène
- Fermeture avec dôme (EFact 0 rond) : aluminium peint ENAB44100

Verre antidérapant disponible sur demande.
Films holographiques : polycarbonate non jaunissant.
Toutes les versions disposent d'une alimentation intégrée non gradable.

INSTALLATION / MONTAGE

Toutes les versions sont livrées pré-câblées avec câble H07RN-F 3G 1,5 mm² lg. 0,4 m mini.

Installation au sol :
Le luminaire est livré complet avec le corps, le pot d'encastrement, la collerette et le verre de fermeture. Pour les applications extérieures, un drainage de 30 cm ou système de drainage équivalent est nécessaire sous le pot d'encastrement pour assurer l'évacuation de l'eau. Il peut être installé dans le bitume à condition que la température maxi du bitume soit d'environ 80 °C.
Les luminaires doivent fonctionner ouverts durant 45 minutes afin d'évacuer l'humidité ambiante.
En accord avec la norme EN60598-2–13 la charge statique maximum admissible est de 1000 kg.
Résistance au fil incandescent : 750 °C.

Installation au plafond :
Toutes les versions EFact avec un cadre en aluminium peuvent être installées au plafond à l'aide de kits spéciaux (à commander séparément).

Installation dans un mur :
Seules les versions EFact 0 et EFact 00 peuvent être installées dans un mur.
Pour la version RGB (EFact 2 uniquement), les LED sont pilotées par un contrôleur DMX (non fourni).

Pour faciliter l'installation, le câblage peut être effectué par des connecteurs IP68 (codes 96257910, 96260809 et 96272068).
Pour le passage en coupure, utiliser les boîtiers de dérivation IP67 (codes 96257909 ou 96257908).
Film holographique (pour les versions LED uniquement) : ouvrir la fermeture et insérer le film holographique sous le verre, de manière à ce que le côté lisse du film soit en contact avec le verre. Faire tourner le film pour obtenir l'effet lumineux souhaité avant le serrage définitif de la collerette.

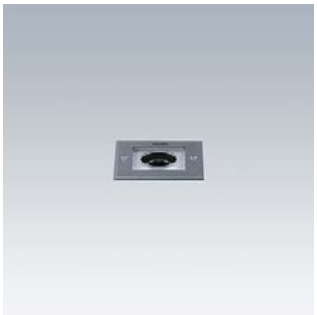

EFact COO SF (semi-sablé)

EFact ROO SF (semi-sablé)

EFact C1 SF (semi-sablé)

EFact R2 FR (sablé)

EFact C2 SF (semi-sablé)

SOURCE

LED 1,1–27,3 W

CARACTÉRISTIQUES

CE IP67 IK08 IK09

DONNÉES COMMERCIALES

Désignation	Poids (kg)	Code SAP
EFact 00 LED carré		
EFACT C00 1L35 SOFT 832 AL FR	0,70	96271561
EFACT C00 1L35 SOFT 832 RS FR	0,75	96271562
EFACT C00 1L35 SOFT BLU AL FR	0,70	96271557
EFACT C00 1L35 SOFT BLU RS FR	0,75	96271558
EFACT C00 1L35 ACC 24D 832 AL SF	0,72	96271714
EFACT C00 1L35 ACC 24D 832 RS SF	0,78	96271715
EFACT C00 1L35 ACC 24D 840 AL SF	0,72	96271712
EFACT C00 1L35 ACC 24D 840 RS SF	0,78	96271713
EFACT C00 1L35 ACC 24D BLU AL SF	0,72	96271716
EFACT C00 1L35 ACC 24D BLU RS SF	0,78	96271717
EFACT C00 1L35 ACC 7D 832 AL SF	0,72	96271559
EFACT C00 1L35 ACC 7D 832 RS SF	0,78	96271560
EFACT C00 1L35 ACC 7D BLU AL SF	0,72	96271555
EFACT C00 1L35 ACC 7D BLU RS SF	0,78	96271556
EFACT C00 1L35 ACC 7D 840 AL SF	0,72	96271563
EFACT C00 1L35 ACC 7D 840 RS SF	0,78	96271564
EFACT C00 1L35 SOFT 840 AL FR	0,70	96271565
EFACT C00 1L35 SOFT 840 RS FR	0,75	96271566
EFact 00 LED rond		
EFACT R00 1L35 SOFT 832 AL FR	0,62	96271573
EFACT R00 1L35 SOFT 832 RS FR	0,66	96271574
EFACT R00 1L35 SOFT 840 AL FR	0,62	96271577
EFACT R00 1L35 SOFT 840 RS FR	0,66	96271578
EFACT R00 1L35 SOFT BLU AL FR	0,62	96271569
EFACT R00 1L35 SOFT BLU RS FR	0,66	96271570
EFACT R00 1L35 ACC 24D 832 AL SF	0,64	96271708
EFACT R00 1L35 ACC 24D 832 RS SF	0,68	96271709
EFACT R00 1L35 ACC 24D 840 AL SF	0,64	96271706
EFACT R00 1L35 ACC 24D 840 RS SF	0,68	96271707
EFACT R00 1L35 ACC 24D BLU AL SF	0,64	96271710
EFACT R00 1L35 ACC 24D BLU RS SF	0,68	96271711
EFACT R00 1L35 ACC 7D 832 AL SF	0,64	96271571
EFACT R00 1L35 ACC 7D 832 RS SF	0,68	96271572
EFACT R00 1L35 ACC 7D BLU AL SF	0,64	96271567
EFACT R00 1L35 ACC 7D BLU RS SF	0,68	96271568
EFACT R00 1L35 ACC 7D 840 AL SF	0,64	96271575
EFACT R00 1L35 ACC 7D 840 RS SF	0,68	96271576

Désignation	Poids (kg)	Code SAP
EFact 0 LED carré		
EFACT C0 1L50 SOFT 832 AL FR	1,45	96271581
EFACT C0 1L50 SOFT 832 RS FR	1,51	96271582
EFACT C0 1L50 SOFT 840 AL FR	1,45	96271583
EFACT C0 1L50 SOFT 840 RS FR	1,51	96271584
EFACT C0 1L50 SOFT BLU AL FR	1,45	96271579
EFACT C0 1L50 SOFT BLU RS FR	1,51	96271580
EFACT C0 3L50 ACC 22D 832 AL SF	1,56	96271726
EFACT C0 3L50 ACC 22D 832 RS SF	1,51	96271727
EFACT C0 3L50 ACC 22D 840 AL SF	1,56	96271724
EFACT C0 3L50 ACC 22D 840 RS SF	1,51	96271725
EFACT C0 3L50 ACC 22D BLU AL SF	1,56	96271728
EFACT C0 3L50 ACC 22D BLU RS SF	1,51	96271729
EFACT C0 3L50 ACC 9D 832 AL SF	1,51	96271589
EFACT C0 3L50 ACC 9D 832 RS SF	1,56	96271590
EFACT C0 3L50 ACC 9D 840 AL SF	1,51	96271591
EFACT C0 3L50 ACC 9D 840 RS SF	1,56	96271592
EFACT C0 3L50 ACC 9D BLU 9D AL SF	1,51	96271593
EFACT C0 3L50 ACC 9D BLU 9D RS SF	1,56	96271594
EFact 0 LED rond		
EFACT R0 1L35 SOFT 832 AL EDO/W1	1,19	96272073
EFACT R0 1L35 SOFT 832 AL EDO/W2	1,19	96272074
EFACT R0 1L35 SOFT 840 AL EDO/W2	1,19	96272076
EFACT R0 1L35 SOFT 840 AL EDO/W4	1,19	96272077
EFACT R0 1L35 SOFT 832 AL EDO/W4	1,19	96272075
EFACT R0 1L35 SOFT 840 AL EDO/W1	1,19	96272078
EFACT R0 1L50 SOFT 832 AL FR	1,22	96271630
EFACT R0 1L50 SOFT 832 RS FR	1,27	96271597
EFACT R0 1L50 SOFT 840 AL FR	1,22	96271598
EFACT R0 1L50 SOFT 840 RS FR	1,27	96271599
EFACT R0 1L50 SOFT BLU AL FR	1,22	96271595
EFACT R0 1L50 SOFT BLU RS FR	1,27	96271596
EFACT R0 3L50 ACC 22D 832 AL SF	1,28	96271718
EFACT R0 3L50 ACC 22D 832 RS SF	1,33	96271719
EFACT R0 3L50 ACC 22D 840 AL SF	1,28	96271720
EFACT R0 3L50 ACC 22D 840 RS SF	1,33	96271721
EFACT R0 3L50 ACC 22D BLU AL SF	1,28	96271722
EFACT R0 3L50 ACC 22D BLU RS SF	1,33	96271723
EFACT R0 3L50 ACC 9D 832 AL SF	1,28	96271604
EFACT R0 3L50 ACC 9D 832 RS SF	1,33	96271605
EFACT R0 3L50 ACC 9D 840 AL SF	1,28	96271606
EFACT R0 3L50 ACC 9D 840 RS SF	1,33	96271607
EFACT R0 3L50 ACC 9D BLU AL SF	1,28	96271608
EFACT R0 3L50 ACC 9D BLU RS SF	1,33	96271609

EFact

Gamme d'encastrés de sol pour les espaces piétonniers sans passage de véhicule

www.thornlighting.fr/**EFCT**

Désignation	Poids (kg)	Code SAP
EFact 1 LED carré		
EFACT C1 4L50 SOFT 832 AL FR	3,59	96271620
EFACT C1 4L50 SOFT 832 RS FR	3,72	96271621
EFACT C1 4L50 SOFT 840 AL FR	3,59	96271622
EFACT C1 4L50 SOFT 840 RS FR	3,72	96271623
EFACT C1 4L50 SOFT BLU AL FR	3,59	96271616
EFACT C1 4L50 SOFT BLU RS FR	3,72	96271617
EFACT C1 5L90 ACC 8D 832 AL SF	3,89	96271612
EFACT C1 5L90 ACC 8D 832 RS SF	4,02	96271613
EFACT C1 5L90 ACC 8D BLU AL SF	3,89	96271610
EFACT C1 5L90 ACC 8D BLU RS SF	4,02	96271611
EFACT C1 5L90 ACC 28D 832 AL SF	3,89	96271738
EFACT C1 5L90 ACC 28D 832 RS SF	4,02	96271739
EFACT C1 5L90 ACC 28D 840 AL SF	3,89	96271740
EFACT C1 5L90 ACC 28D 840 RS SF	4,02	96271741
EFACT C1 5L90 ACC 28D BLU AL SF	3,89	96271736
EFACT C1 5L90 ACC 28D BLU RS SF	4,02	96271737
EFACT C1 5L90 ACC 8D 840 AL SF	3,89	96271614
EFACT C1 5L90 ACC 8D 840 RS SF	4,02	96271615
EFact 1 LED rond		
EFACT R1 4L50 SOFT 832 AL FR	2,99	96271634
EFACT R1 4L50 SOFT 832 RS FR	2,99	96271635
EFACT R1 4L50 SOFT 840 AL FR	2,99	96271636
EFACT R1 4L50 SOFT 840 RS FR	2,99	96271637
EFACT R1 4L50 SOFT BLU AL FR	2,99	96271632
EFACT R1 4L50 SOFT BLU RS FR	2,99	96271633
EFACT R1 5L90 ACC 8D 832 AL SF	3,29	96271626
EFACT R1 5L90 ACC 8D 832 RS SF	3,41	96271627
EFACT R1 5L90 ACC 8D BLU AL SF	3,29	96271624
EFACT R1 5L90 ACC 8D BLU RS SF	3,41	96271625
EFACT R1 5L90 ACC 28D 832 AL SF	3,29	96271732
EFACT R1 5L90 ACC 28D 832 RS SF	3,41	96271733
EFACT R1 5L90 ACC 28D 840 AL SF	3,29	96271734
EFACT R1 5L90 ACC 28D 840 RS SF	3,41	96271735
EFACT R1 5L90 ACC 28D BLU AL SF	3,29	96271730
EFACT R1 5L90 ACC 28D BLU RS SF	3,41	96271731
EFACT R1 5L90 ACC 8D 840 AL SF	3,29	96271628
EFACT R1 5L90 ACC 8D 840 RS SF	3,41	96271629

Désignation	Poids (kg)	Code SAP
EFact 2 LED carré		
EFACT C2 7L50 ACC 22D RGB DMX AL SF	6,81	96271674
EFACT C2 7L50 ACC 22D RGB DMX RS SF	6,95	96271675
EFACT C2 9L50 SOFT 832 AL FR	6,95	96271670
EFACT C2 9L50 SOFT 832 RS FR	6,95	96271671
EFACT C2 9L50 SOFT 840 AL FR	6,81	96271672
EFACT C2 9L50 SOFT 840 RS FR	6,95	96271673
EFACT C2 9L50 SOFT BLU AL FR	6,81	96271668
EFACT C2 9L50 SOFT BLU RS FR	6,95	96271669
EFACT C2 9L90 ACC 28D 832 AL SF	7,21	96271750
EFACT C2 9L90 ACC 28D 832 RS SF	7,35	96271751
EFACT C2 9L90 ACC 28D 840 AL SF	7,21	96271752
EFACT C2 9L90 ACC 28D 840 RS SF	7,35	96271753
EFACT C2 9L90 ACC 28D BLU AL SF	7,21	96271748
EFACT C2 9L90 ACC 28D BLU RS SF	7,35	96271749
EFACT C2 9L90 ACC 8D 832 AL SF	7,21	96271664
EFACT C2 9L90 ACC 8D 832 RS SF	7,35	96271665
EFACT C2 9L90 ACC 8D 840 AL SF	7,21	96271666
EFACT C2 9L90 ACC 8D 840 RS SF	7,35	96271667
EFACT C2 9L90 ACC 8D BLU AL SF	7,21	96271662
EFACT C2 9L90 ACC 8D BLU RS SF	7,21	96271663
EFact 2 LED rond		
EFACT R2 7L50 ACC 22D RGB DMX AL SF	6,00	96271704
EFACT R2 7L50 ACC 22D RGB DMX RS SF	6,13	96271705
EFACT R2 9L50 SOFT 832 AL FR	5,60	96271700
EFACT R2 9L50 SOFT 832 RS FR	5,73	96271701
EFACT R2 9L50 SOFT 840 AL FR	5,60	96271702
EFACT R2 9L50 SOFT 840 RS FR	5,73	96271703
EFACT R2 9L50 SOFT BLU AL FR	5,60	96271698
EFACT R2 9L50 SOFT BLU RS FR	5,73	96271699
EFACT R2 9L90 ACC 28D 832 AL SF	6,00	96271744
EFACT R2 9L90 ACC 28D 832 RS SF	6,13	96271745
EFACT R2 9L90 ACC 28D 840 AL SF	6,13	96271746
EFACT R2 9L90 ACC 28D 840 RS SF	6,13	96271747
EFACT R2 9L90 ACC 28D BLU AL SF	6,00	96271742
EFACT R2 9L90 ACC 28D BLU RS SF	6,13	96271743
EFACT R2 9L90 ACC 8D 832 AL SF	6,00	96271694
EFACT R2 9L90 ACC 8D 832 RS SF	6,13	96271695
EFACT R2 9L90 ACC 8D 840 AL SF	6,00	96271696
EFACT R2 9L90 ACC 8D 840 RS SF	6,13	96271697
EFACT R2 9L90 ACC 8D BLU AL SF	6,00	96271692
EFACT R2 9L90 ACC 8D BLU RS SF	6,13	96271693

Désignation	Poids (kg)	Code SAP
Films holographiques EFact LED		
EFACT C0 LED HOLO FILM 60X1°	0,45	96260412
EFACT C0 LED HOLO FILM 60X60°	0,45	96260413
EFACT C0 LED HOLO FILM 75X45°	0,45	96260414
EFACT C1 LED HOLO FILM 60X1°	0,95	96260418
EFACT C1 LED HOLO FILM 60X60°	0,95	96260419
EFACT C1 LED HOLO FILM 75X45°	0,95	96260420
EFACT C2 LED HOLO FILM 60X1°	0,95	96260424
EFACT C2 LED HOLO FILM 60X60°	0,95	96260425
EFACT C2 LED HOLO FILM 75X45°	0,95	96260426
EFACT R0 LED HOLO FILM 60X1°	0,45	96260415
EFACT R0 LED HOLO FILM 60X60°	0,45	96260416
EFACT R0 LED HOLO FILM 75X45°	0,45	96260417
EFACT R1 LED HOLO FILM 60X1°	0,95	96260421
EFACT R1 LED HOLO FILM 60X60°	0,95	96260422
EFACT R1 LED HOLO FILM 75X45°	0,95	96260423
EFACT R2 LED HOLO FILM 60X1°	0,95	96260427
EFACT R2 LED HOLO FILM 60X60°	0,95	96260428
EFACT R2 LED HOLO FILM 75X45°	0,95	96260429
Accessoires EFact		
CON CABLE 3/3X1,5² IP67 ZUM	0,10	60800549
CONNECT CABLE 2/3X1,5²-4² TH390 IP68	0,05	96260809
CONNECT CABLE 2/4X1,5²-4² TH391 IP68	0,05	96260810
CONNECT CABLE BOX 3/4X2,5² IP67	0,40	96257908
CONNECT CABLE BOX 4/6X2,5² IP67	0,77	96257909
EFACT0 AL FRAME MCE KIT	0,10	96272285
EFACT00 AL FRAME MCE KIT	0,10	96272284
EFACT1 AL FRAME MCE KIT	0,10	96272286
EFACT2 AL FRAME MCE KIT	0,10	96272287

Afin de vous simplifier la lecture des données commerciales, veuillez consulter les abréviations (à l'interieur de la couverture).
Pour plus d'informations, rendez-vous sur notre site Internet www.thornlighting.fr

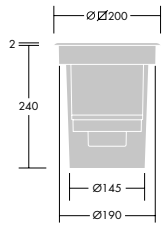

EFact 1 RS (collerette inox)

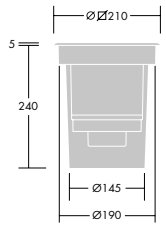

EFact 1 AL (collerette aluminium)

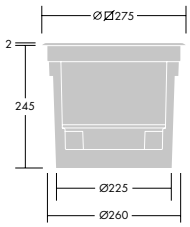

EFact 2 RS (collerette inox)

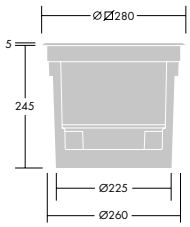

EFact 2 AL (collerette aluminium)

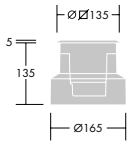

EFact O AL (collerette aluminium)

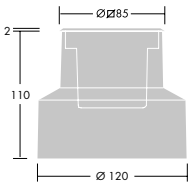

EFact OO AL (collerette aluminium)
EFact OO RS (collerette inox)

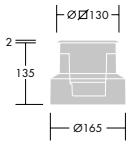

EFact ORS (collerette inox)

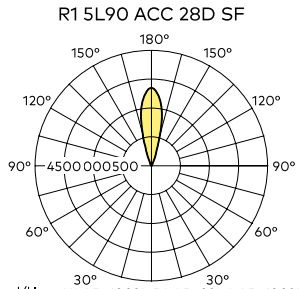

Mica

Gamme d'encastrés de sol résistant au passage de véhicule et ne nécessitant qu'une faible profondeur d'encastrement

www.thornlighting.fr/**MICA**

- Gamme d'encastrés de sol en accord avec la norme concernant les températures de contact : < 40 °C pour les versions LED.
- Solution étanche IP67 avec choix entre différentes tailles, formes, sources, effets lumineux et profondeurs d'encastrement
- Angle d'inclinaison réglable de ± 15° pour les versions équipées d'un verre semi-sablé (SF) sauf pour les versions asymétriques (A/S)
- Alimentation intégrée et pré-câblage de série avec câbles résinés pour une étanchéité optimisée et durable

MATÉRIAUX / FINITIONS

- Corps en fonderie d'aluminium ENAB44100 (sans cuivre), peinture texturée pour une meilleure résistance à la corrosion
- Collerette en acier inoxydable AISI 316L (ép. 3 mm) traité anti-corrosion ou aluminium peint ENAB44100 (sans cuivre)
- Vis de fixation : acier inoxydable
- Fermeture : verre trempé sablée, semi-sablée ou claire

Épaisseurs du verre :

- Mica I, Mica B, Mica Slim et Mica Slim I : 19 mm avec collerette en acier inoxydable et 15 mm avec collerette en aluminium peint
- Mica Slim S : 15 mm avec collerette en acier inoxydable et 12 mm avec une collerette en aluminium peint ENAB44100 (sans cuivre)
- Mica Slim SS : 12 mm avec collerette en acier inoxydable et 10 mm avec une collerette en aluminium peint ENAB44100 (sans cuivre)
- Joints : silicone traité contre le vieillissement
- Pot d'encastrement : polypropylène
- Fermeture avec dôme : aluminium peint ENAB44100 pour les versions Mica Slim SS uniquement
- Verre antidérapant disponible sur demande
- Films holographiques : polycarbonate non-jaunissant

Toutes les versions disposent d'une alimentation intégrée non gradable.

INSTALLATION / MONTAGE

Le luminaire est livré complet : corps, pot d'encastrement, collerette et fermeture verre.
Toutes les versions sont livrées pré-câblées avec câble H07RN-F 3G 1,5 mm² lg. 0,4 m mini.

Pour les applications extérieures, un drainage de 30 cm ou un système de drainage équivalent doit être utilisé sous le pot d'encastrement pour assurer l'évacuation de l'eau. Ce pot d'encastrement peut être installé dans le bitume à condition que la température maxi du bitume soit d'environ 80 °C.
Les luminaires doivent fonctionner ouverts durant 45 minutes afin d'évacuer l'humidité ambiante.
Les encastrés de sols Mica et Mica Slim peuvent être installés dans les zones où la vitesse des véhicules n'excède pas 30 km/h pour les versions planes et 20 km/h pour les versions avec dôme.

Pour faciliter l'installation, le câblage peut être effectué à l'aide des connecteurs IP68 (codes 96257910, 96260809, 96272068 et 60800549).
Pour le passage en coupure, utiliser des boîtiers de dérivation IP67 (codes 96257909 et 96257908).
Toutes les versions disposent d'une alimentation intégrée.
En accord avec la norme EN60598-2–13 la charge statique maximum est de 5000 kg pour les versions équipées de verre plat avec collerette inox, 3500 kg pour les versions équipées de verre plat avec collerette en aluminium.
Pour les versions RGB (Mica Slim I), les LED sont pilotées par un contrôleur DMX (non fourni).
Film holographique (pour les versions LED uniquement) : ouvrir la fermeture en verre et insérer le film holographique sous le verre, de manière à ce que le côté lisse du film soit en contact avec le verre. Faire tourner le film pour obtenir l'effet lumineux souhaité avant le serrage définitif de la collerette.

Mica Slim A SF (semi-sablé)

Mica Slim SS SF (semi-sablé)

Mica Slim S FR (sablé)

Mica Slim I SF (semi-sablé)

SOURCE

LED 2,5–27,3 W

CARACTÉRISTIQUES

CE IP67 IK10

DONNÉES COMMERCIALES

Désignation	Poids (kg)	Code SAP
Mica Slim SS LED		
MICA SLIM SS 1L35 ACC 24D 832 AL SF	1,57	96271533
MICA SLIM SS 1L35 ACC 24D 832 RS SF	1,74	96271534
MICA SLIM SS 1L35 ACC 24D 840 AL SF	1,57	96271531
MICA SLIM SS 1L35 ACC 24D 840 RS SF	1,74	96271532
MICA SLIM SS 1L35 ACC 24D BLU AL SF	1,74	96271535
MICA SLIM SS 1L35 ACC 24D BLU RS SF	1,74	96271536
MICA SLIM SS 1L35 ACC 7D 832 AL SF	1,57	96271480
MICA SLIM SS 1L35 ACC 7D 832 RS SF	1,74	96271477
MICA SLIM SS 1L35 ACC 7D 840 AL SF	1,57	96271479
MICA SLIM SS 1L35 ACC 7D 840 RS SF	1,74	96271476
MICA SLIM SS 1L35 ACC 7D BLU AL SF	1,57	96271481
MICA SLIM SS 1L35 ACC 7D BLU RS SF	1,74	96271478
MICA SLIM SS 1L35 SOFT 832 AL FR	1,47	96271474
MICA SLIM SS 1L35 SOFT 832 RS FR	1,64	96271471
MICA SLIM SS 1L35 SOFT 840 AL FR	1,47	96271473
MICA SLIM SS 1L35 SOFT 840 RS FR	1,64	96271470
MICA SLIM SS 1L35 SOFT BLU AL FR	1,47	96271475
MICA SLIM SS 1L35 SOFT BLU RS FR	1,64	96271472
MICA SLIM SS 1L70 ACC 832 EDO W1	1,47	96271488
MICA SLIM SS 1L70 ACC 832 EDO W2	1,47	96271489
MICA SLIM SS 1L70 ACC 832 EDO W8	1,47	96271490
MICA SLIM SS 1L70 ACC 840 EDO W1	1,47	96271482
MICA SLIM SS 1L70 ACC 840 EDO W2	1,47	96271484
MICA SLIM SS 1L70 ACC 840 EDO W8	1,47	96271486
MICA SLIM SS 1L70 ACC BLU EDO W1	1,47	96271483
MICA SLIM SS 1L70 ACC BLU EDO W2	1,47	96271485
MICA SLIM SS 1L70 ACC BLU EDO W8	1,47	96271487
Mica Slim S LED		
MICA SLIM S 3L35 ACC 10D 832 AL SF	2,34	96271501

Désignation	Poids (kg)	Code SAP
MICA SLIM S 3L35 ACC 10D 832 RS SF	2,60	96271498
MICA SLIM S 3L35 ACC 10D 840 AL SF	2,34	96271500
MICA SLIM S 3L35 ACC 10D 840 RS SF	2,60	96271497
MICA SLIM S 3L35 ACC 10D BLU AL SF	2,34	96271502
MICA SLIM S 3L35 ACC 10D BLU RS SF	2,60	96271499
MICA SLIM S 3L35 ACC 23D 832 AL SF	2,34	96271539
MICA SLIM S 3L35 ACC 23D 832 RS SF	2,60	96271540
MICA SLIM S 3L35 ACC 23D 840 AL SF	2,34	96271537
MICA SLIM S 3L35 ACC 23D 840 RS SF	2,60	96271538
MICA SLIM S 3L35 ACC 23D BLU AL SF	2,34	96271541
MICA SLIM S 3L35 ACC 23D BLU RS SF	2,60	96271542
MICA SLIM S 3L35 SOFT 832 AL FR	2,20	96271495
MICA SLIM S 3L35 SOFT 832 RS FR	2,45	96271492
MICA SLIM S 3L35 SOFT 840 AL FR	2,20	96271494
MICA SLIM S 3L35 SOFT 840 RS FR	2,45	96271491
MICA SLIM S 3L35 SOFT BLU AL FR	2,20	96271496
MICA SLIM S 3L35 SOFT BLU RS FR	2,45	96271493
Mica Slim A LED		
MICA SLIM A 5L90 ACC 8D 832 AL SF	4,93	96271513
MICA SLIM A 5L90 ACC 8D 832 RS SF	5,71	96271510
MICA SLIM A 5L90 ACC 8D BLU AL SF	4,93	96271514
MICA SLIM A 5L90 ACC 8D BLU RS SF	5,71	96271511
MICA SLIM A 5L90 ACC 28D 832 AL SF	4,93	96271545
MICA SLIM A 5L90 ACC 28D 832 RS SF	5,71	96271546
MICA SLIM A 5L90 ACC 28D 840 AL SF	4,93	96271543
MICA SLIM A 5L90 ACC 28D 840 RS SF	5,71	96271544
MICA SLIM A 5L90 ACC 28D BLU AL SF	4,93	96271547
MICA SLIM A 5L90 ACC 28D BLU RS SF	5,71	96271548
MICA SLIM A 4L50 SOFT 832 AL FR	4,43	96271507
MICA SLIM A 4L50 SOFT 832 RS FR	5,22	96271504
MICA SLIM A 4L50 SOFT 840 AL FR	4,43	96271506
MICA SLIM A 4L50 SOFT 840 RS FR	5,22	96271503
MICA SLIM A 4L50 SOFT BLU AL FR	4,43	96271508
MICA SLIM A 4L50 SOFT BLU RS FR	5,22	96271505
MICA SLIM A 5L90 ACC 8D 840 AL SF	4,93	96271512
MICA SLIM A 5L90 ACC 8D 840 RS SF	5,71	96271509

Mica

Gamme d'encastrés de sol résistant au passage de véhicule et ne nécessitant qu'une faible profondeur d'encastrement

www.thornlighting.fr/**MICA**

Désignation	Poids (kg)	Code SAP
Mica Slim I LED		
MICA SLIM I 9L90 ACC 28D 832 AL SF	8,49	96271551
MICA SLIM I 9L90 ACC 28D 832 RS SF	9,78	96271552
MICA SLIM I 9L90 ACC 28D BLU AL SF	8,49	96271553
MICA SLIM I 9L90 ACC 28D BLU RS SF	9,78	96271554
MICA SLIM I 9L90 ACC 8D 832 AL SF	8,49	96271517
MICA SLIM I 9L90 ACC 8D 832 RS SF	9,78	96271518
MICA SLIM I 9L90 ACC 8D 840 AL SF	8,49	96271515
MICA SLIM I 9L90 ACC 8D 840 RS SF	9,78	96271516
MICA SLIM I 9L90 ACC 8D BLU AL SF	8,49	96271519
MICA SLIM I 9L90 ACC 8D BLU RS SF	9,78	96271520
MICA SLIM I 15L25 SOFT RGB DMX AL FR	8,49	96271529
MICA SLIM I 15L25 SOFT RGB DMX RS FR	9,78	96271530
MICA SLIM I 7L50 ACC 22D RGB DMX AL SF	8,49	96271521
MICA SLIM I 7L50 ACC 22D RGB DMX RS SF	9,78	96271522
MICA SLIM I 9L50 SOFT 832 AL FR	8,49	96271525
MICA SLIM I 9L50 SOFT 832 RS FR	9,78	96271526
MICA SLIM I 9L50 SOFT 840 AL FR	8,49	96271523
MICA SLIM I 9L50 SOFT 840 RS FR	9,78	96271524
MICA SLIM I 9L50 SOFT BLU AL FR	8,49	96271527
MICA SLIM I 9L50 SOFT BLU RS FR	9,78	96271528
MICA SLIM I 9L90 ACC 28D 840 AL SF	8,49	96271549
MICA SLIM I 9L90 ACC 28D 840 RS SF	9,78	96271550
Films holographiques Mica Slim LED		
MICA SLIM A LED HOLO FILM 60X1°	0,95	96260436
MICA SLIM A LED HOLO FILM 60X60°	0,95	96260437
MICA SLIM A LED HOLO FILM 75X45°	0,95	96260438
MICA SLIM I LED HOLO FILM 60X1°	0,95	96260439
MICA SLIM I LED HOLO FILM 60X60°	0,95	96260440
MICA SLIM I LED HOLO FILM 75X45°	0,95	96260441
MICA SLIM S LED HOLO FILM 60X1?	0,45	96260433
MICA SLIM S LED HOLO FILM 60X60°	0,45	96260434
MICA SLIM S LED HOLO FILM 75X45°	0,45	96260435
MICASLIMSS/CESAR1CIRC LED HOLOFILM60X1°	0,45	96260430
MICASLIMSS/CESAR1CIRC LED HOLOFILM60X60°	0,45	96260431
MICASLIMSS/CESAR1CIRC LED HOLOFILM75X45°	0,45	96260432
Accessoires Mica Slim LED		
CON CABLE 3/3X1,5² IP67 ZUM	0,10	60800549
CONNECT CABLE 2/3X1,5²-4² TH390 IP68	0,05	96260809
CONNECT CABLE 2/4X1,5²-4² TH391 IP68	0,05	96260810
CONNECT CABLE BOX 3/4X2,5² IP67	0,40	96257908
CONNECT CABLE BOX 4/6X2,5² IP67	0,77	96257909

Afin de vous simplifier la lecture des données commerciales, veuillez consulter les abréviations (à l'interieur de la couverture).
Pour plus d'informations, rendez-vous sur notre site Internet www.thornlighting.fr

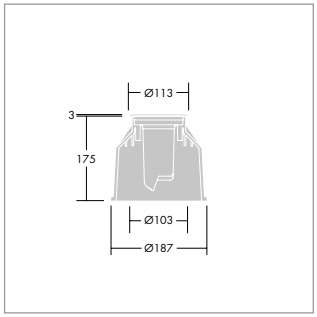

Mica Slim SS RS, Collerette inox

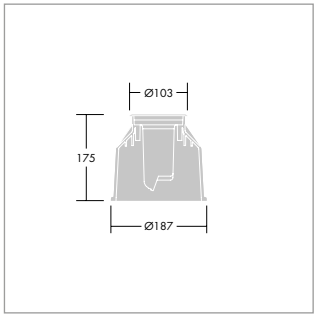

Mica Slim SS AL, Collerette alu

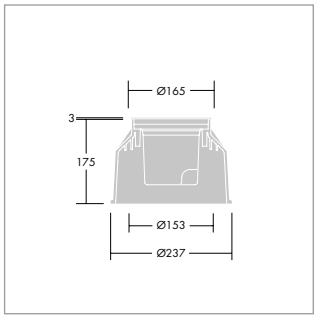

Mica Slim S RS, Collerette inox

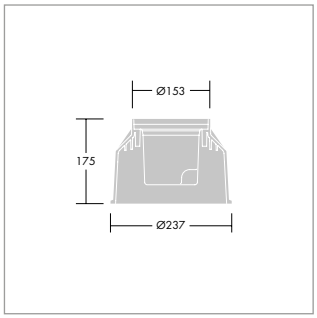

Mica Slim S AL, Collerette alu

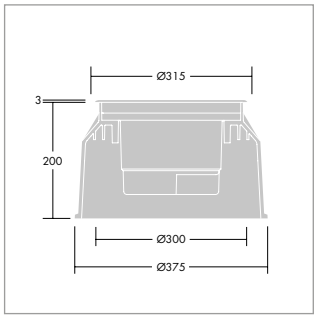

Mica Slim I RS, Collerette inox

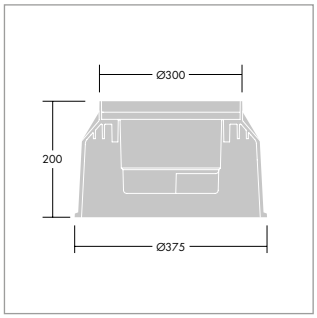

Mica Slim I AL, Collerette alu

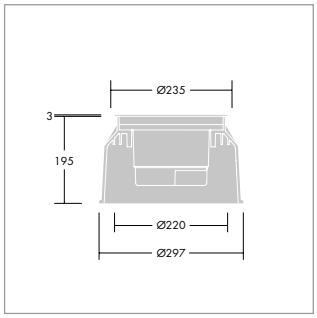

Mica Slim A RS, Collerette inox

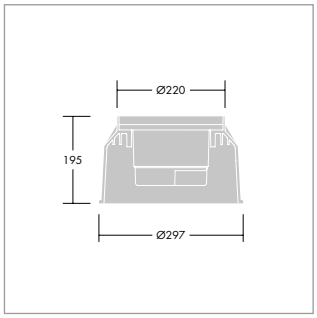

Mica Slim A AL, Collerette alu

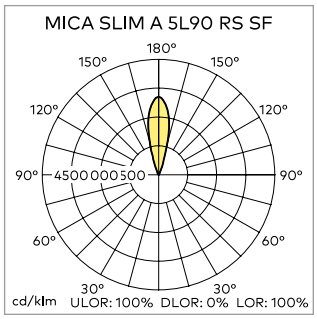

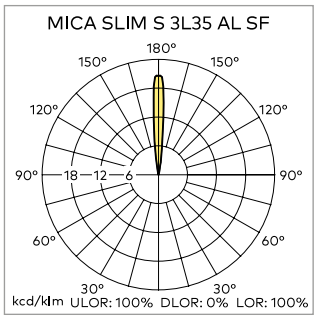

VALLEX GARDEN
HOTEL

Jalon LED

Luminaire encastré mural compact et performant, pour le balisage des cheminements piétonniers

www.thornlighting.fr/**JALL**

- Luminaire de faibles dimensions (71 x 108 mm) délivrant un large faisceau asymétrique, idéal pour les applications extérieures et intérieures
- Choix entre 2 modèles (vertical ou horizontal) et 2 températures de couleur (3000 K ou 4000 K)
- Ensemble complet avec driver intégré
- Pot d'encastrement livré avec protection de chantier en polystyrène

MATÉRIAUX / FINITIONS

- Face avant : fonderie d'aluminium, finition peinture gris anthracite AKZO 900 sablé. Finitions gris clair RAL 9006 ou blanc RAL 9003 possibles sur demande (à partir de 10 pièces). Autres couleurs RAL sur demande (à partir de 50 pièces)
- Boîtier du luminaire : techno polymère
- Fermeture : polycarbonate
- Pot d'encastrement : polyéthylène
- Protection de chantier : polystyrène
- Joints : silicone
- Vis externes : acier inoxydable AISI304
- Vis internes : acier galvanisé au chrome
- Passe-fil : TPE

INSTALLATION / MONTAGE

Fixer le pot d'encastrement dans le mur. Raccorder le luminaire à l'alimentation secteur via le passe-fil latéral (câble Ø 9mm maxi). Fixer le luminaire sur le pot d'encastrement à l'aide des 2 vis fournies. Pour le passage en coupure, utiliser un boîtier de dérivation.

Jalon LED horizontal

Détail de l'optique asymétrique

Jalon LED vertical

Détail de la protection de chantier

SOURCE

LED 4 W

CARACTÉRISTIQUES

CE IP65 IK05

DONNÉES COMMERCIALES

Livré complet avec un boîtier à sceller équipé d'une protection de chantier.
Possibilité de commander séparément le boîtier à sceller (compatible pour les versions horizontale et verticale).

Désignation	Poids (kg)	Code SAP
Jalon LED vertical		
JALON LED 12L18 830 MWA V	0,30	96271422
JALON LED 12L18 840 MWA V	0,30	96271420
Jalon LED horizontal		
JALON LED 12L18 830 MWA H	0,30	96271423
JALON LED 12L18 840 MWA H	0,30	96271421
Jalon LED - Pot d'encastrement		
JALON LED RBOX V/H	0,10	96271424

Afin de vous simplifier la lecture des données commerciales, veuillez consulter les abréviations (à l'interieur de la couverture).
Pour plus d'informations, rendez-vous sur notre site Internet www.thornlighting.fr

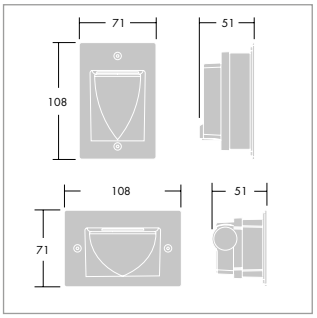

Jalon LED vertical et horizontal

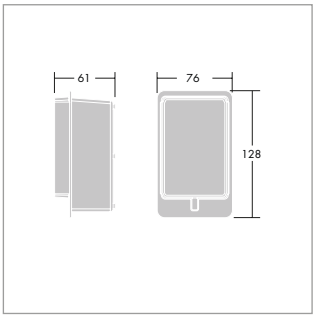

Pot d'encastrement

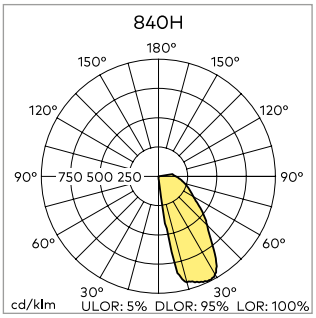

Linn

Gamme complète d'encastrés muraux offrant un large choix pour l'éclairage de tous les types de cheminements piétonnniers

www.thornlighting.fr/**LINN**

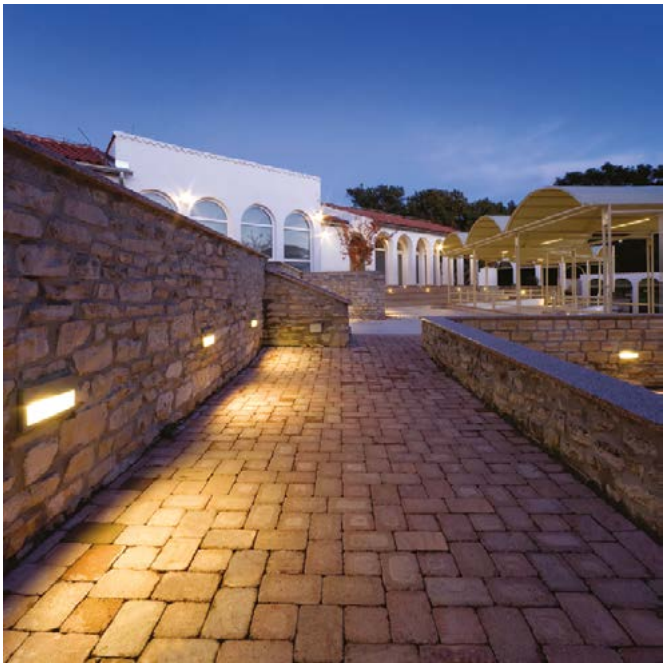

- Design modulaire offrant de nombreuses possibilités d'éclairage avec principalement des sources LED
- Luminaire compact intégrant tous les composants dans un même boîtier, pour une installation aisée dans le pot d'encastrement
- 2 modèles d'encastrés muraux : carré ou rectangulaire, avec choix entre 4 cadres de finition, pour une adaptation optimale à tous les environnements
- Disponible également en version borne rectangulaire ht. 55 cm

MATÉRIAUX / FINITIONS

- Corps : fonderie d'aluminium EN AB 47100 finition peinture en gris anthracite AKZO 900 sablé
- Fermeture : verre trempé ép. 6 mm pour les versions carrées et ép. 8 mm pour les versions rectangulaires
- Pot d'encastrement : polypropylène avec 40 % de talc. Livré avec protection de chantier en polystyrène
- Joint : Dutral
- Visserie : acier inoxydable

INSTALLATION / MONTAGE

Sceller le pot d'encastrement dans le mur. Raccorder la source lumineuse à l'alimentation secteur.
Fixer le luminaire dans le pot d'encastrement.
Fixer ensuite le cadre de finition sur le corps du luminaire à l'aide des 4 vis Torx avec détrompeur central.
Il est possible de faire un passage en coupure avec les modèles rectangulaires.

DONNÉES COMMERCIALES

Tous les encastrés muraux Linn ont besoin d'un pot d'encastrement à commander séparément pour leur installation.
Pour un luminaire complet il faut commander un corps et un cadre de finition, sauf la version « Performance », qui est livrée pré-assemblée.
Des vis pour clef Allen standard sont disponibles pour remplacer les vis Torx avec détrompeur central si nécessaire. Dans ce cas il faut commander le code 96262922 ou 96262927, en fonction du modèle de luminaire.

Désignation	Poids (kg)	Code SAP
Corps carré Linn		
LINN SQ LED 2L35 832	0,30	96262124
LINN SQ LED 2L35 842	0,30	96262125
Corps rectangulaire Linn		
LINN RCT LED 6L50 832	0,67	96262126
LINN RCT LED 6L50 842	0,67	96262127
Versions Performance Linn		
LINN RCT LED 6L50 732 CL GL	1,05	96262137
LINN RCT LED 6L50 742 CL GL	1,05	96262138
Cadres de finition carrés Linn		
LINN SQ BAF FRAME	0,21	96262131
LINN SQ FR GL FRAME	0,16	96262129
LINN SQ GRID FRAME	0,20	96262132
LINN SQ VISOR FRAME	0,20	96262130
Cadres de finition rectangulaires Linn		
LINN RCT BAF FRAME	0,44	96262135
LINN RCT FR GL FRAME	0,36	96262133
LINN RCT GRID FRAME	0,47	96262136
LINN RCT VISOR FRAME	0,44	96262134
Pot d'encastrement Linn		
LINN ALLEN SCREWS X 4	0,20	96262922
LINN RCT ALLEN SCREWS X 4	0,20	96262927
LINN RCT RBOX	0,25	96262140
LINN SQ RBOX	0,11	96262139
Borne Linn		
LINN RCT BOLLARD EXTENSION	4,35	96264336
LINN RCT BOLLARD GROUND BASE	2,50	96264339

Afin de vous simplifier la lecture des données commerciales, veuillez consulter les abréviations (à l'interieur de la couverture).
Pour plus d'informations, rendez-vous sur notre site Internet www.thornlighting.fr

Version avec verre sablé (FR)

Version avec visière (VS)

Version Performance (CL)

SOURCE

LED 11,3 W

CARACTÉRISTIQUES

CE EN 60598 IP65 IK10 T_a35 850 °C

Version avec coupe-flux (BAF)

Version avec grille (GRID)

Borne Performance

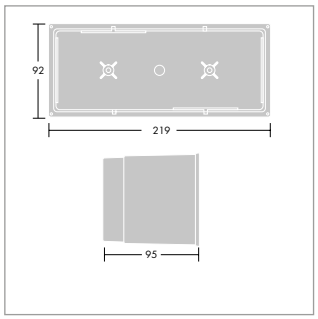

Pot d'encastrement rectangulaire

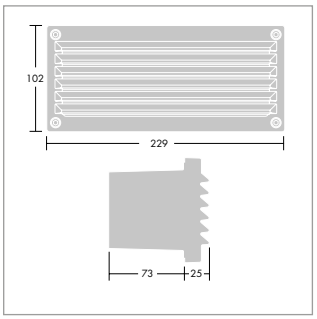

LINN rectangulaire avec grille

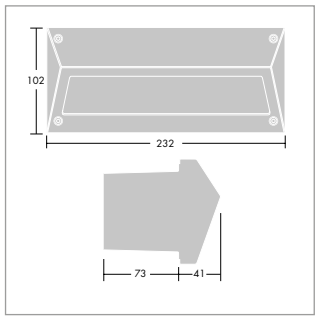

LINN rectangulaire avec coupe-flux

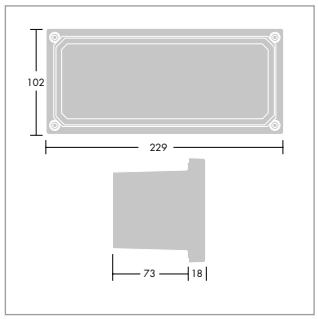

LINN rectangulaire avec verre sablé ou clair

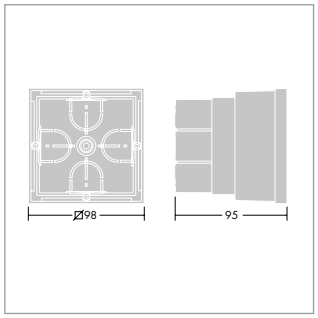

Pot d'encastrement carré

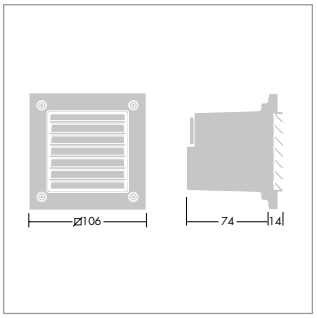

LINN carré avec grille

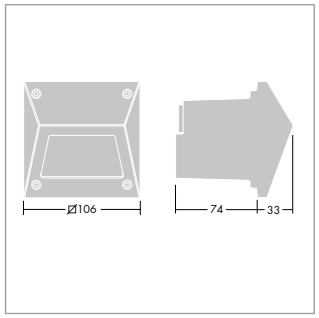

LINN carré avec coupe-flux

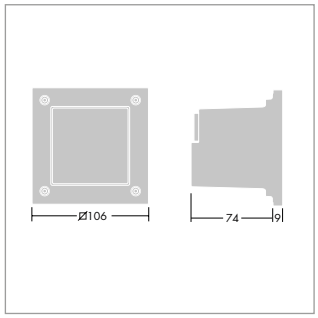

LINN carré avec verre sablé ou clair

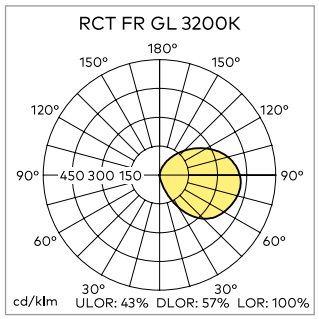

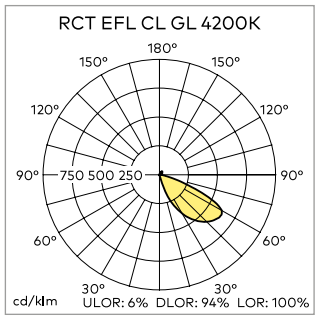

L'éclairage extérieur

LES PROJECTEURS FONCTIONNELS

108
Areaflood Pro

112
LED Fit

114
Olsys Area

Rhondda Heritage Park, UK

NOUVEAU

Areaflood Pro

Projecteurs polyvalents à haute performance pour l'éclairage de grands espaces sans nuisances lumineuses

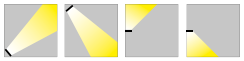

www.thornlighting.fr/**AFLP**

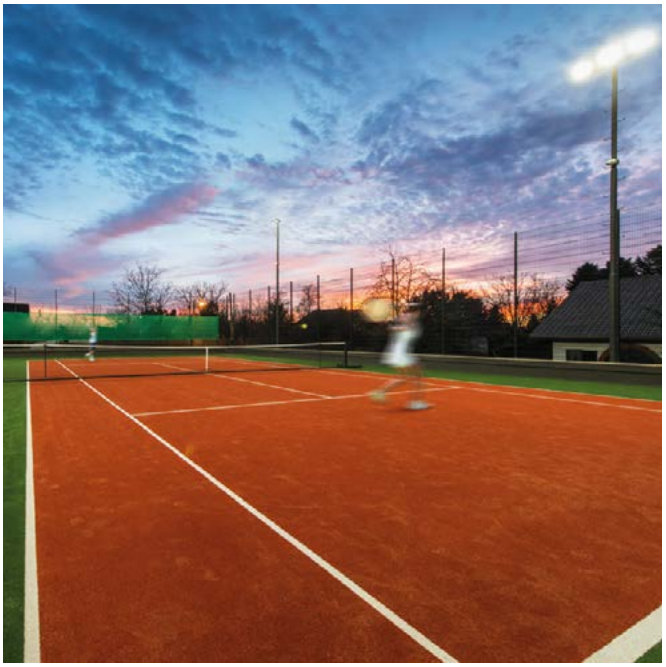

- Performances et efficacités optiques de première classe, avec un large choix de systèmes de gestion intégrés (bi-puissance autonome, gradation Dali, communication bi-directionnelle par courant porteur ou radio-fréquence)
- Contrôle précis du flux lumineux (0 cd à 90°, absence de lumière perdue) pour le confort des usagers
- Compact et léger afin d'éviter des frais de structure additionnels, surtout en cas de rénovation de l'éclairage
- Maintenance réduite au minimum grâce à la durée de vie étendue des LED et drivers
- Disponible en 3 tailles (Small, Medium et Large). Tailles Medium & Large conformes à la norme DIN 18032-3:1997-04 (salles de sport, salles de gymnastique, salles polyvalentes - Partie 3 : Test de sécurité contre les lancements de ballons)

MATÉRIAUX / FINITIONS

Corps et fourche : fonderie d'aluminium, finition peinture poudre gris clair AKZO 150 sablé
Fermeture : verre plat trempé ép. 4 mm
Visserie : acier inoxydable

INSTALLATION / MONTAGE

- Taille Small:
  Fixation de la fourche par un boulon via un trou Ø 22 mm ou par deux boulons via deux trous Ø 12 mm
- Taille Medium & Large:
  Fixation de la fourche par un boulon via un trou Ø 22 mm ou par deux boulons via deux trous Ø 15 mm ou deux trous Ø 12 mm
- Fourche réversible pour une installation suspendue et réglage simplifié grâce à 2 indicateurs latéraux avec vis de pression
- Presse-étoupe pour câble Ø 8 à 12 mm. Accès au driver par le dessus du projecteur
- Accessoire de fixation pour montage en top sur mât avec emmanchement Ø 60 mm
- Installation typique du projecteur à l'horizontale. Possibilité d'inclinaison de quelques degrés afin d'optimiser la distribution lumineuse dans certains cas d'application
- Pour l'illumination de façade, il est possible de retourner le projecteur vers le haut
- Version pour piscine sur demande, (veuillez nous consulter)

DONNÉES COMMERCIALES

Désignation	Poids (kg)	Code SAP
Areaflood Pro Small, optique asymétrique 40°, gradable DALI		
AFP S 24L35-740 A/S4 HFX CL2	6,20	96644720
AFP S 24L50-740 A/S4 HFX CL2	6,20	96644740
AFP S 36L35-740 A/S4 HFX CL2	6,23	96644780
AFP S 24L70-740 A/S4 HFX CL2	6,20	96644760
AFP S 36L50-740 A/S4 HFX CL2	6,23	96644810
AFP S 36L70-740 A/S4 HFX CL2	6,29	96644848
Areaflood Pro Small, optique asymétrique 50°, gradable DALI		
AFP S 24L35-740 A/S5 HFX CL2	6,20	96644721
AFP S 24L50-740 A/S5 HFX CL2	6,20	96644741
AFP S 36L35-740 A/S5 HFX CL2	6,23	96644781
AFP S 24L70-740 A/S5 HFX CL2	6,20	96644761
AFP S 36L50-740 A/S5 HFX CL2	6,23	96644811
AFP S 36L70-740 A/S5 HFX CL2	6,29	96644849
Areaflood Pro Small, optique asymétrique 60°, gradable DALI		
AFP S 24L35-740 A/S6 HFX CL2	6,20	96644722
AFP S 24L50-740 A/S6 HFX CL2	6,20	96644742
AFP S 36L35-740 A/S6 HFX CL2	6,23	96644782
AFP S 24L70-740 A/S6 HFX CL2	6,20	96644762
AFP S 36L50-740 A/S6 HFX CL2	6,23	96644812
AFP S 36L70-740 A/S6 HFX CL2	6,29	96644850
Areaflood Pro Small, optique asymétrique extra large, gradable DALI		
AFP S 24L35-740 EWR HFX CL2	6,20	96644723
AFP S 24L50-740 EWR HFX CL2	6,20	96644743
AFP S 36L35-740 EWR HFX CL2	6,23	96644783
AFP S 24L70-740 EWR HFX CL2	6,20	96644763
AFP S 36L50-740 EWR HFX CL2	6,23	96644813
AFP S 36L70-740 EWR HFX CL2	6,29	96644851
Areaflood Pro Small, optique asymétrique large, gradable DALI		
AFP S 24L35-740 WR HFX CL2	6,20	96644724
AFP S 24L50-740 WR HFX CL2	6,20	96644744
AFP S 36L35-740 WR HFX CL2	6,23	96644784
AFP S 24L70-740 WR HFX CL2	6,20	96644764
AFP S 36L50-740 WR HFX CL2	6,23	96644814
AFP S 36L70-740 WR HFX CL2	6,29	96644852

Taille Small

Taille Medium

Taille Large

SOURCE

LED 28–308 W

CARACTÉRISTIQUES

CE IP66 IK08

Désignation	Poids (kg)	Code SAP
Areaflood Pro Medium, optique asymétrique 40°, gradable DALI		
AFP M 48L35-740 A/S4 HFX CL2	11,77	96644888
AFP M 48L50-740 A/S4 HFX CL2	12,95	96644908
AFP M 72L35-740 A/S4 HFX CL2	13,75	96644948
AFP M 48L70-740 A/S4 HFX CL2	13,62	96644928
AFP M 72L50-740 A/S4 HFX CL2	13,75	96644978
AFP M 72L70-740 A/S4 HFX CL2	13,75	96645016
Areaflood Pro Medium, optique asymétrique 50°, gradable DALI		
AFP M 48L35-740 A/S5 HFX CL2	11,77	96644889
AFP M 48L50-740 A/S5 HFX CL2	12,95	96644909
AFP M 72L35-740 A/S5 HFX CL2	13,75	96644949
AFP M 48L70-740 A/S5 HFX CL2	13,62	96644929
AFP M 72L50-740 A/S5 HFX CL2	13,75	96644979
AFP M 72L70-740 A/S5 HFX CL2	13,75	96645017
Areaflood Pro Medium, optique asymétrique 60°, gradable DALI		
AFP M 48L35-740 A/S6 HFX CL2	11,77	96644890
AFP M 48L50-740 A/S6 HFX CL2	12,95	96644910
AFP M 72L35-740 A/S6 HFX CL2	13,75	96644950
AFP M 48L70-740 A/S6 HFX CL2	13,62	96644930
AFP M 72L50-740 A/S6 HFX CL2	13,75	96644980
AFP M 72L70-740 A/S6 HFX CL2	13,75	96645018
Areaflood Pro Medium, optique asymétrique extra large, gradable DALI		
AFP M 48L35-740 EWR HFX CL2	11,77	96644891
AFP M 48L50-740 EWR HFX CL2	12,95	96644911
AFP M 72L35-740 EWR HFX CL2	13,75	96644951
AFP M 48L70-740 EWR HFX CL2	13,62	96644931
AFP M 72L50-740 EWR HFX CL2	13,75	96644981
AFP M 72L70-740 EWR HFX CL2	13,75	96645019
Areaflood Pro Medium, optique asymétrique large, gradable DALI		
AFP M 48L35-740 WR HFX CL2	11,77	96644892
AFP M 48L50-740 WR HFX CL2	12,95	96644912
AFP M 72L35-740 WR HFX CL2	13,75	96644952
AFP M 48L70-740 WR HFX CL2	13,62	96644932
AFP M 72L50-740 WR HFX CL2	13,75	96644982
AFP M 72L70-740 WR HFX CL2	13,75	96645020

NOUVEAU

Areaflood Pro

Projecteurs polyvalents à haute performance pour l'éclairage de grands espaces sans nuisances lumineuses

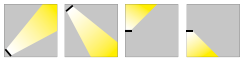

www.thornlighting.fr/**AFLP**

Désignation	Poids (kg)	Code SAP
Areaflood Pro Large, optique asymétrique 40°, gradation DALI		
AFP L 96L35-740 A/S4 HFX CL2	17,31	96645056
AFP L 120L35-740 A/S4 HFX CL2	17,06	96644552
AFP L 96L50-740 A/S4 HFX CL2	17,31	96645076
AFP L 144L35-740 A/S4 HFX CL2	18,49	96644612
AFP L 120L50-740 A/S4 HFX CL2	18,40	96644572
AFP L 96L70-740 A/S4 HFX CL2	18,35	96645096
AFP L 144L50-740 A/S4 HFX CL2	18,49	96644642
AFP L 120L70-740 A/S4 HFX CL2	18,40	96644592
AFP L 144L70-740 A/S4 HFX CL2	18,49	96644680
Areaflood Pro Large, optique asymétrique 50°, gradable DALI		
AFP L 96L35-740 A/S5 HFX CL2	17,31	96645057
AFP L 120L35-740 A/S5 HFX CL2	17,06	96644553
AFP L 96L50-740 A/S5 HFX CL2	17,31	96645077
AFP L 144L35-740 A/S5 HFX CL2	18,49	96644613
AFP L 120L50-740 A/S5 HFX CL2	18,40	96644573
AFP L 96L70-740 A/S5 HFX CL2	18,35	96645097
AFP L 144L50-740 A/S5 HFX CL2	18,49	96644643
AFP L 120L70-740 A/S5 HFX CL2	18,40	96644593
AFP L 144L70-740 A/S5 HFX CL2	18,49	96644681
Areaflood Pro Large, optique asymétrique 60°, gradable DALI		
AFP L 96L35-740 A/S6 HFX CL2	17,31	96645058
AFP L 120L35-740 A/S6 HFX CL2	17,06	96644554
AFP L 96L50-740 A/S6 HFX CL2	17,31	96645078
AFP L 144L35-740 A/S6 HFX CL2	18,49	96644614
AFP L 120L50-740 A/S6 HFX CL2	18,40	96644574
AFP L 96L70-740 A/S6 HFX CL2	18,35	96645098
AFP L 144L50-740 A/S6 HFX CL2	18,49	96644644
AFP L 120L70-740 A/S6 HFX CL2	18,40	96644594
AFP L 144L70-740 A/S6 HFX CL2	18,49	96644682
Areaflood Pro Large, optique asymétrique extra large, gradable DALI		
AFP L 96L35-740 EWR HFX CL2	17,31	96645059
AFP L 120L35-740 EWR HFX CL2	17,06	96644555
AFP L 96L50-740 EWR HFX CL2	17,31	96645079
AFP L 144L35-740 EWR HFX CL2	18,49	96644615
AFP L 120L50-740 EWR HFX CL2	18,40	96644575
AFP L 96L70-740 EWR HFX CL2	18,35	96645099
AFP L 144L50-740 EWR HFX CL2	18,49	96644645
AFP L 120L70-740 EWR HFX CL2	18,40	96644595
AFP L 144L70-740 EWR HFX CL2	18,49	96644683
Areaflood Pro Large, optique asymétrique large, gradable DALI		
AFP L 96L35-740 WR HFX CL2	17,31	96645060
AFP L 120L35-740 WR HFX CL2	17,06	96644556
AFP L 96L50-740 WR HFX CL2	17,31	96645080
AFP L 144L35-740 WR HFX CL2	18,49	96644616
AFP L 120L50-740 WR HFX CL2	18,40	96644576
AFP L 96L70-740 WR HFX CL2	18,35	96645100
AFP L 144L50-740 WR HFX CL2	18,49	96644646
AFP L 120L70-740 WR HFX CL2	18,40	96644596
AFP L 144L70-740 WR HFX CL2	18,49	96644684
Accessories		
AFP MTP 60MM R9006	1,66	96274660

Afin de vous simplifier la lecture des données commerciales, veuillez consulter les abréviations (à l'interieur de la couverture).
Pour plus d'informations, rendez-vous sur notre site Internet www.thornlighting.fr

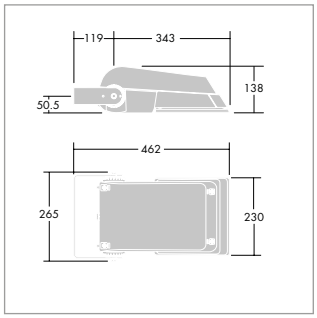

Areaflood Pro Small

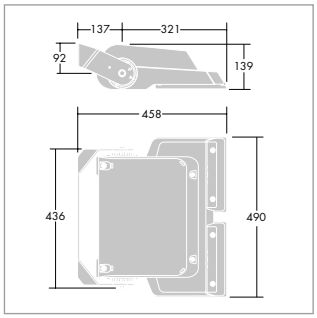

Areaflood Pro Medium

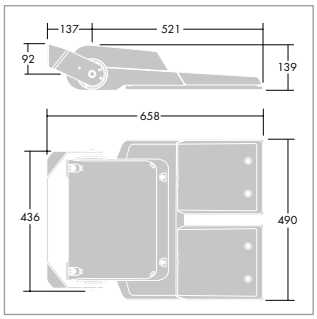

Areaflood Pro Large

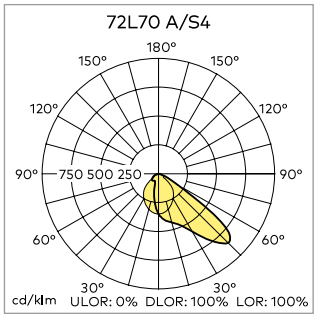

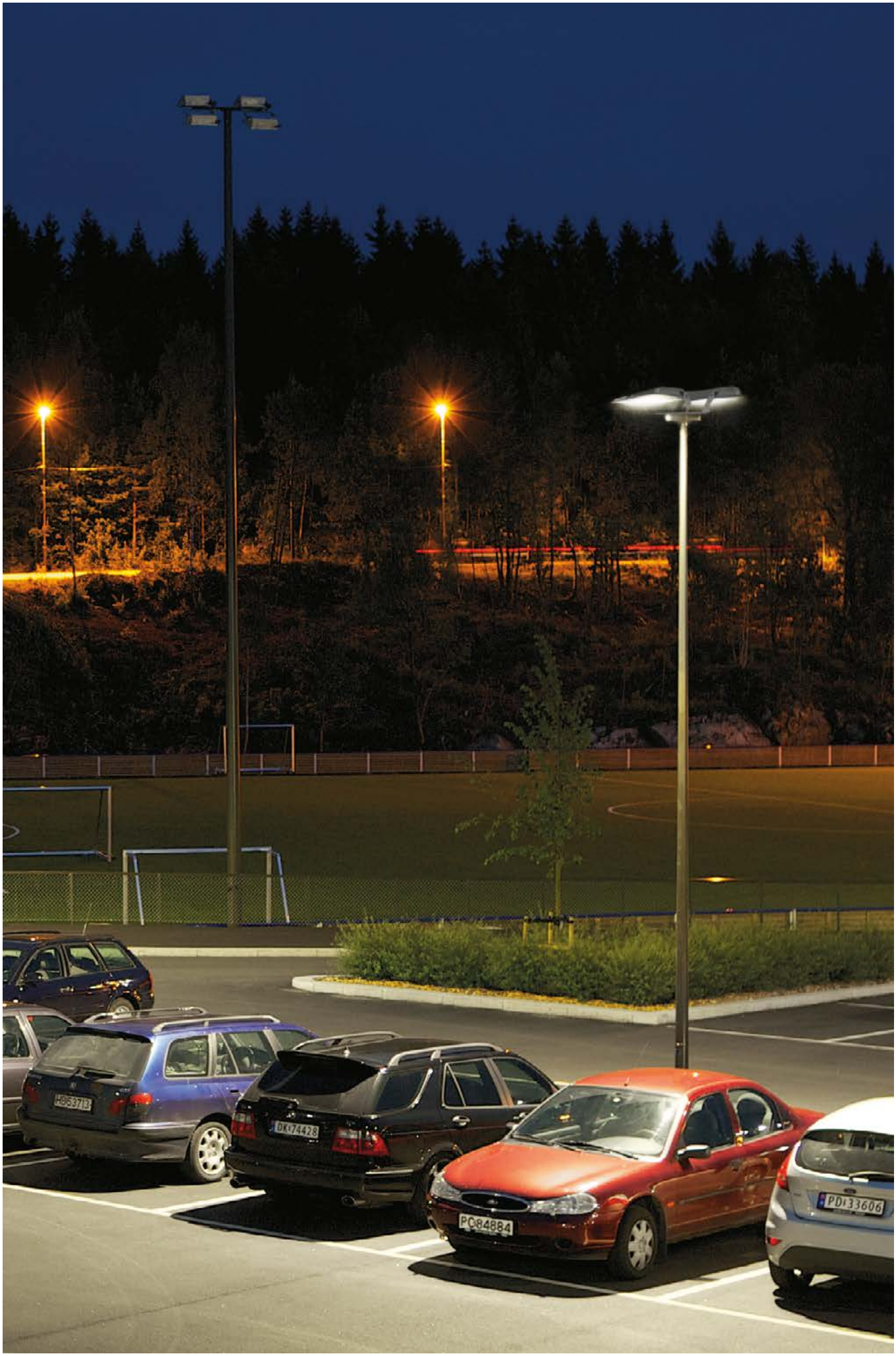
PC84884
PD133606

NOUVEAU

LED Fit

Projecteurs LED compacts, légers et efficients, offrant une alternative aux solutions traditionnelles

www.thornlighting.fr/**LEDF**

- Conception innovante rompant avec les solutions LED traditionnelles
- Optique asymétrique offrant un excellent contrôle de la lumière (0 cd à 90°) sans éblouissement
- Durée de vie de 50 000 heures avec un minimum d'entretien
- Jusqu'à 80 % d'économies d'énergie par rapport aux projecteurs avec lampe à décharge

MATÉRIAUX / FINITIONS
Corps : fonderie d'aluminium, finition peinture poudre gris clair AKZO 150 sablé

Fourche : acier galvanisé, finition peinture poudre gris clair AKZO 150 sablé
Fermeture : polycarbonate clair traité anti-UV
Visserie : acier inoxydable

INSTALLATION / MONTAGE
Fixation à l'aide d'une fourche pré-percée pour un boulon M10 ou deux boulons M8
Projecteur orientable sur 90°
Livré pré-câblé long. 60 cm

LED Fit Small

LED Fit Medium

LED Fit Small

Détail sortie de câble

SOURCE

LED 45–90 W

CARACTÉRISTIQUES

CE IP66 IK07

DONNÉES COMMERCIALES

Désignation	Poids (kg)	Code SAP
LED Fit		
LEDFIT S 45W A/S CL1 L840	1,70	96628332
LEDFIT M 90W A/S CL1 L840	3,00	96628333

Afin de vous simplifier la lecture des données commerciales, veuillez consulter les abréviations (à l'interieur de la couverture).
Pour plus d'informations, rendez-vous sur notre site Internet www.thornlighting.fr

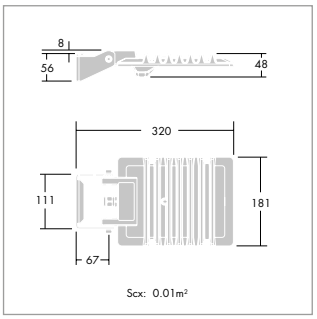

LED Fit Small

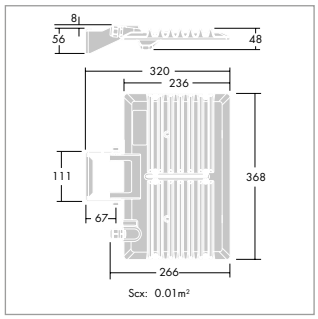

LED Fit Medium

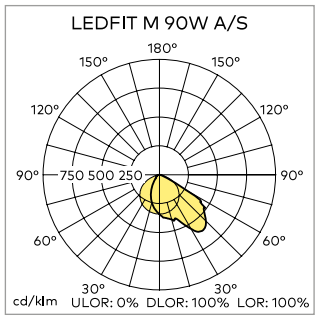

Olsys Area

Projecteurs LED durables, polyvalents et performants, pour l'éclairage de grands espaces extérieurs et intérieurs

www.thornlighting.fr/**OSYS**

- Disponible en 2 tailles et 2 températures de couleur, 3 possibilités de montage (en applique, au sol, en top de mât). Inclinaison réglable de -90° à +90°
- Coût global réduit avec un système de gestion thermique optimisé, permettant une longue durée de vie
- Fonderie d'aluminium robuste à l'épreuve du temps (IP66/IK08), avec une protection contre les surtensions de 10 kV
- Design minimaliste, coordonnés aux autres luminaires de la gamme Olsys (versions Street - voir pages 164 et illum - voir pages 120) avec mât et crosses dédiés, pour une intégration parfaite dans l'environnement

MATÉRIAUX / FINITIONS
- Corps : fonderie d'aluminium (AS9U) peinture poudre gris clair AKZO 150 sablé
- Fermeture : polycarbonate clair traité anti-UV (taille 1) ou verre plat trempé (taille 2)
- Optique: polycarbonate (taille 1) ou micro réflecteurs en aluminium anodisé à haute réflectivité (taille 2)
- Visserie : acier inoxydable

INSTALLATION / MONTAGE
Projecteur taille 2 fourni pré-câblé avec prolongateur
- Installation murale :
  Livré prêt à installer avec orifice latéral operculable sur l'embase, dans le cas de câblage non intégré au mur
- Installation au sol :
  A l'aide d'un support dédié à planter dans le sol
- Installation portée :
  A l'aide de crosses et de mâts dédiés (voir Olsys Street)

Ensemble de mâts dédiés pour l'éclairage de grands espaces ou de parkings.
Livré complet, dans un seul carton.

Montage en applique

Détail optique Olsys taille 1

Montage au sol

Détail optique Olsys taille 2

SOURCE

LED 24–113 W

CARACTÉRISTIQUES

CE EN 60598 IP66 IK08 T_a50

DONNÉES COMMERCIALES

Désignation	Poids (kg)	Code SAP
Olsys 1 area		
OLSYS1 10L70-740 A/S CL2	2,75	96274077
OLSYS1 20L70-730 A/S CL2	2,80	96274083
OLSYS1 20L70-740 A/S CL2	2,75	96274087
Olsys 2 area		
OLSYS2 24L70-740 A/S CL2	8,45	96274090
OLSYS2 36L70-740 A/S CL2	8,50	96274096
OLSYS2 48L70-740 A/S CL2	8,45	96274100
Olsys 1 area, accessoires de fixation		
OLSYS1 SPIKE	1,30	96262334

Afin de vous simplifier la lecture des données commerciales, veuillez consulter les abréviations (à l'interieur de la couverture).
Pour plus d'informations, rendez-vous sur notre site Internet www.thornlighting.fr

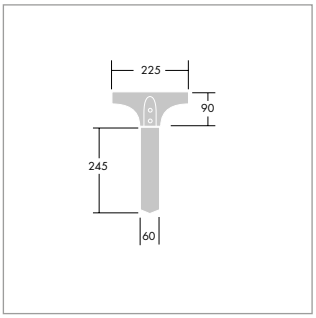

Support à planter (Spike)

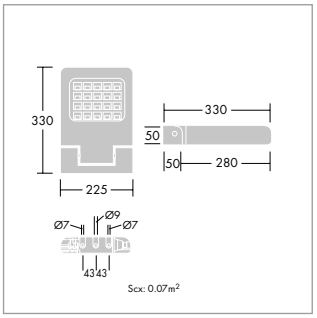

Olsys Arca taille 1

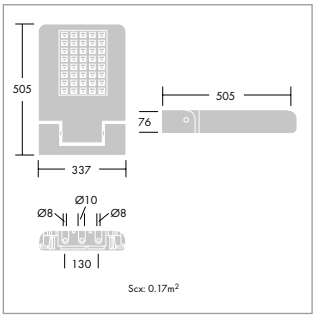

Olsys Arca taille 2

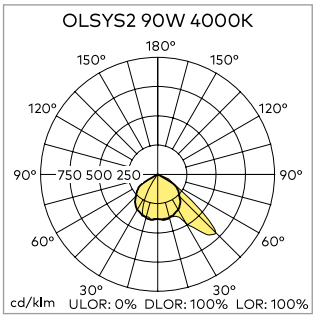

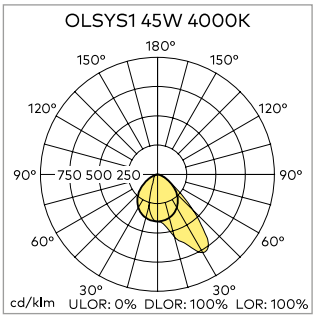

L'éclairage extérieur

LES PROJECTEURS D'ILLUMINATION

118
D-CO LED

120
Olsys Illumination

122
Satin 2

128
Vioo

Lincoln University, UK

D-CO LED

Projecteurs

www.thornlighting.fr/**DCOF**

Gamme de projecteurs LED compacts permettant la mise en valeur des végétaux dans les jardins et le soulignement des détails architecturaux

- Disponible en 2 tailles
- Montage sur fourche avec pied à piquer en option (fourni)
- Visière permettant de limiter l'éblouissement
- Alimentation intégrée au luminaire
- Livré pré-câblé longueur 5 m
- Choix entre 2 couleurs de LED: blanc chaud 3000 K et blanc neutre 4000 K

MATÉRIAUX / FINITIONS

Luminaires :
- Corps : aluminium, finition gris clair
- Lentilles : verre trempé
- Joint d'étanchéité : silicone
- Fourche : aluminium, finition gris clair
- Pied à piquer : aluminium, finition noir

Boîtiers de connexion : mélange PC/ABS

INSTALLATION / MONTAGE

Installation sur fourche avec pied à piquer en option (fourni)
Livré pré-câblé longueur 5m

Boîtiers de connections IP67 :
- Boîtier à 2 entrées / 1 sortie
- Boîtier à 2 entrées / 6 sorties

SOURCE

LED 3,6–7,2 W

CARACTÉRISTIQUES

CE EN 60598 IP67 IK08

DONNÉES COMMERCIALES

-

Désignation	Poids (kg)	Code SAP
Projecteurs D-CO LED taille 1		
D-CO F LED FLOOD1 3L35 830	0,40	96257244
D-CO F LED FLOOD1 3L35 840	0,40	96257245
Projecteurs D-CO LED taille 2		
D-CO F LED FLOOD2 6L50 830	0,90	96257246
D-CO F LED FLOOD2 6L50 840	0,90	96257247
Boîtiers de connexion D-CO LED		
CON CABLE BOX 2 ENTRIES 1 EXIT IP67	0,30	96257258
CON CABLE BOX 2 ENTRIES 6 EXIT IP67	0,40	96257259

Afin de vous simplifier la lecture des données commerciales, veuillez consulter les abréviations (à l'interieur de la couverture).
Pour plus d'informations, rendez-vous sur notre site Internet www.thornlighting.fr

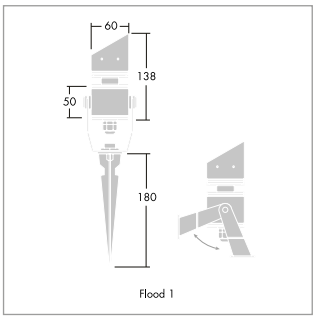

D-CO LED taille 1

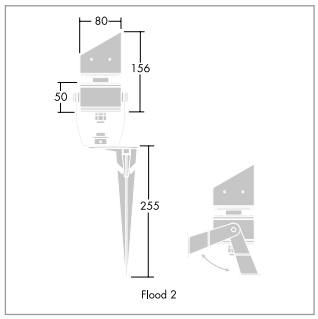

D-CO LED taille 2

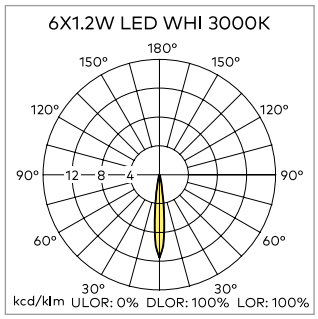

Olsys
Illumination

Projecteur LED discret, robuste et performant pour créer des mises en lumière décoratives

www.thornlighting.fr/**OSYI**

- Design minimaliste coordonné avec les autres luminaires de la gamme Olsys (Street - voir pages 164 et Area - voir pages 114)
- Inclinaison réglable de -90°/+90°, pour ajuster l'éclairage exactement comme vous le souhaitez
- Coût global réduit avec un système de gestion thermique optimisé, permettant une longue durée de vie
- Fonderie d'aluminium robuste à l'épreuve du temps (IP66/IK08), avec une protection contre les surtensions de 10 kV

MATÉRIAUX / FINITIONS
- Corps : fonderie d'aluminium (AS9U) peinture poudre gris clair (AKZO 150 sablé)
- Fermeture : polycarbonate clair traité anti-UV
- Optique: polycarbonate
- Visserie : acier inoxydable

INSTALLATION / MONTAGE
- Installation murale :
  Livré prêt à installer avec passage de câble latéral défonçable sur l'embase, dans le cas de câblage apparent
- Installation au sol :
  A l'aide d'un support dédié à planter dans le sol

Possibilité d'installation portée à l'aide de crosses de la gamme Olsys Street.
Livré complet, dans un seul carton.

Fixation murale

Fixation au sol

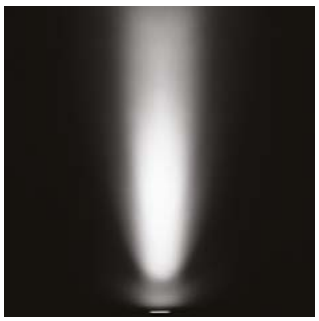

Effet faisceau

Inclinaison -90/+90°

Optique taille 1

SOURCE

LED 45–47 W

CARACTÉRISTIQUES

CE EN 60598 IP66 IK08 T_a50

DONNÉES COMMERCIALES

Ensemble livré complet. Commander également le support à planter pour une installation au sol.

Désignation	Poids (kg)	Code SAP
Olsys 1 illumination		
OLSYS1 20L70 740 CL2 2X6°	2,80	96262354
OLSYS1 20L70-730 2X6° CL2	2,80	96274081
OLSYS1 20L70-740 2X6° CL2	2,80	96274085
OLSYS1 20L70 730 CL2 2X6°	2,80	96262355
Accessoire de fixation Olsys illumination		
OLSYS1 SPIKE	1,30	96262334

Afin de vous simplifier la lecture des données commerciales, veuillez consulter les abréviations (à l'interieur de la couverture).
Pour plus d'informations, rendez-vous sur notre site Internet www.thornlighting.fr

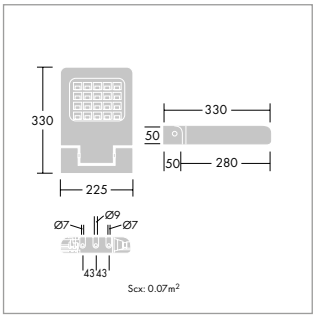

Olsys 1 illumination

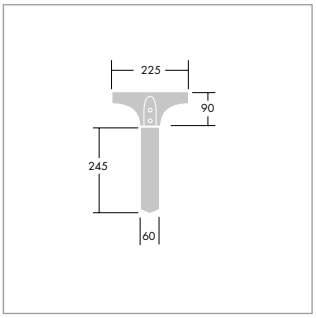

Support à planter (Spike)

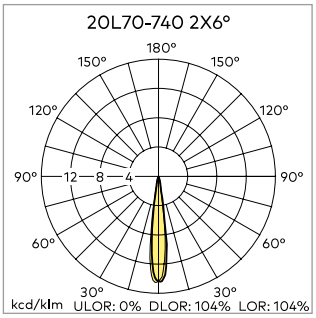

Satin 2

Réglette linéaire compacte offrant flexibilité, performance et contrôle pour l'illumination des façades

www.thornlighting.fr/**SAT2**

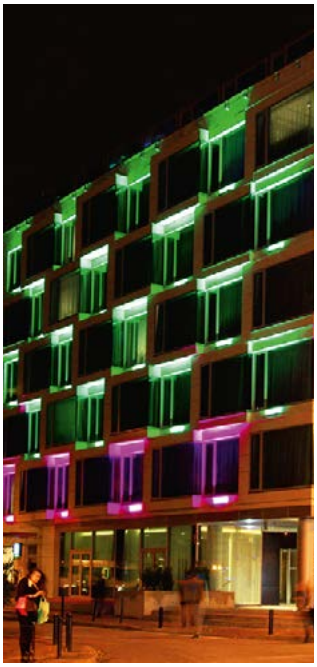

SOURCE

LED 11–57 W

CARACTÉRISTIQUES

CE EN 60598 IP67 IK08 T_a25 850°C

- Réglette compacte pré-cablée avec alimentation intégrée
- Large choix de longueurs de réglettes, de distributions lumineuses, de couleurs de LED et de raccordement (versions IN et IN/OUT).
- Possibilité d'installation juxtaposée avec un accessoire d'alignement pour obtenir un faisceau lumineux uniforme

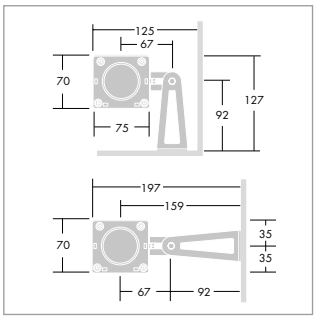

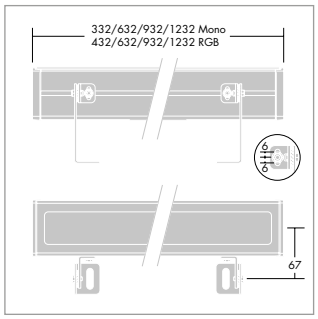

MATÉRIAUX / FINITIONS

- Réglette linéaire:
  Corps : aluminium extrudé EN AW 6060 T6, finition peinture poudre gris clair AKZO 150 sablé
  Embouts : polycarbonate gris clair
  Fermeture : polycarbonate traité anti-UV
  Patères : acier traité anti-corrosion, finition peinture poudre gris clair
- Fosses à encastrer:
  Cuve: fibro-ciment ép. 10 mm
  Cadre: acier inoxydable 304L
  Fermeture: verre trempé ép.10 mm
  Visserie: acier inoxydable

INSTALLATION / MONTAGE

Montage en surface ou encastré dans des fosses avec 2 patères réglables. Chaque patère est livrée en 2 pièces dont l'une est pré-installée et amovible latéralement sur la réglette. Fixer l'autre pièce sur la surface (vis non fournies) et assembler l'ensemble à l'aide des 2 vis fournies. Régler l'inclinaison avant de bloquer les vis. Les réglettes sont livrées pré-câblées avec des câbles non-connectorisés long.1m (H05 RNF pour l'alim et DMX 512 pour le signal RGBW DMX). Après avoir ajusté la longueur des câbles, utiliser les connecteurs 96260810 pour l'alim et 96241232 pour le signal RGBW DMX (version IN/OUT: 2 connecteurs de chaque type - Version IN: 1 connecteur de chaque type)

DONNÉES COMMERCIALES

Réglette livrée complète avec alimentation et carte DMX intégrées, équipée de 2 patères réglables. La versions DMX IN est à commander pour terminer chaque ligne.
Comme pour tout luminaire compatible DMX, cette réglette peut être pilotée avec le contrôleur Sensa DMX et son logiciel dédié. Une fois les scénarii d'éclairage définis et enregistrés dans le contrôleur à l'aide d'un simple ordinateur portable, les séquences peuvent être exécutées de manière autonome à partir d'un panneau tactile . Grâce à sa gamme d'accessoires conçus pour un usage extérieur, le système Sensa DMX offre une solution complète, simple à mettre en oeuvre pour les petites et grandes installations.
Pour plus d'information voir notre site www.thornlighting.fr/SEND.

Désignation	Poids (kg)	Code SAP
Satin 2, passage en coupure, 330/430 mm, 12°		
SATIN2 MWA L330 12L35 12° RD IO	1,40	s
SATIN2 MWA L330 12L35 12° 830 IO	1,40	96264836
SATIN2 MWA L330 12L35 12° 840 IO	1,40	96264837
SATIN2 MWA L330 12L35 12° BU IO	1,40	96264835
SATIN2 MWA L330 12L35 12° GN IO	1,40	96264834
SATIN2 MWA L430 12L35 12° RGBW IO	2,20	96264838
Satin 2, passage en coupure, 330/430 mm, 32°		
SATIN2 MWA L330 12L35 32° RD IO	1,40	96264857
SATIN2 MWA L330 12L35 32° 830 IO	1,40	96264860
SATIN2 MWA L330 12L35 32° 840 IO	1,40	96264861
SATIN2 MWA L330 12L35 32° BU IO	1,40	96264859
SATIN2 MWA L330 12L35 32° GN IO	1,40	96264858
SATIN2 MWA L430 12L35 32° RGBW IO	2,30	96264862
Satin 2, passage en coupure, 330/430 mm, 12 x 44°		
SATIN2 MWA L330 12L35 12X44° RD IO	1,40	96264881
SATIN2 MWA L330 12L35 12X44° 830 IO	1,40	96264884
SATIN2 MWA L330 12L35 12X44° 840 IO	1,40	96264885
SATIN2 MWA L330 12L35 12X44° BU IO	1,40	96264883
SATIN2 MWA L330 12L35 12X44° GN IO	1,40	96264882
SATIN2 MWA L430 12L35 12X44° RGBW IO	2,20	96264886
Satin 2, passage en coupure, 330/430 mm, asymétrique		
SATIN2 MWA L330 12L35 A/S RD IO	1,40	96264905
SATIN2 MWA L330 12L35 A/S 830 IO	1,40	96264908
SATIN2 MWA L330 12L35 A/S 840 IO	1,40	96264909
SATIN2 MWA L330 12L35 A/S BU IO	1,40	96264907
SATIN2 MWA L330 12L35 A/S GN IO	1,40	96264906
SATIN2 MWA L430 12L35 A/S RGBW IO	2,30	96264910

Choix entre 4 distributions lumineuses pour toutes les longueurs de réglettes

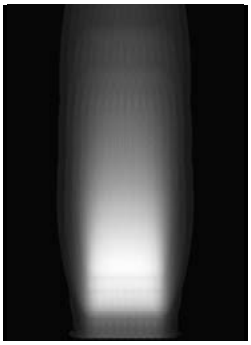

Faisceau intensif 12°

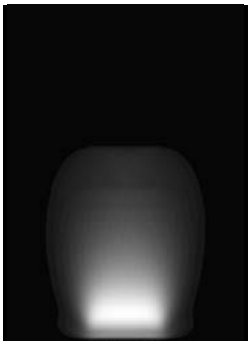

Faisceau extensif 32°

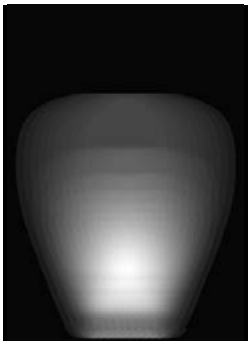

Faisceau elliptique T: 12° x L: 44°

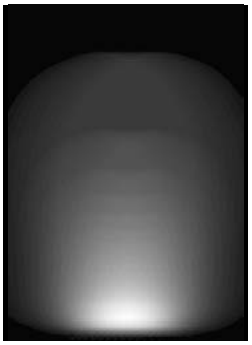

Faisceau asymétrique

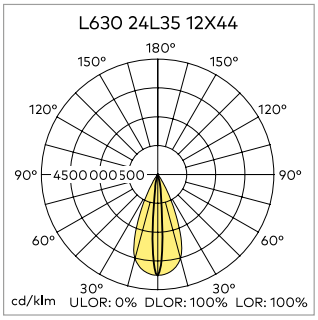

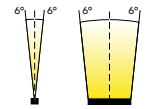

Transversal Longitudinal

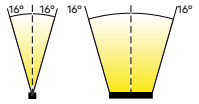

Transversal Longitudinal

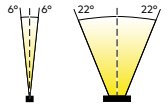

Transversal Longitudinal

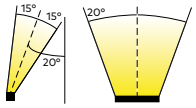

Transversal Longitudinal

Désignation	Poids (kg)	Code SAP
Satin 2, passage en coupure, 630 mm, 12°		
SATIN2 MWA L630 24L35 12° RD IO	2,60	96264839
SATIN2 MWA L630 24L35 12° 830 IO	2,60	96264842
SATIN2 MWA L630 24L35 12° 840 IO	2,60	96264843
SATIN2 MWA L630 24L35 12° BU IO	2,60	96264841
SATIN2 MWA L630 24L35 12° GN IO	2,60	96264840
SATIN2 MWA L630 24L35 12° RGBW IO	3,00	96264844
Satin 2, passage en coupure, 630 mm, 32°		
SATIN2 MWA L630 24L35 32° RD IO	2,60	96264863
SATIN2 MWA L630 24L35 32° 830 IO	2,60	96264866
SATIN2 MWA L630 24L35 32° 840 IO	2,60	96264867
SATIN2 MWA L630 24L35 32° BU IO	2,60	96264865
SATIN2 MWA L630 24L35 32° GN IO	2,60	96264864
SATIN2 MWA L630 24L35 32° RGBW IO	3,00	96264868
Satin 2, passage en coupure, 630 mm, 12 x 44°		
SATIN2 MWA L630 24L35 12X44° RD IO	2,60	96264887
SATIN2 MWA L630 24L35 12X44° 830 IO	2,60	96264890
SATIN2 MWA L630 24L35 12X44° 840 IO	2,60	96264891
SATIN2 MWA L630 24L35 12X44° BU IO	2,60	96264889
SATIN2 MWA L630 24L35 12X44° GN IO	2,60	96264888
SATIN2 MWA L630 24L35 12X44° RGBW IO	3,00	96264892
Satin 2, passage en coupure, 630 mm, asymétrique		
SATIN2 MWA L630 24L35 A/S RD IO	2,60	96264911
SATIN2 MWA L630 24L35 A/S 830 IO	2,60	96264914
SATIN2 MWA L630 24L35 A/S 840 IO	2,60	96264915
SATIN2 MWA L630 24L35 A/S BU IO	2,60	96264913
SATIN2 MWA L630 24L35 A/S GN IO	2,60	96264912
SATIN2 MWA L630 24L35 A/S RGBW IO	3,00	96264916
Satin 2, passage en coupure, 930 mm, 12°		
SATIN2 MWA L930 36L35 12° RD IO	3,90	96264845
SATIN2 MWA L930 36L35 12° 830 IO	3,90	96264848
SATIN2 MWA L930 36L35 12° 840 IO	3,90	96264849
SATIN2 MWA L930 36L35 12° BU IO	3,90	96264847
SATIN2 MWA L930 36L35 12° GN IO	3,90	96264846
SATIN2 MWA L930 36L35 12° RGBW IO	4,30	96264850
Satin 2, passage en coupure, 930 mm, 32°		
SATIN2 MWA L930 36L35 32° RD IO	3,90	96264869
SATIN2 MWA L930 36L35 32° 830 IO	3,90	96264872
SATIN2 MWA L930 36L35 32° 840 IO	3,90	96264873
SATIN2 MWA L930 36L35 32° BU IO	3,90	96264871
SATIN2 MWA L930 36L35 32° GN IO	3,90	96264870
SATIN2 MWA L930 36L35 32° RGBW IO	4,30	96264874

Désignation	Poids (kg)	Code SAP
Satin 2, passage en coupure, 930 mm, 12 x 44°		
SATIN2 MWA L930 36L35 12X44° RD IO	3,90	96264893
SATIN2 MWA L930 36L35 12X44° 830 IO	3,90	96264896
SATIN2 MWA L930 36L35 12X44° 840 IO	3,90	96264897
SATIN2 MWA L930 36L35 12X44° BU IO	3,90	96264895
SATIN2 MWA L930 36L35 12X44° GN IO	3,90	96264894
SATIN2 MWA L930 36L35 12X44° RGBW IO	4,30	96264898
Satin 2, passage en coupure, 930 mm, asymétrique		
SATIN2 MWA L930 36L35 A/S RD IO	3,90	96264917
SATIN2 MWA L930 36L35 A/S 830 IO	3,90	96264920
SATIN2 MWA L930 36L35 A/S 840 IO	3,90	96264921
SATIN2 MWA L930 36L35 A/S BU IO	3,90	96264919
SATIN2 MWA L930 36L35 A/S GN IO	3,90	96264918
SATIN2 MWA L930 36L35 A/S RGBW IO	3,90	96264922
Satin 2, passage en coupure, 1230 mm, 12°		
SATIN2 MWA L1230 48L35 12° RD IO	4,90	96264851
SATIN2 MWA L1230 48L35 12° 830 IO	4,90	96264854
SATIN2 MWA L1230 48L35 12° 840 IO	4,90	96264855
SATIN2 MWA L1230 48L35 12° BU IO	4,90	96264853
SATIN2 MWA L1230 48L35 12° GN IO	4,90	96264852
SATIN2 MWA L1230 48L35 12° RGBW IO	5,60	96264856
Satin 2, passage en coupure, 1230 mm, 32°		
SATIN2 MWA L1230 48L35 32° RD IO	4,90	96264875
SATIN2 MWA L1230 48L35 32° 830 IO	4,90	96264878
SATIN2 MWA L1230 48L35 32° 840 IO	4,90	96264879
SATIN2 MWA L1230 48L35 32° BU IO	4,90	96264877
SATIN2 MWA L1230 48L35 32° GN IO	4,90	96264876
SATIN2 MWA L1230 48L35 32° RGBW IO	5,60	96264880
Satin 2, passage en coupure, 1230 mm, 12 x 44°		
SATIN2 MWA L1230 48L35 12X44° RD IO	4,90	96264899
SATIN2 MWA L1230 48L35 12X44° 830 IO	4,90	96264902
SATIN2 MWA L1230 48L35 12X44° 840 IO	4,90	96264903
SATIN2 MWA L1230 48L35 12X44° BU IO	4,90	96264901
SATIN2 MWA L1230 48L35 12X44° GN IO	4,90	96264900
SATIN2 MWA L1230 48L35 12X44° RGBW IO	5,60	96264904
Satin 2, passage en coupure, 1230 mm, asymétrique		
SATIN2 MWA L1230 48L35 A/S RD IO	4,90	96264923
SATIN2 MWA L1230 48L35 A/S 830 IO	4,90	96264926
SATIN2 MWA L1230 48L35 A/S 840 IO	4,90	96264927
SATIN2 MWA L1230 48L35 A/S BU IO	4,90	96264925
SATIN2 MWA L1230 48L35 A/S GN IO	4,90	96264924
SATIN2 MWA L1230 48L35 A/S RGBW IO	5,60	96264928

Satin 2

Réglette linéaire compacte offrant flexibilité, performance et contrôle pour l'illumination des façades

www.thornlighting.fr/**SAT2**

Désignation	Poids (kg)	Code SAP
Satin 2, terminaison de ligne, 330/430 mm, 12°		
SATIN2 MWA L330 12L35 12° RD IN	1,30	96264929
SATIN2 MWA L330 12L35 12° 830 IN	1,30	96264932
SATIN2 MWA L330 12L35 12° 840 IN	1,30	96264933
SATIN2 MWA L330 12L35 12° BU IN	1,30	96264931
SATIN2 MWA L330 12L35 12° GN IN	1,30	96264930
SATIN2 MWA L430 12L35 12° RGBW IN	2,20	96264934
Satin 2, terminaison de ligne, 330/430 mm, 32°		
SATIN2 MWA L330 12L35 32° RD IN	1,30	96264953
SATIN2 MWA L330 12L35 32° 830 IN	1,30	96264956
SATIN2 MWA L330 12L35 32° 840 IN	1,30	96264957
SATIN2 MWA L330 12L35 32° BU IN	1,30	96264955
SATIN2 MWA L330 12L35 32° GN IN	1,30	96264954
SATIN2 MWA L430 12L35 32° RGBW IN	2,20	96264958
Satin 2, terminaison de ligne, 330/430 mm, 12 x 44°		
SATIN2 MWA L330 12L35 12X44° RD IN	1,30	96264977
SATIN2 MWA L330 12L35 12X44° 830 IN	1,30	96264980
SATIN2 MWA L330 12L35 12X44° 840 IN	1,30	96264981
SATIN2 MWA L330 12L35 12X44° BU IN	1,30	96264979
SATIN2 MWA L330 12L35 12X44° GN IN	1,30	96264978
SATIN2 MWA L430 12L35 12X44° RGBW IN	2,20	96264982
Satin 2, terminaison de ligne, 330/430 mm, asymétrique		
SATIN2 MWA L330 12L35 A/S RD IN	1,30	96265001
SATIN2 MWA L330 12L35 A/S 830 IN	1,30	96265004
SATIN2 MWA L330 12L35 A/S 840 IN	1,30	96265005
SATIN2 MWA L330 12L35 A/S BU IN	1,30	96265003
SATIN2 MWA L330 12L35 A/S GN IN	1,30	96265002
SATIN2 MWA L430 12L35 A/S RGBW IN	2,20	96265006
Satin 2, terminaison de ligne, 630 mm, 12°		
SATIN2 MWA L630 24L35 12° RD IN	2,50	96264935
SATIN2 MWA L630 24L35 12° 830 IN	2,50	96264938
SATIN2 MWA L630 24L35 12° 840 IN	2,50	96264939
SATIN2 MWA L630 24L35 12° BU IN	2,50	96264937
SATIN2 MWA L630 24L35 12° GN IN	2,50	96264936
SATIN2 MWA L630 24L35 12° RGBW IN	2,80	96264940
Satin 2, terminaison de ligne, 630 mm, 32°		
SATIN2 MWA L630 24L35 32° RD IN	2,50	96264959
SATIN2 MWA L630 24L35 32° 830 IN	2,50	96264962
SATIN2 MWA L630 24L35 32° 840 IN	2,50	96264963
SATIN2 MWA L630 24L35 32° BU IN	2,50	96264961
SATIN2 MWA L630 24L35 32° GN IN	2,50	96264960
SATIN2 MWA L630 24L35 32° RGBW IN	2,80	96264964
Satin 2, terminaison de ligne, 630 mm, 12 x 44°		
SATIN2 MWA L630 24L35 12X44° RD IN	2,50	96264983
SATIN2 MWA L630 24L35 12X44° 830 IN	2,50	96264986
SATIN2 MWA L630 24L35 12X44° 840 IN	2,50	96264987
SATIN2 MWA L630 24L35 12X44° BU IN	2,50	96264985
SATIN2 MWA L630 24L35 12X44° GN IN	2,50	96264984
SATIN2 MWA L630 24L35 12X44° RGBW IN	2,80	96264988
Satin 2, terminaison de ligne, 630 mm, asymétrique		
SATIN2 MWA L630 24L35 A/S RD IN	2,50	96265007
SATIN2 MWA L630 24L35 A/S 830 IN	2,50	96265010
SATIN2 MWA L630 24L35 A/S 840 IN	2,50	96265011
SATIN2 MWA L630 24L35 A/S BU IN	2,50	96265009
SATIN2 MWA L630 24L35 A/S GN IN	2,50	96265008
SATIN2 MWA L630 24L35 A/S RGBW IN	2,80	96265012
Satin 2, terminaison de ligne, 930 mm, 12°		
SATIN2 MWA L930 36L35 12° RD IN	3,80	96264941
SATIN2 MWA L930 36L35 12° 830 IN	3,80	96264944
SATIN2 MWA L930 36L35 12° 840 IN	3,80	96264945
SATIN2 MWA L930 36L35 12° BU IN	3,80	96264943
SATIN2 MWA L930 36L35 12° GN IN	3,80	96264942
SATIN2 MWA L930 36L35 12° RGBW IN	4,10	96264946
Satin 2, terminaison de ligne, 930 mm, 32°		
SATIN2 MWA L930 36L35 32° RD IN	3,80	96264965
SATIN2 MWA L930 36L35 32° 830 IN	3,80	96264968
SATIN2 MWA L930 36L35 32° 840 IN	3,80	96264969
SATIN2 MWA L930 36L35 32° BU IN	3,80	96264967
SATIN2 MWA L930 36L35 32° GN IN	3,80	96264966
SATIN2 MWA L930 36L35 32° RGBW IN	4,10	96264970

Désignation	Poids (kg)	Code SAP
Satin 2, terminaison de ligne, 930 mm, 12 x 44°		
SATIN2 MWA L930 36L35 12X44° RD IN	3,80	96264989
SATIN2 MWA L930 36L35 12X44° 830 IN	3,80	96264992
SATIN2 MWA L930 36L35 12X44° 840 IN	3,80	96264993
SATIN2 MWA L930 36L35 12X44° BU IN	3,80	96264991
SATIN2 MWA L930 36L35 12X44° GN IN	3,80	96264990
SATIN2 MWA L930 36L35 12X44° RGBW IN	4,10	96264994
Satin 2, terminaison de ligne, 930 mm, asymétrique		
SATIN2 MWA L930 36L35 A/S RD IN	3,80	96265013
SATIN2 MWA L930 36L35 A/S 830 IN	3,80	96265016
SATIN2 MWA L930 36L35 A/S 840 IN	3,80	96265017
SATIN2 MWA L930 36L35 A/S BU IN	3,80	96265015
SATIN2 MWA L930 36L35 A/S GN IN	3,80	96265014
SATIN2 MWA L930 36L35 A/S RGBW IN	3,80	96265018
Satin 2, terminaison de ligne, 1230 mm, 12°		
SATIN2 MWA L1230 48L35 12° RD IN	4,80	96264947
SATIN2 MWA L1230 48L35 12° 830 IN	4,80	96264950
SATIN2 MWA L1230 48L35 12° 840 IN	4,80	96264951
SATIN2 MWA L1230 48L35 12° BU IN	4,80	96264949
SATIN2 MWA L1230 48L35 12° GN IN	4,80	96264948
SATIN2 MWA L1230 48L35 12° RGBW IN	5,20	96264952
Satin 2, terminaison de ligne, 1230 mm, 32°		
SATIN2 MWA L1230 48L35 32° RD IN	4,80	96264971
SATIN2 MWA L1230 48L35 32° 830 IN	4,80	96264974
SATIN2 MWA L1230 48L35 32° 840 IN	4,80	96264975
SATIN2 MWA L1230 48L35 32° BU IN	4,80	96264973
SATIN2 MWA L1230 48L35 32° GN IN	4,80	96264972
SATIN2 MWA L1230 48L35 32° RGBW IN	5,20	96264976
Satin 2, terminaison de ligne, 1230 mm, 12 x 44°		
SATIN2 MWA L1230 48L35 12X44° RD IN	4,80	96264995
SATIN2 MWA L1230 48L35 12X44° 830 IN	4,80	96264998
SATIN2 MWA L1230 48L35 12X44° 840 IN	4,80	96264999
SATIN2 MWA L1230 48L35 12X44° BU IN	4,80	96264997
SATIN2 MWA L1230 48L35 12X44° GN IN	4,80	96264996
SATIN2 MWA L1230 48L35 12X44° RGBW IN	5,20	96265000
Satin 2, terminaison de ligne, 1230 mm, asymétrique		
SATIN2 MWA L1230 48L35 A/S RD IN	4,80	96265019
SATIN2 MWA L1230 48L35 A/S 830 IN	4,80	96265022
SATIN2 MWA L1230 48L35 A/S 840 IN	4,80	96265023
SATIN2 MWA L1230 48L35 A/S BU IN	4,80	96265021
SATIN2 MWA L1230 48L35 A/S GN IN	4,80	96265020
SATIN2 MWA L1230 48L35 A/S RGBW IN	5,20	96265024
Accessoires Satin 2 - Connecteurs		
CON CABLE GEL 3/3X2,5² 5650/3 IP68	0,01	96272068
CONNECT CABLE 2/4X1,5²-4² TH391 IP68	0,05	96260810
WL FEMALE MALE CONNECT 3POL IP66	0,10	96241229
XLR FEMALE CONNECT 5POL DMX IP65	0,10	96241231
XLR MAL/FEMA CONNECT 5POL DMX IP65	0,10	96241232
Accessoires Satin 2 - Contrôleurs DMX		
SENSA DMX CONTROLLER BOX IP65	1,10	96261598
SENSA DMX CONTROLLER KIT	1,10	96261600
SENSA DMX TS CONTROLLER BLACK	0,10	96261606
SENSA DMX TS CONTROLLER WHITE	0,10	96261599
Accessoires Satin 2 - Répartiteurs DMX		
SENSA DMX SPLITTER X4	0,15	96261602
SENSA DMX SPLITTER X4 IP65	1,50	96261605
Accessoires Satin 2 - Composants pour système DMX		
SENSA DMX ADAPTOR PORT X8	0,10	96261604
SENSA DMX CABLE DMX512	0,12	96261601
SENSA DMX POWER SUPPLY	0,10	96261603
SENSA DMX SWITCH 8 POS PREWIRED 3M	0,05	96264082
Accessoire Satin 2, Pièce d'alignement pour réglettes à montage en surface		
SATIN2 MWA ALIGNER (X2)	0,15	96270086
Accessoires Satin 2 - Fosses à encastrer pour réglettes à montage en surface		
SATIN2 1230MM FB GL 1300X170X250	24,00	96267393
SATIN2 330MM FB GL 420X170X250	9,00	96267390
SATIN2 430MM FB GL 500X170X250	10,00	96268947
SATIN2 630MM FB GL 700X170X250	14,00	96267391
SATIN2 930MM FB GL 1000X170X250	19,00	96267392

Afin de vous simplifier la lecture des données commerciales, veuillez consulter les abréviations (à l'interieur de la couverture).
Pour plus d'informations, rendez-vous sur notre site Internet www.thornlighting.fr

Satin 2
encastré

Réglette linéaire compacte offrant flexibilité, performance et contrôle pour l'illumination des façades.

www.thornlighting.fr/**SATL**

SOURCE

LED 11–56 W

CARACTÉRISTIQUES

CE EN 60598 IP68 IK10 T_a25

- Réglette compacte pré-cablée avec alimentation intégrée pour les versions monochromatiques et boîtier déporté avec carte DMX pour les versions RGBW
- Large choix de longueurs de réglettes, de distributions lumineuses, de couleurs de LED et de raccordement (versions IN et IN/OUT)
- Possibilité d'installation juxtaposée avec un accessoire d'alignement pour obtenir un faisceau lumineux uniforme
- Lighting effects voir Satin 2 montage en surface

MATÉRIAUX / FINITIONS

Réglettes linéaires :
- Corps: fonderie d'aluminium (EN AB 47100), finition peinture poudre gris clair AKZO 150 sablé
- Embouts: fonderie d'aluminium, finition peinture poudre gris clair AKZO 150 sablé
- Fermeture: verre trempé ép. 10 mm
- Visserie: acier inoxydable
- Protection de chantier: polystyrène
- Presse-étoupe: laiton
- Joint: caoutchouc/néoprène
- Visserie: acier inoxydable

Fosses à encastrer :
- Cuve et clavettes d'alignement : acier inoxydable galvanisé
- Visserie: acier inoxydable

Boîtiers déportés (versions RGBW) :
- Corps: fonderie d'aluminium, finition peinture poudre gris clair AKZO 150 sablé
- Joint: néoprène
- Visserie: acier inoxydable

INSTALLATION / MONTAGE

Montage individuel ou en ligne continue dans une fosse à encastrer. Fixation de la réglette par clipage direct anti-vandale. Charge statique: 500 kg maxi. Position fixe de la réglette. Pour une installation avec inclinaison réglable, utiliser la version Satin 2 en saillie avec fosse dédiée.
- Version monochromatique avec driver intégré et pré-câblage de série avec câbles HO5 RNF 2 x 1 mm² long.1m permettant le passage en coupure (repères IN/OUT). Chaque ligne doit être terminée par une réglette de terminaison de ligne (IN). Après avoir ajusté la longueur des câbles, utiliser les connecteurs 96260810 (IP68) ou 96272068 (IP68 + gel).
- Version dynamique RGBW avec boîtier d'alimentation et carte DMX déporté. Pré-câblage de série avec câble Profiplast CSA 5 x 1 mm² long. 1 m. Raccordement par presse-étoupe. Possibilité de passage en coupure.

Satin 2
encastré

Réglette linéaire compacte offrant flexibilité, performance et contrôle pour l'illumination des façades.

www.thornlighting.fr/**SATL**

DONNÉES COMMERCIALES
Réglette livrée complète avec alimentation intégrée (version monochromatique) ou boîtier déporté avec carte DMX(version RGBW). La versions DMX IN est à commander pour terminer chaque ligne.
Comme pour tout luminaire compatible DMX, cette réglette peut être pilotée avec le contrôleur Sensa DMX et son logiciel dédié. Une fois les scénarii d'éclairage définis et enregistrés dans le contrôleur à l'aide d'un simple ordinateur portable, les séquences peuvent être exécutées de manière autonome à partir d'un panneau tactile . Grâce à sa gamme d'accessoires conçus pour un usage extérieur, le système Sensa DMX offre une solution complète, simple à mettre en oeuvre pour les petites et grandes installations.
Pour plus d'information voir notre site www.thornlighting.fr/SEND.

Désignation	Poids (kg)	Code SAP
Satin 2 Encastré, passage en coupure, 350 mm, 12°		
SATIN2 MRE L350 12L35 12° 830 IO	1,86	96267189
SATIN2 MRE L350 12L35 12° 840 IO	1,86	96267190
SATIN2 MRE L350 12L35 12° BU IO	1,86	96267188
SATIN2 MRE L350 12L35 12° GN IO	1,86	96267187
SATIN2 MRE L350 12L35 12° RD IO	1,86	96267186
SATIN2 MRE L350 12L35 12° RGBW KIT	2,96	96267287
Satin 2 Encastré, passage en coupure, 350 mm, 32°		
SATIN2 MRE L350 12L35 32° 830 IO	1,86	96267213
SATIN2 MRE L350 12L35 32° 840 IO	1,86	96267214
SATIN2 MRE L350 12L35 32° BU IO	1,86	96267212
SATIN2 MRE L350 12L35 32° GN IO	1,86	96267211
SATIN2 MRE L350 12L35 32° RD IO	1,86	96267210
SATIN2 MRE L350 12L35 32° RGBW KIT	2,96	96267311
Satin 2 Encastré, passage en coupure, 350 mm, 12 x 44°		
SATIN2 MRE L350 12L35 12X44° 830 IO	1,86	96267237
SATIN2 MRE L350 12L35 12X44° 840 IO	1,86	96267238
SATIN2 MRE L350 12L35 12X44° BU IO	1,86	96267236
SATIN2 MRE L350 12L35 12X44° GN IO	1,86	96267235
SATIN2 MRE L350 12L35 12X44° RD IO	1,86	96267234
SATIN2 MRE L350 12L35 12X44° RGBW KIT	2,96	96267335
Satin 2 Encastré, passage en coupure, 350 mm, asymétrique		
SATIN2 MRE L350 12L35 A/S 830 IO	1,86	96267261
SATIN2 MRE L350 12L35 A/S 840 IO	1,86	96267262
SATIN2 MRE L350 12L35 A/S BU IO	1,86	96267260
SATIN2 MRE L350 12L35 A/S GN IO	1,86	96267259
SATIN2 MRE L350 12L35 A/S RD IO	1,86	96267258
SATIN2 MRE L350 12L35 A/S RGBW KIT	2,96	96267359
Satin 2 Encastré, passage en coupure, 650 mm, 12°		
SATIN2 MRE L650 24L33 12° 830 IO	3,16	96267195
SATIN2 MRE L650 24L33 12° 840 IO	3,16	96267196
SATIN2 MRE L650 24L33 12° BU IO	3,16	96267194
SATIN2 MRE L650 24L33 12° GN IO	3,16	96267193
SATIN2 MRE L650 24L33 12° RD IO	3,16	96267192
SATIN2 MRE L650 24L35 12° RGBW KIT	3,84	96267293
Satin 2 Encastré, passage en coupure, 650 mm, 32°		
SATIN2 MRE L650 24L33 32° 830 IO	3,16	96267219
SATIN2 MRE L650 24L33 32° 840 IO	3,50	96267220
SATIN2 MRE L650 24L33 32° BU IO	3,16	96267218
SATIN2 MRE L650 24L33 32° GN IO	3,16	96267217
SATIN2 MRE L650 24L33 32° RD IO	3,16	96267216
SATIN2 MRE L650 24L35 32° RGBW KIT	3,84	96267317
Satin 2 Encastré, passage en coupure, 650 mm, 12 x 44°		
SATIN2 MRE L650 24L33 12X44° 830 IO	3,16	96267243
SATIN2 MRE L650 24L33 12X44° 840 IO	3,16	96267244
SATIN2 MRE L650 24L33 12X44° BU IO	3,16	96267242
SATIN2 MRE L650 24L33 12X44° GN IO	3,16	96267241
SATIN2 MRE L650 24L33 12X44° RD IO	3,16	96267240
SATIN2 MRE L650 24L35 12X44° RGBW KIT	3,84	96267341
Satin 2 Encastré, passage en coupure, 650 mm, asymétrique		
SATIN2 MRE L650 24L33 A/S 830 IO	3,16	96267267
SATIN2 MRE L650 24L33 A/S 840 IO	3,16	96267268
SATIN2 MRE L650 24L33 A/S BU IO	3,16	96267266
SATIN2 MRE L650 24L33 A/S GN IO	3,16	96267265
SATIN2 MRE L650 24L35 A/S RGBW KIT	3,84	96267365
SATIN2 MRE L650 24L33 A/S RD IO	3,16	96267264
Satin 2 Encastré, passage en coupure, 950 mm, 12°		
SATIN2 MRE L950 36L33 12° 830 IO	4,80	96267201
SATIN2 MRE L950 36L33 12° 840 IO	4,80	96267202
SATIN2 MRE L950 36L33 12° BU IO	4,80	96267200
SATIN2 MRE L950 36L33 12° GN IO	4,80	96267199
SATIN2 MRE L950 36L33 12° RD IO	4,80	96267198
SATIN2 MRE L950 36L35 12° RGBW KIT	5,90	96267299

Désignation	Poids (kg)	Code SAP
Satin 2 Encastré, passage en coupure, 950 mm, 32°		
SATIN2 MRE L950 36L33 32° 830 IO	4,80	96267225
SATIN2 MRE L950 36L33 32° 840 IO	4,80	96267226
SATIN2 MRE L950 36L33 32° BU IO	4,80	96267224
SATIN2 MRE L950 36L33 32° GN IO	4,80	96267223
SATIN2 MRE L950 36L33 32° RD IO	4,80	96267222
SATIN2 MRE L950 36L35 32° RGBW KIT	5,90	96267323
Satin 2 Encastré, passage en coupure, 950 mm, 12 x 44°		
SATIN2 MRE L950 36L33 12X44° 830 IO	4,80	96267249
SATIN2 MRE L950 36L33 12X44° 840 IO	4,80	96267250
SATIN2 MRE L950 36L33 12X44° BU IO	4,80	96267248
SATIN2 MRE L950 36L33 12X44° GN IO	4,80	96267247
SATIN2 MRE L950 36L33 12X44° RD IO	4,80	96267246
SATIN2 MRE L950 36L35 12X44° RGBW KIT	5,90	96267347
Satin 2 Encastré, passage en coupure, 950 mm, asymétrique		
SATIN2 MRE L950 36L33 A/S 830 IO	4,80	96267273
SATIN2 MRE L950 36L33 A/S 840 IO	4,80	96267274
SATIN2 MRE L950 36L33 A/S BU IO	4,80	96267272
SATIN2 MRE L950 36L33 A/S GN IO	4,80	96267271
SATIN2 MRE L950 36L33 A/S RD IO	4,80	96267270
SATIN2 MRE L950 36L35 A/S RGBW KIT	5,90	96267371
Satin 2 Encastré, passage en coupure, 1250 mm, 12°		
SATIN2 MRE L1250 48L33 12° 830 IO	6,00	96267207
SATIN2 MRE L1250 48L33 12° 840 IO	6,00	96267208
SATIN2 MRE L1250 48L33 12° BU IO	6,00	96267206
SATIN2 MRE L1250 48L33 12° GN IO	6,00	96267205
SATIN2 MRE L1250 48L33 12° RD IO	6,00	96267204
SATIN2 MRE L1250 48L35 12° RGBW KIT	7,10	96267305
Satin 2 Encastré, passage en coupure, 1250 mm, 32°		
SATIN2 MRE L1250 48L33 32° 830 IO	6,00	96267231
SATIN2 MRE L1250 48L33 32° 840 IO	6,00	96267232
SATIN2 MRE L1250 48L33 32° BU IO	6,00	96267230
SATIN2 MRE L1250 48L33 32° GN IO	6,00	96267229
SATIN2 MRE L1250 48L33 32° RD IO	6,00	96267228
SATIN2 MRE L1250 48L35 32° RGBW KIT	7,10	96267329
Satin 2 Encastré, passage en coupure, 1250 mm, 12 x 44°		
SATIN2 MRE L1250 48L33 12X44° 830 IO	6,00	96267255
SATIN2 MRE L1250 48L33 12X44° 840 IO	6,00	96267256
SATIN2 MRE L1250 48L33 12X44° BU IO	6,00	96267254
SATIN2 MRE L1250 48L33 12X44° GN IO	6,00	96267253
SATIN2 MRE L1250 48L33 12X44° RD IO	6,00	96267252
SATIN2 MRE L1250 48L35 12X44° RGBW KIT	7,10	96267353
Satin 2 Encastré, passage en coupure, 1250 mm, asymétrique		
SATIN2 MRE L1250 48L33 A/S 830 IO	6,00	96267279
SATIN2 MRE L1250 48L33 A/S 840 IO	6,00	96267280
SATIN2 MRE L1250 48L33 A/S BU IO	6,00	96267278
SATIN2 MRE L1250 48L33 A/S GN IO	6,00	96267277
SATIN2 MRE L1250 48L33 A/S RD IO	6,00	96267276
SATIN2 MRE L1250 48L35 A/S RGBW KIT	7,10	96267377
Satin 2 Encastré, fin de ligne, 350 mm, 12°		
SATIN2 MRE L350 12L35 12° 830 IN	1,86	96267285
SATIN2 MRE L350 12L35 12° 840 IN	1,86	96267286
SATIN2 MRE L350 12L35 12° BU IN	1,86	96267284
SATIN2 MRE L350 12L35 12° GN IN	1,86	96267283
SATIN2 MRE L350 12L35 12° RD IN	1,86	96267282
Satin 2 Encastré, fin de ligne, 350 mm, 32°		
SATIN2 MRE L350 12L35 32° 830 IN	1,86	96267309
SATIN2 MRE L350 12L35 32° 840 IN	1,86	96267310
SATIN2 MRE L350 12L35 32° BU IN	1,86	96267308
SATIN2 MRE L350 12L35 32° GN IN	1,86	96267307
SATIN2 MRE L350 12L35 32° RD IN	1,86	96267306
Satin 2 Encastré, fin de ligne, 350 mm, 12 x 44°		
SATIN2 MRE L350 12L35 12X44° 830 IN	1,86	96267333
SATIN2 MRE L350 12L35 12X44° 840 IN	1,86	96267334
SATIN2 MRE L350 12L35 12X44° BU IN	1,86	96267332
SATIN2 MRE L350 12L35 12X44° GN IN	1,86	96267331
SATIN2 MRE L350 12L35 12X44° RD IN	1,86	96267330
Satin 2 Encastré, fin de ligne, 350 mm, asymétrique		
SATIN2 MRE L350 12L35 A/S 830 IN	1,86	96267357
SATIN2 MRE L350 12L35 A/S 840 IN	1,86	96267358
SATIN2 MRE L350 12L35 A/S BU IN	1,86	96267356
SATIN2 MRE L350 12L35 A/S GN IN	1,86	96267355
SATIN2 MRE L350 12L35 A/S RD IN	1,86	96267354

Désignation	Poids (kg)	Code SAP
Satin 2 Encastré, fin de ligne, 650 mm, 12°		
SATIN2 MRE L650 24L33 12° 830 IN	3,16	96267291
SATIN2 MRE L650 24L33 12° 840 IN	3,16	96267292
SATIN2 MRE L650 24L33 12° BU IN	3,16	96267290
SATIN2 MRE L650 24L33 12° GN IN	3,16	96267289
SATIN2 MRE L650 24L33 12° RD IN	3,16	96267288
Satin 2 Encastré, fin de ligne, 650 mm, 32°		
SATIN2 MRE L650 24L33 32° 830 IN	3,16	96267315
SATIN2 MRE L650 24L33 32° 840 IN	3,16	96267316
SATIN2 MRE L650 24L33 32° BU IN	3,16	96267314
SATIN2 MRE L650 24L33 32° GN IN	3,16	96267313
SATIN2 MRE L650 24L33 32° RD IN	3,16	96267312
Satin 2 Encastré, fin de ligne, 650 mm, 12 x 44°		
SATIN2 MRE L650 24L33 12X44° 830 IN	3,16	96267339
SATIN2 MRE L650 24L33 12X44° 840 IN	3,16	96267340
SATIN2 MRE L650 24L33 12X44° BU IN	3,16	96267338
SATIN2 MRE L650 24L33 12X44° GN IN	3,16	96267337
SATIN2 MRE L650 24L33 12X44° RD IN	3,16	96267336
Satin 2 Encastré, fin de ligne, 650 mm, asymétrique		
SATIN2 MRE L650 24L33 A/S 830 IN	3,16	96267363
SATIN2 MRE L650 24L33 A/S 840 IN	3,16	96267364
SATIN2 MRE L650 24L33 A/S BU IN	3,16	96267362
SATIN2 MRE L650 24L33 A/S GN IN	3,16	96267361
SATIN2 MRE L650 24L33 A/S RD IN	3,16	96267360
Satin 2 Encastré, fin de ligne, 950 mm, 12°		
SATIN2 MRE L950 36L33 12° 830 IN	4,80	96267297
SATIN2 MRE L950 36L33 12° 840 IN	4,80	96267298
SATIN2 MRE L950 36L33 12° BU IN	4,80	96267296
SATIN2 MRE L950 36L33 12° GN IN	4,80	96267295
SATIN2 MRE L950 36L33 12° RD IN	4,80	96267294
Satin 2 Encastré, fin de ligne, 950 mm, 32°		
SATIN2 MRE L950 36L33 32° 830 IN	4,80	96267321
SATIN2 MRE L950 36L33 32° 840 IN	4,80	96267322
SATIN2 MRE L950 36L33 32° BU IN	4,80	96267320
SATIN2 MRE L950 36L33 32° GN IN	4,80	96267319
SATIN2 MRE L950 36L33 32° RD IN	4,80	96267318
Satin 2 Encastré, fin de ligne, 950 mm, 12 x 44°		
SATIN2 MRE L950 36L33 12X44° 830 IN	4,80	96267345
SATIN2 MRE L950 36L33 12X44° 840 IN	4,80	96267346
SATIN2 MRE L950 36L33 12X44° BU IN	4,80	96267344
SATIN2 MRE L950 36L33 12X44° GN IN	4,80	96267343
SATIN2 MRE L950 36L33 12X44° RD IN	4,80	96267342
Satin 2 Encastré, fin de ligne, 950 mm, asymétrique		
SATIN2 MRE L950 36L33 A/S 830 IN	4,80	96267369
SATIN2 MRE L950 36L33 A/S 840 IN	4,80	96267370
SATIN2 MRE L950 36L33 A/S BU IN	4,80	96267368
SATIN2 MRE L950 36L33 A/S GN IN	4,80	96267367
SATIN2 MRE L950 36L33 A/S RD IN	4,80	96267366
Satin 2 Encastré, fin de ligne, 1250 mm, 12°		
SATIN2 MRE L1250 48L33 12° 830 IN	6,00	96267303
SATIN2 MRE L1250 48L33 12° 840 IN	6,00	96267304
SATIN2 MRE L1250 48L33 12° BU IN	6,00	96267302
SATIN2 MRE L1250 48L33 12° GN IN	6,00	96267301
SATIN2 MRE L1250 48L33 12° RD IN	6,00	96267300
Satin 2 Encastré, fin de ligne, 1250 mm, 32°		
SATIN2 MRE L1250 48L33 32° 830 IN	6,00	96267327
SATIN2 MRE L1250 48L33 32° 840 IN	6,00	96267328
SATIN2 MRE L1250 48L33 32° BU IN	6,00	96267326
SATIN2 MRE L1250 48L33 32° GN IN	6,00	96267325
SATIN2 MRE L1250 48L33 32° RD IN	6,00	96267324
Satin 2 Encastré, fin de ligne, 1250 mm, 12 x 44°		
SATIN2 MRE L1250 48L33 12X44° 830 IN	6,00	96267351
SATIN2 MRE L1250 48L33 12X44° 840 IN	6,00	96267352
SATIN2 MRE L1250 48L33 12X44° BU IN	6,00	96267350
SATIN2 MRE L1250 48L33 12X44° GN IN	6,00	96267349
SATIN2 MRE L1250 48L33 12X44° RD IN	6,00	96267348
Satin 2 Encastré, fin de ligne, 1250 mm, asymétrique		
SATIN2 MRE L1250 48L33 A/S 830 IN	6,00	96267375
SATIN2 MRE L1250 48L33 A/S 840 IN	6,00	96267376
SATIN2 MRE L1250 48L33 A/S BU IN	6,00	96267374
SATIN2 MRE L1250 48L33 A/S GN IN	6,00	96267373
SATIN2 MRE L1250 48L33 A/S RD IN	6,00	96267372

Désignation	Poids (kg)	Code SAP
Satin 2 Encastré - Fosses à encastrer		
SATIN2 MRE L350 RBOX	1,70	96272110
SATIN2 MRE L650 RBOX	3,20	96272111
SATIN2 MRE L950 RBOX	4,70	96272112
SATIN2 MRE L1250 RBOX	6,20	96272113

Afin de vous simplifier la lecture des données commerciales, veuillez consulter les abréviations (à l'interieur de la couverture).
Pour plus d'informations, rendez-vous sur notre site Internet www.thornlighting.fr

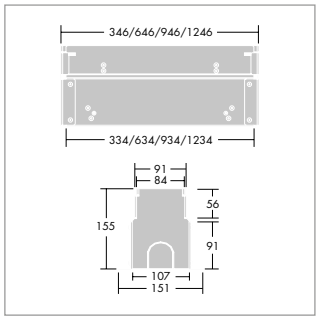

Fosse à encastrer

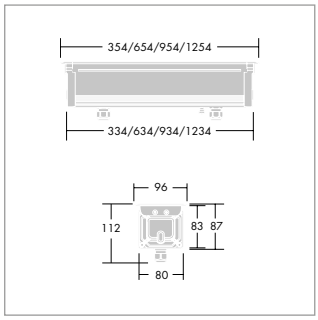

Réglette Satin 2 Encastrée

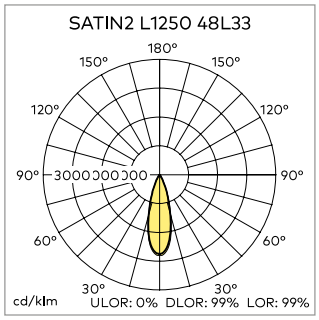

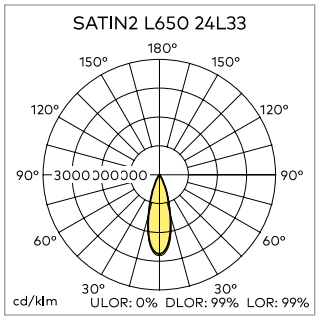

Vioo

Projecteur discret permettant de mettre en valeur les encadrements de fenêtre

www.thornlighting.fr/**VIOO**

- Faisceau elliptique de précision assurant un éclairage ponctuel
- Projecteur sans vis apparentes, grâce à son mécanisme de verrouillage par clipage
- Dimensions réduites rendant le projecteur discret une fois installé sur le rebord de fenêtre
- Possibilité d'adaptation à tous les types de fenêtre, grâce au système de mise à niveau du support

MATÉRIAUX / FINITIONS
Corps: fonderie d'aluminium (AB47100) compatible avec le bord de mer, finition peinture poudre gris clair Akzo 150 sablé ou gris anthracite Akzo 900 sablé. Autres couleurs RAL sur demande (à partir de 20 pièces)
Fermeture : polycarbonate
Visserie : acier inoxydable A4

INSTALLATION / MONTAGE
Fixation à l'aide de 2 vis (non fournies). Livré pré-câblé avec câble HO5 RN-F 3 x 1 mm² lg. 1,5 m.
Positionner le projecteur avec précision avant de le fixer en place.
Système de mise à niveau du support, par rapport à l'inclinaison du rebord de la fenêtre, à l'aide de 2 vis de réglage de précision.
Pas de possibilité de passage en coupure.

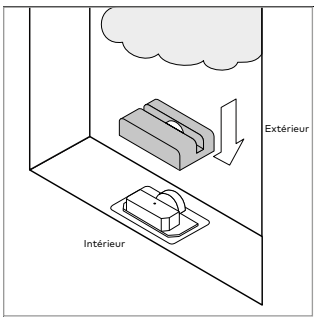

SOURCE

LED 4,7 W

CARACTÉRISTIQUES

CE IP65 IK10

DONNÉES COMMERCIALES

Produit livré avec son support de fixation

Désignation	Poids (kg)	Code SAP
Vioo		
VIOO 1L120 740 ANT	0,71	96271769
VIOO 1L120 740 LGRY	0,71	96271767
VIOO 1L120 830 ANT	0,71	96271768
VIOO 1L120 830 L GRY	0,71	96271766

Afin de vous simplifier la lecture des données commerciales, veuillez consulter les abréviations (à l'interieur de la couverture).
Pour plus d'informations, rendez-vous sur notre site Internet www.thornlighting.fr

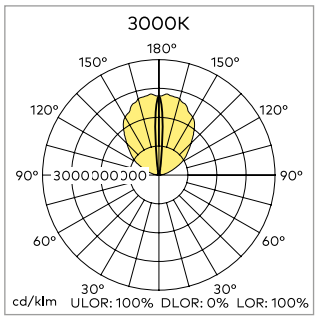

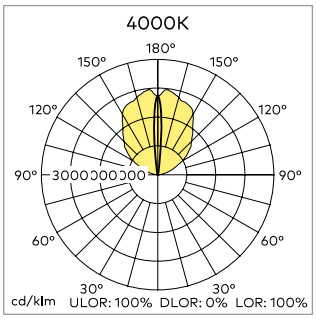

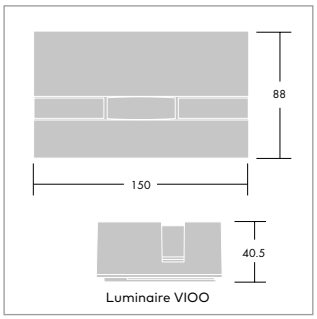

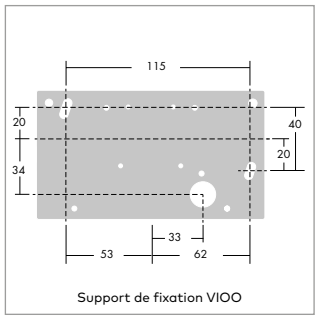

L'éclairage extérieur

LES APPLIQUES MURALES

132
Piazza II LED

134
EyeKon LED

136
Leopard

137
Escort

NOUVEAU

Piazza II LED

Applique murale robuste, pour l'extérieur avec protection IP65 et distribution lumineuse unique

www.thornlighting.fr/**PIA2**

- Photométrie unique pour espacement maximal de 12 m à 3 m de haut. Idéal pour les cheminements extérieurs
- Très faible déperdition de lumière vers le haut avec un ULOR inférieur à 2,5 %
- Excellente efficacité : 116 lm/W
- Installation facile, fixation par l'arrière
- Version avec cellule photoélectrique intégrée (P)

MATÉRIAUX / FINITIONS
Embase : fonte d'aluminium peinte en anthracite (RAL 7016)
Corps : polycarbonate de couleur anthracite (RAL 7016)
Diffuseur : polycarbonate transparent texturé

INSTALLATION / MONTAGE
Possibilité de fixation murale. Entrées de câble de Ø 20 mm par l'arrière ou latérales. Hauteur de fixation recommandée de 3 à 4 mètres.

SOURCE

LED 15,4–25 W

CARACTÉRISTIQUES

CE IP65 IK10 $T_{a\ -20\ +40}$

DONNÉES COMMERCIALES

Désignation	Poids (kg)	Code SAP
Piazza II LED		
PIAZZA II LED 1690-840 HF ANT	2,80	96666256
PIAZZA II LED 1690-840 HF P ANT	2,80	96666259
PIAZZA II LED 2700-840 HF ANT	2,80	96666261
PIAZZA II LED 2700-840 HF P ANT	2,80	96666264
Piazza II LED, gradable		
PIAZZA II LED 1690-840 HFI-X EC ANT	2,80	96666260
PIAZZA II LED 2700-840 HFI-X EC ANT	2,80	96666265

Afin de vous simplifier la lecture des données commerciales, veuillez consulter les abréviations (à l'interieur de la couverture).
Pour plus d'informations, rendez-vous sur notre site Internet www.thornlighting.fr

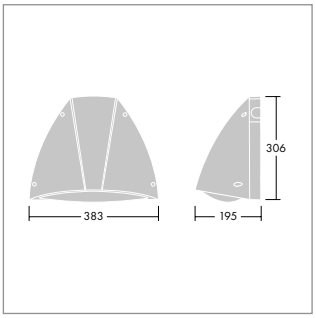

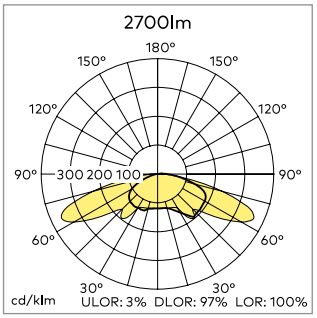

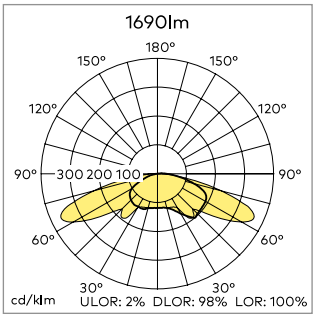

EyeKon
LED

www.thornlighting.fr/**EYKL**

Hublot LED antivandale, efficient, avec détecteur de présence intégré et fonction corridor, pour les abords de bâtiments

- Disponible en 2 dimensions et 4 modèles
- Flux lumineux de 400 lm à 1550 lm avec une efficacité jusqu'à 100 lm/W
- Détecteur de présence hyper fréquence intégré (MWS)
- Fonction Corridor (COR) avec maintien en veille à 10 % du flux et passage à 100 % lorsque la zone est occupée, pour un maximum d'économies d'énergie
- Autres options disponibles sur notre site internet via My Product

MATÉRIAUX / FINITIONS

Corps et accessoires (collerette, grille, halo et visière) : fonderie d'aluminium
Diffuseur : polycarbonate opale
Réflecteur en aluminium pour visière/halo, acier pour la collerette/grille
Joints : caoutchouc mousse silicone extrudé

INSTALLATION / MONTAGE

Convient pour fixation murale ou au plafond. 4 points de fixation (dont 2 trous horizontaux pour faciliter le réglage, trous supplémentaires par mesure de sécurité ou pour les surfaces inégales). 2 entrées de câble à l'arrière ou sur le côté (à ne pas utiliser pour le conduit) dans un bornier à 3 pôles (2 x 2,5 mm²). Passage en coupure possible. Vis anti-vandale, clé Torx fournie avec chaque luminaire.

DONNÉES COMMERCIALES

Livré complet avec module LED intégré

Désignation	Poids (kg)	Code SAP
Petit Eyekon LED avec collerette, anthracite		
EYE BE LED700-830 HF S ANT	2,30	96665954
EYE BE LED700-840 HF S ANT	2,30	96665862
EYE BE LED700-840 MWS S ANT	2,40	96665863
EYE BE LED1100-830 HF S ANT	2,30	96665956
EYE BE LED1100-840 HF S ANT	2,30	96665878
EYE BE LED1100-840 MWS S ANT	2,40	96665879
Petit Eyekon LED avec grille, anthracite		
EYE CR LED600-830 HF S ANT	2,50	96665953
EYE CR LED600-840 HF S ANT	2,50	96665858
EYE CR LED600-840 MWS S ANT	2,60	96665859
EYE CR LED950-830 HF S ANT	2,50	96665955
EYE CR LED950-840 HF S ANT	2,50	96665874
EYE CR LED950-840 MWS S ANT	2,60	96665875
Petit Eyekon LED avec visière halo, anthracite		
EYE HA LED400-830 HF S ANT	2,50	96665952
EYE HA LED400-840 HF S ANT	2,50	96665850
EYE HA LED400-840 MWS S ANT	2,60	96665851
EYE HA LED700-830 HF S ANT	2,50	96628454
EYE HA LED700-840 HF S ANT	2,50	96665866
EYE HA LED700-840 MWS S ANT	2,60	96665867
Petit Eyekon LED avec visière, anthracite		
EYE VS LED400-830 HF S ANT	2,50	96628455
EYE VS LED400-840 HF S ANT	2,50	96665854
EYE VS LED400-840 MWS S ANT	2,60	96665855
EYE VS LED400-830 MWS RF S ANT	2,45	96666051
EYE VS LED400-830 COR MWS RF S ANT	2,52	96666054
EYE VS LED700-830 HF S ANT	2,50	96628456
EYE VS LED700-840 HF S ANT	2,50	96665870
EYE VS LED700-840 MWS S ANT	2,60	96665871
EYE VS LED700-830 MWS RF S ANT	3,40	96666057
EYE VS LED700-830 COR MWS RF S ANT	3,46	96666060

Collerette

Visière halo

Grille

Borne avec visière

SOURCE

LED 7–16 W

CARACTÉRISTIQUES

CE EN 60598 IP65 IK10 T_a35 850 °C

Désignation	Poids (kg)	Code SAP
Grand Eyekon LED avec collerette, anthracite		
EYE BE LED1150-830 HF L ANT	3,30	96665958
EYE BE LED1150-840 HF L ANT	3,30	96665894
EYE BE LED1150-840 MWS L ANT	3,40	96665895
EYE BE LED1550-830 HF L ANT	3,30	96665961
EYE BE LED1550-840 HF L ANT	3,30	96665910
EYE BE LED1550-840 MWS L ANT	3,40	96665911
Grand Eyekon LED avec grille, anthracite		
EYE CR LED1000-830 HF L ANT	3,50	96665959
EYE CR LED1000-840 HF L ANT	3,50	96665890
EYE CR LED1000-840 MWS L ANT	3,60	96665891
EYE CR LED1350-830 HF L ANT	3,50	96665960
EYE CR LED1350-840 HF L ANT	3,50	96665906
EYE CR LED1350-840 MWS L ANT	3,60	96665907
Grand Eyekon LED avec visière, anthracite		
EYE VS LED750-830 HF L ANT	3,50	96628458
EYE VS LED750-840 HF L ANT	3,50	96665886
EYE VS LED750-840 MWS L ANT	3,60	96665887
EYE VS LED1000-830 HF L ANT	3,50	96628459
EYE VS LED1000-840 HF L ANT	3,50	96665902
EYE VS LED1000-840 MWS L ANT	3,60	96665903
Grand Eyekon LED avec visière halo, anthracite		
EYE HA LED750-830 HF L ANT	3,50	96665957
EYE HA LED750-840 HF L ANT	3,50	96665882
EYE HA LED750-840 MWS L ANT	3,60	96665883
EYE HA LED1050-830 HF L ANT	3,50	96628457
EYE HA LED1050-840 HF L ANT	3,50	96665898
EYE HA LED1050-840 MWS L ANT	3,60	96665899
Borne Eyekon LED		
EYE BOLLARD LARGE ANT	9,00	96207081
EYE BOLLARD SMALL ANT	9,00	96207085

Afin de vous simplifier la lecture des données commerciales, veuillez consulter les abréviations (à l'interieur de la couverture).
Pour plus d'informations, rendez-vous sur notre site Internet www.thornlighting.fr

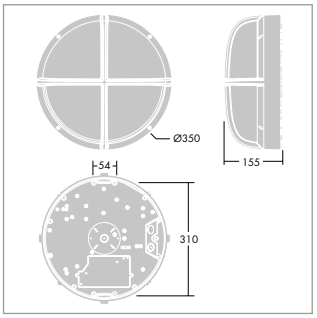

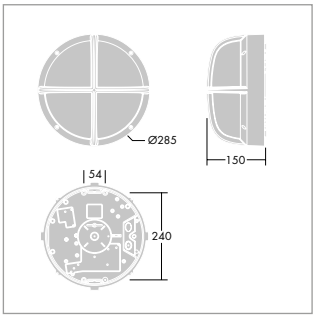

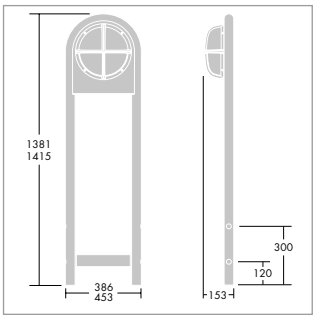

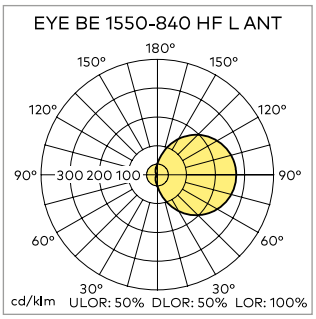

Leopard

Hublot anti-vandale résistant (IK10), étanche (IP65), avec LED performante et détecteur de présence en option

www.thornlighting.fr/**LPRD**

SOURCE

LED 7–16 W

CARACTÉRISTIQUES

CE EN 60598 IP65 IK10 T_a25 850 °C

- Etanche (IP65), résistant (IK10) et anti-vandale (visserie anti-vandale en accessoire)
- Version avec détecteur hyper-fréquence intégré (MWS). Le luminaire est activé lorsqu'un mouvement est détecté. Jusqu'à 5 luminaires esclaves pour un luminaire maître.
- Durée de vie des LED de 50 000 heures L70B50 25 °C

MATÉRIAUX / FINITIONS

Corps : polycarbonate, noir ou blanc
Diffuseur : polycarbonate opale
Platine : acier pré-laqué

INSTALLATION / MONTAGE

Installation en applique ou en plafonnier, en intérieur ou en extérieur. Alimentation par l'arrière ou latérale. Bornier 3 pôles pour câble 2 x 2,5 mm² permettant le passage en coupure. Joint fourni pour étanchéité IP65. Fermeture par vis (visserie anti-vandale disponible en accessoire).

DONNÉES COMMERCIALES

Livré complet avec module LED intégré

Désignation	Poids (kg)	Code SAP
Leopard LED		
LEOPARD 1200 LED2 OP RD WH L840	0,95	96617046
LEOPARD 1200 LED2 MWS OP RD L WH L840	1,30	96242235
LEOPARD 1900 LED2 OP RD WH L840	1,45	96617051
LEOPARD 1900 LED2 MWS OP RD WH L840	1,50	96242237
Leopard Accessoires		
LEOPARD KIT CELLULE PHOTOÉLECTRIQUE	0,30	96010365
LEOPARD KIT VIS ANTI-VANDALES	0,10	96010366

Afin de vous simplifier la lecture des données commerciales, veuillez consulter les abréviations (à l'interieur de la couverture).
Pour plus d'informations, rendez-vous sur notre site Internet www.thornlighting.fr

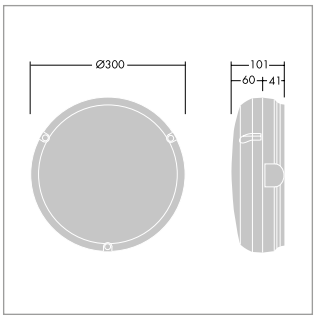

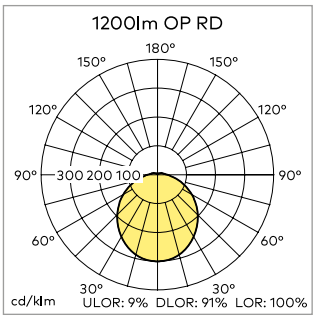

NOUVEAU

Escort

Luminaire LED fonctionnel, robuste et étanche

www.thornlighting.fr/**ESCT**

SOURCE

LED 7–12 W

CARACTÉRISTIQUES

CE EN 60598 IP65 IK10 T_a25 850 °C

- Conception robuste en aluminium moulé pour usage intérieur et exterieur
- Utilisation dans les environnements industriels ou résidentiels publics
- Fixation et matériaux résistants au vandalisme
- LED performantes et durables : 800 lm et 1000 lm avec une durée de vie de 50 000 heures

MATÉRIAUX / FINITIONS

Corps : fonte d'aluminium finition blanche
Diffuseur : polycarbonate opale avec vis anti-vandales
Interrupteur

INSTALLATION / MONTAGE

Installation directe sur les murs ou au plafond. Perçage à l'arrière. Entrée de câble Ø 20 mm de chaque côté et 4 points de fixation.
Bornier de raccordement 3 pôles, 2 x 2,5 mm². Presse étoupe et passe-fil (X2) fournis.

DONNÉES COMMERCIALES

Livré avec module LED intégré.

Désignation	Poids (kg)	Code SAP
Escort		
ESCORT LED 1000-840 HFIX EC OP WH	1,20	96630600
ESCORT LED I-SLCT 800/1000-840 OP WH	1,20	96630597

Afin de vous simplifier la lecture des données commerciales, veuillez consulter les abréviations (à l'interieur de la couverture).
Pour plus d'informations, rendez-vous sur notre site Internet www.thornlighting.fr

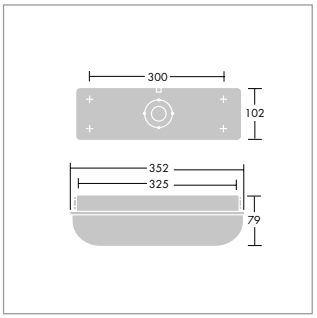

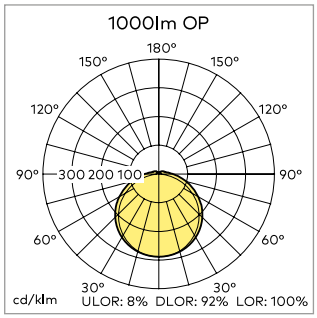

L'éclairage extérieur

LES LANTERNES RÉSIDENTIELLES

140
FleXity

142
Gamma LED

144
Sydra R

LES LANTERNES ARCHITECTURALES

146
Alumet Control
Direct LED

148
Plurio LED

150
Urba Deco

LES BORNES

154
Thor
Voir aussi page 169

156
D-CO LED

Loughborough University, UK

FleXity

Lanterne discrète et polyvalente pour l'éclairage urbain et résidentiel offrant un rapide retour sur investissement

www.thornlighting.fr/**FLEX**

- Source LED de dernière génération avec choix entre 3 distributions lumineuses et 2 fermetures du système optique
- Longue durée de vie offrant un rapide retour sur investissement
- Système de réduction de puissance autonome de série. Compatible avec nos systèmes de détection de mouvement MovU (voir pages 178). Possibilité de commande en Dali, radio-fréquence, courant porteur (veuillez nous consulter)
- Pré-câblage de série pour une installation rapide

MATÉRIAUX / FINITIONS

Couvercle et embase : fonderie d'aluminium (EN AC 46100), finition peinture poudre gris anthracite AKZO 900 sablé ou gris clair AKZO 150 sablé
Fermeture : polycarbonate opale (version confort) ou polycarbonate clair (version performance) traité anti-UV
Visserie : acier inoxydable

INSTALLATION / MONTAGE

Montage porté sur mât avec emmanchement Ø 60 mm lg. 75 mm
Hauteur d'installation recommandée : 3 à 5m
Livré pré-câblé long. 5m

DONNÉES COMMERCIALES

Désignation	Poids (kg)	Code SAP
Version confort 250mA - Optique de révolution symétrique		
FLEX 24L25-730 OP CL2 W5M D60 ANT	4,50	96270771
FLEX 24L25-730 OP CL2 W5M D60 GY	4,50	96642801
FLEX 24L25-740 OP CL2 W5M D60 ANT	4,50	96270772
FLEX 24L25-740 OP CL2 W5M D60 GY	4,50	96642802
Version confort 500mA - Optique de révolution symétrique		
FLEX 24L50-740 OP CL1 HT W5M D60 ANT	4,50	96271408
FLEX 24L50-740 OP CL1 HT W5M D60 GY	4,50	96642894
Version performance 250mA - Optique symétrique		
FLEX 24L25-730 WSC-S CL2 W5M D60 ANT	4,50	96271205
FLEX 24L25-730 WSC-S CL2 W5M D60 GY	4,50	96642876
FLEX 24L25-740 WSC-S CL2 W5M D60 ANT	4,50	96271206
FLEX 24L25-740 WSC-S CL2 W5M D60 GY	4,50	96642877
Version performance 250mA - Optique routière		
FLEX 24L25-730 WSC-A CL2 W5M D60 ANT	4,50	96271221
FLEX 24L25-730 WSC-A CL2 W5M D60 GY	4,50	96642884
FLEX 24L25-740 WSC-A CL2 W5M D60 ANT	4,50	96271222
FLEX 24L25-740 WSC-A CL2 W5M D60 GY	4,50	96642885
Version performance 500mA - Optique symétrique		
FLEX 24L50-730 WSC-S CL2 W5M D60 ANT	4,50	96270773
FLEX 24L50-730 WSC-S CL2 W5M D60 GY	4,50	96642803
FLEX 24L50-740 WSC-S CL2 W5M D60 ANT	4,50	96270774
FLEX 24L50-740 WSC-S CL2 W5M D60 GY	4,50	96642804
Version performance 500mA - Optique symétrique & bi-puissance		
FLEX 24L50-730 WSC-S BP CL2 W5M D60 ANT	4,50	96270797
FLEX 24L50-730 WSC-S BP CL2 W5M D60 GY	4,50	96642825
FLEX 24L50-740 WSC-S BP CL2 W5M D60 ANT	4,50	96270798
FLEX 24L50-740 WSC-S BP CL2 W5M D60 GY	4,50	96642826
Version performance 500mA - Optique routière		
FLEX 24L50-730 WSC-A CL2 W5M D60 ANT	4,50	96270787
FLEX 24L50-730 WSC-A CL2 W5M D60 GY	4,50	96642817
FLEX 24L50-740 WSC-A CL2 W5M D60 ANT	4,50	96270788
FLEX 24L50-740 WSC-A CL2 W5M D60 GY	4,50	96642818
Version performance 500mA - Optique routière & bi-puisssance		
FLEX 24L50-730 WSC-A BP CL2 W5M D60 ANT	4,50	96270811
FLEX 24L50-730 WSC-A BP CL2 W5M D60 GY	4,50	96642833
FLEX 24L50-740 WSC-A BP CL2 W5M D60 ANT	4,50	96270812
FLEX 24L50-740 WSC-A BP CL2 W5M D60 GY	4,50	96642834

Version confort

Vue de profil

Vue de dessus

Version performance

SOURCE

LED 20–83 W

CARACTÉRISTIQUES

CE EN 60598 IP66 IK09

Désignation	Poids (kg)	Code SAP
Version performance 1,05A - Optique symétrique		
FLEX 24L105-730 WSC-S CL2 W5M D60 ANT	4,50	96271109
FLEX 24L105-730 WSC-S CL2 W5M D60 GY	4,50	96642843
FLEX 24L105-740 WSC-S CL2 W5M D60 ANT	4,50	96271110
FLEX 24L105-740 WSC-S CL2 W5M D60 GY	4,50	96642844
Version performance 1,05A - Optique symétrique & bi-puissance		
FLEX 24L105-730 WSC-S BP CL2 W5M D60 ANT	4,50	96271107
FLEX 24L105-730 WSC-S BP CL2 W5M D60 GY	4,50	96642841
FLEX 24L105-740 WSC-S BP CL2 W5M D60 ANT	4,50	96271108
FLEX 24L105-740 WSC-S BP CL2 W5M D60 GY	4,50	96642842
Version performance 1,05A - Optique routière		
FLEX 24L105-730 WSC-A CL2 W5M D60 ANT	4,50	96271125
FLEX 24L105-730 WSC-A CL2 W5M D60 GY	4,50	96642859
FLEX 24L105-740 WSC-A CL2 W5M D60 ANT	4,50	96271126
FLEX 24L105-740 WSC-A CL2 W5M D60 GY	4,50	96642860
Version performance 1,05A - Optique routière & bi-puissance		
FLEX 24L105-730 WSC-A BP CL2 W5M D60 ANT	4,50	96271123
FLEX 24L105-730 WSC-A BP CL2 W5M D60 GY	4,50	96642857
FLEX 24L105-740 WSC-A BP CL2 W5M D60 ANT	4,50	96271124
FLEX 24L105-740 WSC-A BP CL2 W5M D60 GY	4,50	96642858

Afin de vous simplifier la lecture des données commerciales, veuillez consulter les abréviations (à l'interieur de la couverture).
Pour plus d'informations, rendez-vous sur notre site Internet www.thornlighting.fr

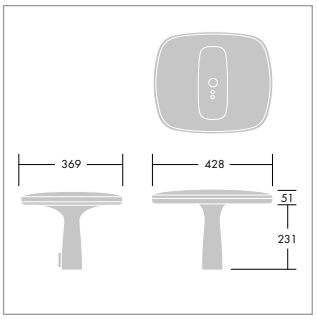

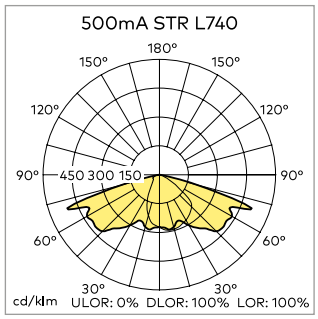

Gamma LED

Lanterne décorative pour l'éclairage urbain et résidentiel offrant un rapide retour sur investissement

www.thornlighting.fr/**GAML**

- Lanterne portée au design sobre, permettant une parfaite intégration au paysage urbain et résidentiel
- Longue durée de vie offrant un rapide retour sur investissement et un faible coût global d'acquisition
- Choix entre différents systèmes de gestion : réduction de puissance autonome, gradation Dali, détection de mouvement avec la solution MovU (voir pages 178)
- Pré-câblage de série simplifiant l'installation

MATÉRIAUX / FINITIONS
Couvercle et embase : fonderie d'aluminium (EN AC 46100), finition peinture poudre gris clair AKZO 150 sablé
Fermeture : polycarbonate dépoli traité anti-UV
Visserie : acier inoxydable

INSTALLATION / MONTAGE
Montage porté sur mât avec emmanchement Ø 60 mm long. 75 mm
Hauteur d'installation recommandée : de 3 à 5 m
Livré pré-câblé long. 5 m

Version 3000 K

SOURCE

LED 28–53 W

CARACTÉRISTIQUES

CE IP66 IK10

DONNÉES COMMERCIALES

Désignation	Poids (kg)	Code SAP
Gamma LED 350 mA, optique symétrique		
GAMMA 24L35-730 SC-S CL2 W5M D60 GY	6,30	96273589
GAMMA 24L35-740 SC-S CL2 W5M D60 GY	6,30	96273590
Gamma LED 350 mA, optique symétrique, bi-puissance		
GAMMA 24L35-730 SC-S BP CL2 W5M D60 GY	6,30	96273581
GAMMA 24L35-740 SC-S BP CL2 W5M D60 GY	6,30	96273582
Gamma LED 700 mA, optique symétrique		
GAMMA 24L70-730 SC-S CL2 W5M D60 GY	6,30	96273573
GAMMA 24L70-740 SC-S CL2 W5M D60 GY	6,30	96273574
Gamma LED 700 mA, optique symétrique, bi-puissance		
GAMMA 24L70-730 SC-S BP CL2 W5M D60 GY	6,30	96273565
GAMMA 24L70-740 SC-S BP CL2 W5M D60 GY	6,30	96273566
Gamma LED 350 mA, optique routière		
GAMMA 24L35-730 WS-A CL2 W5M D60 GY	6,30	96628239
GAMMA 24L35-740 WS-A CL2 W5M D60 GY	6,30	96628240
Gamma LED 350 mA, optique routière, bi-puissance		
GAMMA 24L35-730 WS-A BP CL2 W5M D60 GY	6,30	96628231
GAMMA 24L35-740 WS-A BP CL2 W5M D60 G	6,30	96628232
Gamma LED 700 mA, optique routière		
GAMMA 24L70-730 WS-A CL2 W5M D60 GY	6,30	96628223
GAMMA 24L70-740 WS-A CL2 W5M D60 GY	6,30	96628224
Gamma LED 700 mA, optique routière, bi-puissance		
GAMMA 24L70-730 WS-A BP CL2 W5M D60 GY	6,30	96628215
GAMMA 24L70-740 WS-A BP CL2 W5M D60 GY	6,30	96628216

Afin de vous simplifier la lecture des données commerciales, veuillez consulter les abréviations (à l'interieur de la couverture).
Pour plus d'informations, rendez-vous sur notre site Internet www.thornlighting.fr

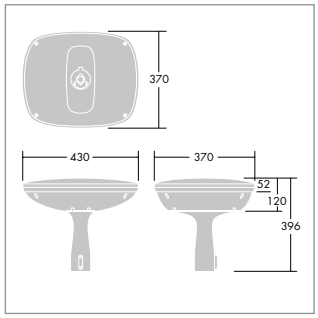

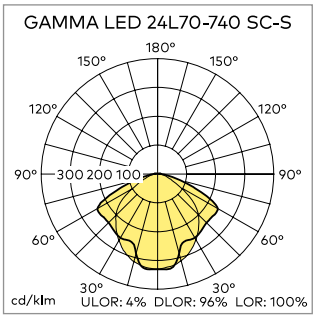

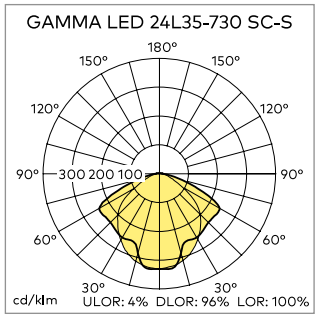

Sydra R

Lanterne décorative, confortable et hautement efficace, créant une ambiance conviviale pour les zones piétonnes

www.thornlighting.fr/**SYDR**

- Optique symétrique avec diffuseur conique opale en Tarflon® procurant un confort très appréciable
- Design sobre et élégant pour une intégration aisée dans son environnement
- Système bi-puissance autonome de série permettant une réduction de 33 % de la consommation d'énergie. Fonction désactivable à l'aide d'un switch selon les besoins du projet

MATÉRIAUX / FINITIONS
Embase : aluminium (EN AC-44300)
Chapeau : ABS
Couvercle supérieure : aluminium (EN AB-44300)
Diffuseur conique : PC Tarflon® opale
Réflecteur conique : polymère renforcé de fibres de verre (PA66 GF30)
Tiges : aluminium (EN AW-6063)
Finition du couvercle et de l'embase : peinture poudre gris clair (proche RAL9022)

INSTALLATION / MONTAGE
Pré-câblage de série avec câble HO7 RN-F 2G1,5mm² lg. 4,5 m
Installation portée sur mât avec emmanchement Ø 60 mm long. 56 mm
Switch permettant de désactiver la fonction bi-puissance au moment de l'installation, en fonction du projet
Maintenance de l'appareillage : kit driver + couvercle supérieur évitant l'opération de dévissage sur site

Accès au driver sans outils

Maintenance aisée

Version noire ULOR 0 % (sur demande)

SOURCE

LED 21–30 W

CARACTÉRISTIQUES

CE EN 60598 IP66 IK09 650 °C

DONNÉES COMMERCIALES

Désignation	Poids (kg)	Code SAP
Sydra R		
SYDRA R 18L35-740 CL2 4,5M MTP60	7,40	96221667
SYDRA R 18L35-730 CL2 4,5M MTP60	7,40	96221666
SYDRA R 18L50-730 CL2 4,5M MTP60	7,40	96221668
SYDRA R 18L50-740 CL2 4,5M MTP60	7,40	96221669

Afin de vous simplifier la lecture des données commerciales, veuillez consulter les abréviations (à l'interieur de la couverture).
Pour plus d'informations, rendez-vous sur notre site Internet www.thornlighting.fr

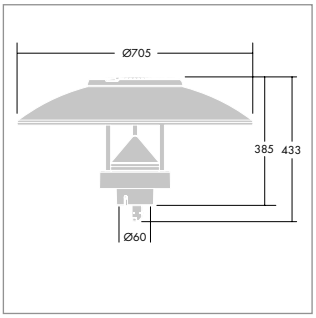

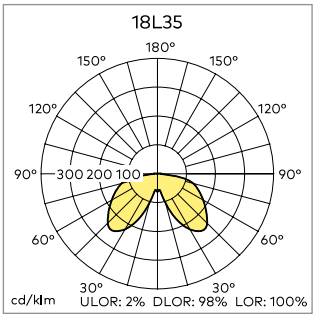

NOUVEAU

Alumet Control Direct LED

Un savant mélange d'élégance, de performance et d'intelligence

www.thornlighting.fr/**ALUL**

- Large choix d'optiques en fonction des applications
- Prédisposé à offrir les services de la Smart City de manière durable
- Excellente intégration dans l'environnement avec un effet de transparence
- Coupe-flux décoratifs avec motifs standards ou personnalisables
- Gradable Dali ou détection de mouvement intégrée

MATÉRIAUX / FINITIONS
Couvercle supérieur : fonderie d'aluminium, finition peinture poudre gris clair AKZO 150 sablé
Diffuseur : PC clair avec traitement anti-UV et vernis anti-graffiti
Colonne : aluminium extrudé, finition peinture poudre gris clair AKZO 150 sablé
Coupe-flux 180° Square et Arabesque : aluminium, finition peinture poudre gris clair AKZO 150 sablé.
Options sur demande : coupe-flux avec motif personnalisé, tête et colonne avec couleur RAL

INSTALLATION / MONTAGE
Colonnes de 3 ou 4 m (sans la tête) avec semelle de 400 x 400 mm (entraxe de 300 x 300 mm) pour tiges de scellement de 18 x 400 mm (inclus). Hauteur totale (avec tête de 1,25 m): 4,25 m ou 5,25 m.
Diamètre de la colonne : 200 mm.
Fixation de la tête et des accessoires à l'aide d'un seul outil.
Accès au moteur LED via 2 vis M6 par le dessus. Accès au driver et autres composants, en soulevant le diffuseur en PC.
Pré-câblé avec câble longueur 4 m.

Version performance

Coupe-flux Arabesque

Version confort

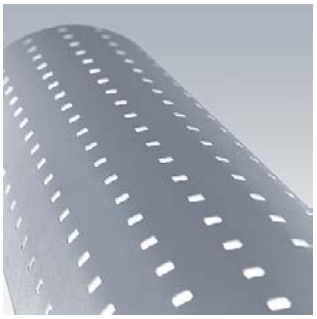

Coupe-flux Square

SOURCE

LED 16–29 W

CARACTÉRISTIQUES

CE IP65 IK10

DONNÉES COMMERCIALES

Désignation	Poids (kg)	Code SAP
Tête avec optique symétrique confort		
ALUMET CD 18L35-730 R/S PR HFX CL2 W4M	10,00	
ALUMET CD 18L35-740 R/S PR HFX CL2 W4M	10,00	96274722
Tête avec optique symétrique confort et détecteur de mouvement		
ALUMET CD 18L35-730 R/S PR MAS CL2 W4M	10,00	96274762
ALUMET CD 18L35-730 R/S PR SLA CL2 W4M	9,90	96274768
ALUMET CD 18L35-740 R/S PR MAS CL2 W4M	10,00	96274764
ALUMET CD 18L35-740 R/S PR SLA CL2 W4M	9,90	96274770
Tête avec optique symétrique		
ALUMET CD 18L25-730 R/S CL HFX CL2 W4M	9,80	96274726
ALUMET CD 18L25-740 R/S CL HFX CL2 W4M	9,80	96274728
ALUMET CD 18L50-730 R/S CL HFX CL2 W4M	9,80	96274730
ALUMET CD 18L50-740 R/S CL HFX CL2 W4M	9,80	96274732
Tête avec optique asymétrique étroite		
ALUMET CD 24L25-730 NR-A CL HFX CL2 W4M	9,70	96274734
ALUMET CD 24L25-740 NR-A CL HFX CL2 W4M	9,70	96274736
ALUMET CD 24L35-730 NR-A CL HFX CL2 W4M	9,70	96274856
ALUMET CD 24L35-740 NR-A CL HFX CL2 W4M	9,70	96274858
Tête avec optique asymétrique large		
ALUMET CD 24L25-730 WSC-A CL HFX CL2 W4M	9,70	96274740
ALUMET CD 24L25-740 WSC-A CL HFX CL2 W4M	9,70	96274742
ALUMET CD 24L35-730 WSC-A CL HFX CL2 W4M	9,70	96274862
ALUMET CD 24L35-740 WSC-A CL HFX CL2 W4M	9,70	96274864
Colonnes		
ALUMET COL 3M MPL AL FAI GRY NG	35,00	96259919
ALUMET COL 4M MPL AL FAI GRY NG	36,00	96259922
Coupe-flux		
ALUMET LAMPSHIELD 180° ARABESQUE	3,45	96255210
ALUMET LAMPSHIELD 180° SQUARE	3,60	96254469

Afin de vous simplifier la lecture des données commerciales, veuillez consulter les abréviations (à l'interieur de la couverture).
Pour plus d'informations, rendez-vous sur notre site Internet www.thornlighting.fr

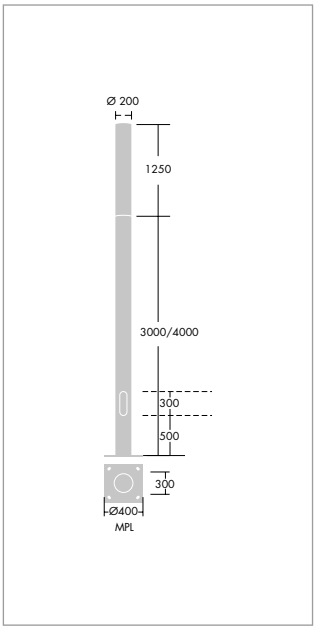

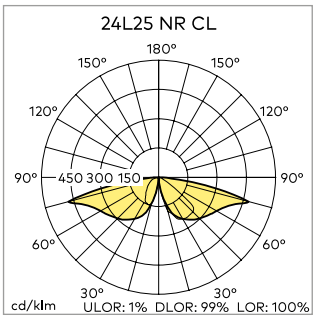

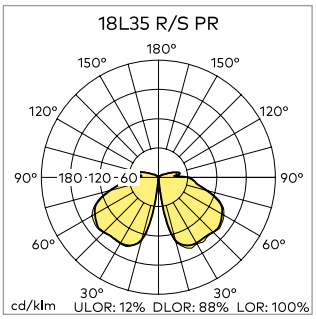

Plurio LED

Luminaire décoratif délivrant une lumière de qualité exceptionnelle avec réduction de l'éblouissement et des nuisances lumineuses

www.thornlighting.fr/**PLRL**

- Performance et efficacité exceptionnelles pour la remise à neuf des zones urbaines et résidentielles : jusqu'à 86 % d'économies d'énergie par rapport aux solutions traditionnelles
- Lumière discrète pour préserver le paysage nocturne et protéger l'intimité des habitants (ULOR = 0 % + distribution routière)
- Coût global réduit et maintenance simplifiée avec une durée de vie de 100 000 heures
- Réduction de puissance autonome désactivable à l'aide d'un switch
- 2 styles de chapeau: original (Plurio O) ou rond (Plurio R) pour une intégration parfaite dans les lieux de vie. Version bi-colore disponible (Plurio O)

MATÉRIAUX / FINITIONS

Chapeau et embase : aluminium repoussé et fonderie d'aluminium, finition peinture poudre gris clair AKZO 150 sablé ou bi-colore avec peinture gris clair AKZO 150 sablé et gris anthracite AKZO 900 sablé
Vasque : polycarbonate clair traité anti-UV avec prismes anti-éblouissement
Réflecteur : ABS blanc haute réflectivité
Visserie : acier inoxydable

INSTALLATION / MONTAGE

Montage porté sur mât avec emmanchement Ø 60 mm long. 75mm
Hauteur d'installation recommandée : 3 à 4 m
Gamme de mâts et de crosses dédiées.
Accès à l'appareillage grâce à 3 vis situées sous la vasque.
Versions pré-câblées disponibles.
Livré complet dans un seul carton, prêt à installer.

DONNÉES COMMERCIALES

Désignation	Poids (kg)	Code SAP
Optique symétrique, chapeau original		
PLU O LED 18L35 R/S BP CL2 D60 L730	7,20	96265500
PLU O LED 18L35 R/S BPSW CL2 D60 L740	7,20	96260711
PLU O LED 18L50 R/S BP CL2 D60 L730	7,20	96265514
PLU O LED 18L50 R/S BPSW CL2 D60 L740	7,20	96260725
PLU O LED 18L70 R/S BP CL2 D60 L730	7,40	96265473
PLU O LED 18L70 R/S BPSW CL2 D60 L740	7,20	96260678
PLU O 18L105 R/S BPSW CL2 D60 L730	7,80	96272429
PLU O 18L105 R/S BPSW CL2 N4M D60 L730	7,80	96272435
Optique symétrique, chapeau original bi-colore		
PLU O LED 18L70 R/S BP CL2 S/G L730	7,20	96265862
PLU O LED 18L70 R/S BPSW CL2 GRY/ANT L74	7,20	96260686
PLU O 18L105 R/S BPSW CL2 GRY/ANT L740	7,80	96272438
PLU O 18L105 R/S BPSW CL2 S/G L730	7,80	96272437
Optique symétrique, chapeau rond		
PLU R LED 18L35 R/S BP CL2 D60 L730	7,20	96265507
PLU R LED 18L35 R/S BPSW CL2 D60 L740	7,20	96260718
PLU R LED 18L50 R/S BP CL2 D60 L730	7,20	96265521
PLU R LED 18L50 R/S BPSW CL2 D60 L740	7,20	96260732
PLU R LED 18L70 R/S BP CL2 D60 L730	7,20	96265489
PLU R LED 18L70 R/S BPSW CL2 D60 L740	7,20	96260700
PLU R 18L105 R/S BPSW CL2 D60 L730	7,80	96272443
PLU R 18L105 R/S BPSW CL2 N4M D60 L730	7,80	96272447
Optique routière, chapeau original		
PLU O LED 18L35 WST BP CL2 D60 L730	7,20	96265501
PLU O LED 18L35 WST BPSW CL2 D60 L740	7,20	96260712
PLU O LED 18L50 WST BP CL2 D60 L730	7,20	96265515
PLU O LED 18L50 WST BPSW CL2 D60 L740	7,20	96260726
PLU O LED 18L70 WST BP CL2 D60 L730	7,20	96265474
PLU O LED 18L70 WST BPSW CL2 D60 L740	7,20	96260679
PLU O 18L105 NST BPSW CL2 D60 L730	7,80	96272361
PLU O 18L105 NST BPSW CL2 D60 L740	7,80	96272362
PLU O 18L105 NST BPSW CL2 N4M D60 L730	7,80	96272367
PLU O 18L105 NST BPSW CL2 N4M D60 L740	7,80	96272368
PLU O 18L105 WST BPSW CL2 D60 L730	7,80	96272400
PLU O 18L105 WST BPSW CL2 D60 L740	7,80	96272401
PLU O 18L105 WST BPSW CL2 N4M D60 L730	7,80	96272406
PLU O 18L105 WST BPSW CL2 N4M D60 L740	7,80	96272407

Accès rapide au driver

Connexion du moteur LED

Plurio LED ronde

Détail de l'optique symétrique

SOURCE

LED 21–60 W

CARACTÉRISTIQUES

CE EN 60598 IP66 IK08

Désignation	Poids (kg)	Code SAP
Optique routière, chapeau original bi-colore		
PLU O LED 18L70 WST BP CL2 S/G L730	7,20	96265863
PLU O LED 18L70 WST BPSW CL2 GRY/ANT L74	7,20	96260687
Optique routière, chapeau rond		
PLU R LED 18L35 WST BP CL2 D60 L730	7,20	96265508
PLU R LED 18L35 WST BPSW CL2 D60 L740	7,20	96260719
PLU R LED 18L50 WST BP CL2 D60 L730	7,20	96265522
PLU R LED 18L50 WST BPSW CL2 D60 L740	7,20	96260733
PLU R LED 18L70 WST BP CL2 D60 L730	7,20	96265490
PLU R LED 18L70 WST BPSW CL2 D60 L740	7,20	96260701
PLU R 18L105 NST BPSW CL2 D60 L730	7,80	96272375
PLU R 18L105 NST BPSW CL2 D60 L740	7,80	96272376
PLU R 18L105 NST BPSW CL2 N4M D60 L730	7,80	96272379
PLU R 18L105 NST BPSW CL2 N4M D60 L740	7,80	96272380
PLU R 18L105 WST BPSW CL2 D60 L730	7,80	96272414
PLU R 18L105 WST BPSW CL2 D60 L740	7,80	96272415
PLU R 18L105 WST BPSW CL2 N4M D60 L730	7,80	96272418
PLU R 18L105 WST BPSW CL2 N4M D60 L740	7,80	96272419

Afin de vous simplifier la lecture des données commerciales, veuillez consulter les abréviations (à l'interieur de la couverture).
Pour plus d'informations, rendez-vous sur notre site Internet www.thornlighting.fr

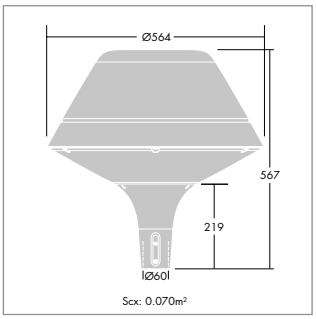

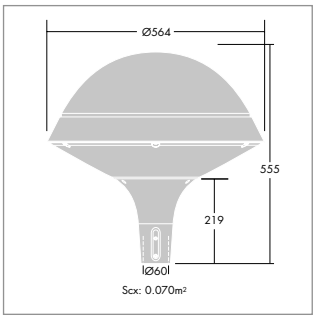

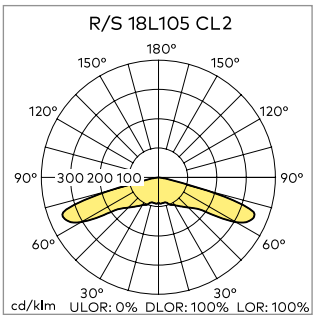

NOUVEAU

Urba Deco

Luminaire polyvalent au design moderne avec une signature lumineuse remarquable pour l'environnement urbain

www.thornlighting.fr/**URBD**

- Design moderne avec un profil dynamique
- Equilibre harmonieux entre performance et confort d'éclairage
- Large choix de distributions lumineuses, d'orientations et de possibilités d'installation, offrant une flexibilité incomparable pour les projets d'éclairage
- Poids réduit et pré-câblage de série pour une installation aisée

MATÉRIAUX / FINITIONS

Corps, couvercle et clip de fermeture: fonderie d'aluminium (AS9U3, équivalent LM24, EN AC-46000), finition peinture poudre noir Akzo 900 sablé P36.
Fermeture : verre plat trempé ép. 6 mm, aspect clair ou prismatique
Bras : fonderie d'aluminium, finition peinture poudre noir AKZO 900 sablé P36), avec partie réfléchissante en acrylonitrile styrène acrylate (ASA) blanc

INSTALLATION / MONTAGE

Montage sur mât : en top direct avec emmanchement Ø 60 mm ou suspendu avec crosse pas du gaz 34G
Montage en applique : porté avec emmanchement Ø 60 mm ou suspendu avec pas du gaz 34G
Montage en caténaire : support dédié et passage en coupure
Hauteur d'installation recommandée : montage en top de 3 à 6 mètres, suspendu de 3 à 8 mètres, en caténaire de 5 à 8 mètres.
Fixation en top par 2 vis (clef Allen de 4)
Accès par le dessus sans outils
Livré pré-câblée lg. 6m (sauf version caténaire), prêt à l'emploi dans un seul carton
Crosses et mâts coordonnés afin de créer des ensembles harmonieux

DONNÉES COMMERCIALES

Désignation	Orientation par rapport à la chaussée	Poids (kg)	Code SAP
Montage en top - Optique pour allée piétonne et piste cyclable - Distribution symétrique			
UD 24L25-730 PWC-S CL CL2 6M MTP60-T	Transversale	7,50	96272889
UD 24L25-740 PWC-S CL CL2 6M MTP60-T	Transversale	7,50	96273103
UD 24L50-730 PWC-S CL CL2 6M MTP60-T	Transversale	7,50	96272893
UD 24L50-740 PWC-S CL CL2 6M MTP60-T	Transversale	7,50	96273107
UD 24L25-730 PWC-S CL CL2 6M MTP60-L	Longitudinale	7,50	96272890
UD 24L25-740 PWC-S CL CL2 6M MTP60-L	Longitudinale	7,50	96273104
UD 24L50-730 PWC-S CL CL2 6M MTP60-L	Longitudinale	7,50	96272894
UD 24L50-740 PWC-S CL CL2 6M MTP60-L	Longitudinale	7,50	96273108
Montage en top - Optique pour allée piétonne et piste cyclable - Distribution asymétrique			
UD 24L25-730 PWC-A CL CL2 6M MTP60-T	Transversale	7,50	96272895
UD 24L25-740 PWC-A CL CL2 6M MTP60-T	Transversale	7,50	96273109
UD 24L50-730 PWC-A CL CL2 6M MTP60-T	Transversale	7,50	96272899
UD 24L50-740 PWC-A CL CL2 6M MTP60-T	Transversale	7,50	96273113
UD 24L25-730 PWC-A CL CL2 6M MTP60-L	Longitudinale	7,50	96272896
UD 24L25-740 PWC-A CL CL2 6M MTP60-L	Longitudinale	7,50	96273110
UD 24L50-730 PWC-A CL CL2 6M MTP60-L	Longitudinale	7,50	96272900
UD 24L50-740 PWC-A CL CL2 6M MTP60-L	Longitudinale	7,50	96273114
Montage en top - Optique pour rue large - Distribution symétrique			
UD 24L50-730 WS-S CL CL2 6M MTP60-T	Transversale	7,50	96272903
UD 24L50-740 WS-S CL CL2 6M MTP60-T	Transversale	7,50	96273117
UD 24L50-730 WS-S CL CL2 6M MTP60-L	Longitudinale	7,50	96272904
UD 24L50-740 WS-S CL CL2 6M MTP60-L	Longitudinale	7,50	96273118
Montage en top - Optique pour rue large - Distribution asymétrique			
UD 24L50-730 WS-A CL CL2 6M MTP60-T	Transversale	7,50	96272907
UD 24L50-740 WS-A CL CL2 6M MTP60-T	Transversale	7,50	96273121
UD 24L50-730 WS-A CL CL2 6M MTP60-L	Longitudinale	7,50	96272908
UD 24L50-740 WS-A CL CL2 6M MTP60-L	Longitudinale	7,50	96273122
Montage en top - Optique confort pour rue large - Distribution symétrique			
UD 24L25-730 WSC-S CL CL2 6M MTP60-T	Transversale	7,50	96272909
UD 24L25-740 WSC-S CL CL2 6M MTP60-T	Transversale	7,50	96273123
UD 24L50-730 WSC-S CL CL2 6M MTP60-T	Transversale	7,50	96272913
UD 24L50-740 WSC-S CL CL2 6M MTP60-T	Transversale	7,50	96273127
UD 24L25-730 WSC-S CL CL2 6M MTP60-L	Longitudinale	7,50	96272910
UD 24L25-740 WSC-S CL CL2 6M MTP60-L	Longitudinale	7,50	96273124
UD 24L50-730 WSC-S CL CL2 6M MTP60-L	Longitudinale	7,50	96272914
UD 24L50-740 WSC-S CL CL2 6M MTP60-L	Longitudinale	7,50	96273128

Version en top

Version suspendue

Version caténaire

SOURCE

LED 20–72 W

CARACTÉRISTIQUES

IP66 IK10 $T_{a\,-25\,+50}$

Désignation	Orientation par rapport à la chaussée	Poids (kg)	Code SAP
Montage en top - Optique confort pour rue large - Distribution asymétrique			
UD 24L25-730 WSC-A CL CL2 6M MTP60-T	Transversale	7,50	96272915
UD 24L25-740 WSC-A CL CL2 6M MTP60-T	Transversale	7,50	96273129
UD 24L50-730 WSC-A CL CL2 6M MTP60-T	Transversale	7,50	96272919
UD 24L50-740 WSC-A CL CL2 6M MTP60-T	Transversale	7,50	96273133
UD 24L25-730 WSC-A CL CL2 6M MTP60-L	Longitudinale	7,50	96272916
UD 24L25-740 WSC-A CL CL2 6M MTP60-L	Longitudinale	7,50	96273130
UD 24L50-730 WSC-A CL CL2 6M MTP60-L	Longitudinale	7,50	96272920
UD 24L50-740 WSC-A CL CL2 6M MTP60-L	Longitudinale	7,50	96273134
Montage en top - Optique confort pour rue extra large - Distribution symétrique			
UD 48L50-730 EWSC-S CL CL2 6M MTP60-T	Transversale	7,50	96272921
UD 48L50-740 EWSC-S CL CL2 6M MTP60-T	Transversale	7,50	96273135
Montage en top - Optique confort pour rue extra large - Distribution asymétrique			
UD 48L50-730 EWSC-A CL CL2 6M MTP60-T	Transversale	7,50	96272922
UD 48L50-740 EWSC-A CL CL2 6M MTP60-T	Transversale	7,50	96273136
Montage en top - Optique pour route extra large - Distribution symétrique			
UD 24L50-730 EWR-S CL CL2 6M MTP60-T	Transversale	7,50	96272923
UD 24L50-740 EWR-S CL CL2 6M MTP60-T	Transversale	7,50	96273137
Montage en top - Optique pour route extra large - Distribution asymétrique			
UD 24L50-730 EWR-A CL CL2 6M MTP60-T	Transversale	7,50	96272924
UD 24L50-740 EWR-A CL CL2 6M MTP60-T	Transversale	7,50	96273138
Montage en top - Optique confort pour rue - Distribution symétrique			
UD 24L25-730 SC-S CL CL2 6M MTP60-T	Transversale	7,50	96273448
UD 24L25-740 SC-S CL CL2 6M MTP60-T	Transversale	7,50	96273452
UD 24L50-730 SC-S CL CL2 6M MTP60-T	Transversale	7,50	96272927
UD 24L50-740 SC-S CL CL2 6M MTP60-T	Transversale	7,50	96273141
UD 24L25-730 SC-S CL CL2 6M MTP60-L	Longitudinale	7,50	96273449
UD 24L25-740 SC-S CL CL2 6M MTP60-L	Longitudinale	7,50	96273453
UD 48L35-730 SC-S CL CL2 6M MTP60-T	Transversale	7,50	96272929
UD 48L35-740 SC-S CL CL2 6M MTP60-T	Transversale	7,50	96273143
Montage en top - Optique confort pour rue - Distribution asymétrique			
UD 24L25-730 SC-A CL CL2 6M MTP60-T	Transversale	7,50	96273450
UD 24L25-740 SC-A CL CL2 6M MTP60-T	Transversale	7,50	96273454
UD 24L50-730 SC-A CL CL2 6M MTP60-T	Transversale	7,50	96272928
UD 24L50-740 SC-A CL CL2 6M MTP60-T	Transversale	7,50	96273142
UD 24L25-730 SC-A CL CL2 6M MTP60-L	Longitudinale	7,50	96273451
UD 24L25-740 SC-A CL CL2 6M MTP60-L	Longitudinale	7,50	96273455
UD 48L35-730 SC-A CL CL2 6M MTP60-T	Transversale	7,50	96272930
UD 48L35-740 SC-A CL CL2 6M MTP60-T	Transversale	7,50	96273144

Désignation	Orientation par rapport à la chaussée	Poids (kg)	Code SAP
Montage en top - Optique confort pour rue large avec filtre prismatique - Distribution symétrique			
UD 24L25-730 WSC-S PR CL2 6M MTP60-T	Transversale	7,50	96272931
UD 24L25-740 WSC-S PR CL2 6M MTP60-T	Transversale	7,50	96273145
UD 24L25-730 WSC-S PR CL2 6M MTP60-L	Longitudinale	7,50	96273961
UD 24L25-740 WSC-S PR CL2 6M MTP60-L	Longitudinale	7,50	96273963
UD 24L50-730 WSC-S PR CL2 6M MTP60-T	Transversale	7,50	96272933
UD 24L50-740 WSC-S PR CL2 6M MTP60-T	Transversale	7,50	96273147
UD 24L50-730 WSC-S PR CL2 6M MTP60-L	Longitudinale	7,50	96273977
UD 24L50-740 WSC-S PR CL2 6M MTP60-L	Longitudinale	7,50	96273979
UD 48L35-730 WSC-S PR CL2 6M MTP60-T	Transversale	7,50	96272934
UD 48L35-740 WSC-S PR CL2 6M MTP60-T	Transversale	7,50	96273148
Montage en top - Optique confort pour rue large avec filtre prismatique - Distribution asymétrique			
UD 24L25-730 WSC-A PR CL2 6M MTP60-T	Transversale	7,50	96272935
UD 24L25-740 WSC-A PR CL2 6M MTP60-T	Transversale	7,50	96273149
UD 24L25-730 WSC-A PR CL2 6M MTP60-L	Longitudinale	7,50	96273969
UD 24L25-740 WSC-A PR CL2 6M MTP60-L	Longitudinale	7,50	96273971
UD 24L50-730 WSC-A PR CL2 6M MTP60-T	Transversale	7,50	96272937
UD 24L50-740 WSC-A PR CL2 6M MTP60-T	Transversale	7,50	96273151
UD 24L50-730 WSC-A PR CL2 6M MTP60-L	Longitudinale	7,50	96273985
UD 24L50-740 WSC-A PR CL2 6M MTP60-L	Longitudinale	7,50	96273987
UD 48L35-730 WSC-A PR CL2 6M MTP60-T	Transversale	7,50	96272938
UD 48L35-740 WSC-A PR CL2 6M MTP60-T	Transversale	7,50	96273152
Montage en top - Optique pour passage piétons			
UD 48L50-740 IVS CL CL2 6M MTP60-T	Transversale	7,50	96273154
UD 24L70-740 IVS CL CL2 6M MTP60-L	Longitudinale	7,50	96273153
Montage suspendu - Optique pour route étroite - Distribution asymétrique - Version rénovation			
UD 24L70-740 NR-A CL CL2 IN MSU-L	Longitudinale	6,70	96273923
UD 48L50-740 NR-A CL CL2 IN MSU-T	Transversale	6,70	96273992
Montage suspendu - Optique pour allée piétonne et piste cyclable - Distribution asymétrique			
UD 24L25-730 PWC-A CL CL2 MSU-T	Transversale	6,70	96272960
UD 24L25-740 PWC-A CL CL2 MSU-T	Transversale	6,70	96273178
UD 24L50-730 PWC-A CL CL2 MSU-T	Transversale	6,70	96272962
UD 24L50-740 PWC-A CL CL2 MSU-T	Transversale	6,70	96273180
Montage suspendu - Optique pour rue large - Distribution asymétrique			
UD 24L50-730 WS-A CL CL2 MSU-T	Transversale	6,70	96272966
UD 24L50-740 WS-A CL CL2 MSU-T	Transversale	6,70	96273184
Montage suspendu - Optique confort pour rue large - Distribution asymétrique			
UD 24L25-730 WSC-A CL CL2 MSU-T	Transversale	6,70	96272969
UD 24L25-740 WSC-A CL CL2 MSU-T	Transversale	6,70	96273187
UD 24L50-730 WSC-A CL CL2 MSU-T	Transversale	6,70	96273912
UD 24L50-740 WSC-A CL CL2 MSU-T	Transversale	6,70	96273914

NOUVEAU

Urba Deco

Luminaire polyvalent au design moderne avec une signature lumineuse remarquable pour l'environnement urbain

www.thornlighting.fr/**URBD**

DONNÉES COMMERCIALES

Désignation	Orientation par rapport à la chaussée	Poids (kg)	Code SAP
Montage suspendu - Optique confort pour rue extra large - Distribution asymétrique			
UD 48L50-730 EWSC-A CL CL2 MSU-T	Transversale	6,70	96272974
UD 48L50-740 EWSC-A CL CL2 MSU-T	Transversale	6,70	96273192
UD 24L70-730 EWSC-A CL CL2 MSU-T	Transversale	6,70	96272972
UD 24L70-740 EWSC-A CL CL2 MSU-T	Transversale	6,70	96273190
Montage suspendu - Optique pour route extra large - Distribution asymétrique			
UD 24L50-730 EWR-A CL CL2 MSU-T	Transversale	6,70	96272976
UD 24L50-740 EWR-A CL CL2 MSU-T	Transversale	6,70	96273194
Montage suspendu - Optique confort pour rue - Distribution asymétrique			
UD 24L50-730 SC-A CL CL2 MSU-T	Transversale	6,70	96272980
UD 24L50-740 SC-A CL CL2 MSU-T	Transversale	6,70	96273198
Montage suspendu - Optique confort pour rue large avec filtre prismatique - Distribution asymétrique			
UD 24L25-730 WSC-A PR CL2 MSU-T	Transversale	6,70	96272984
UD 24L25-740 WSC-A PR CL2 MSU-T	Transversale	6,70	96273202
UD 24L25-730 WSC-A PR CL2 MSU-L	Longitudinale	6,70	96273916
UD 24L25-740 WSC-A PR CL2 MSU-L	Longitudinale	6,70	96273918
UD 24L50-730 WSC-A PR CL2 MSU-T	Transversale	6,70	96272985
UD 24L50-740 WSC-A PR CL2 MSU-T	Transversale	6,70	96273203
UD 48L35-730 WSC-A PR CL2 MSU-T	Transversale	6,70	96272986
UD 48L35-740 WSC-A PR CL2 MSU-T	Transversale	6,70	96273204
Montage suspendu - Optique pour route étroite - Distribution asymétrique			
UD 48L50-730 NR-A CL CL2 MSU-T	Transversale	6,70	96273920
UD 48L50-740 NR-A CL CL2 MSU-T	Transversale	6,70	96273922
Montage en caténaire - Optique pour route étroite - Distribution symétrique			
UD 24L50-730 NR-S CL CL1 MCA-T	Transversale	7,00	96272882
UD 24L50-740 NR-S CL CL1 MCA-T	Transversale	7,00	96273096
UD 48L50-730 NR-S CL CL1 MCA-T	Transversale	7,00	96272883
UD 48L50-740 NR-S CL CL1 MCA-T	Transversale	7,00	96273097
Montage en caténaire - Optique pour route mouillée - Distribution symétrique			
UD 24L50-730 RWET-S CL CL1 MCA-T	Transversale	7,00	96272884
UD 24L50-740 RWET-S CL CL1 MCA-T	Transversale	7,00	96273098
UD 48L50-730 RWET-S CL CL1 MCA-T	Transversale	7,00	96272885
UD 48L50-740 RWET-S CL CL1 MCA-T	Transversale	7,00	96273099

CROSSES ET MÂTS

Désignation	Caractéristiques	Poids (kg)	Code SAP
Montage en top			
UD COL MTP 3.5M ST D60 BK MPL FAI	Mât cylindro-conique ht. 3,5 m	32,50	96273384
UD COL MTP 4M ST D60 BK MPL FAI	Mât cylindro-conique ht. 4 m	36,50	96273385
UD COL MTP 4.5M ST D60 BK MPL FAI	Mât cylindro-conique ht. 4,5 m	40,00	96273386
UD COL MTP 5M ST D60 BK MPL FAI	Mât cylindro-conique ht. 5 m	45,50	96273387
UD COL MTP 6M ST D60 BK MPL FAI	Mât cylindro-conique ht. 6 m	50,00	96273388
Montage suspendu*			
UD COL MSUx1 3.5M ST BK MPL FAI	Mât cylindrique ht. 3,5 m pour crosse longue	55,50	96273389
UD COL MSUx1 4M ST BK MPL FAI	Mât cylindrique ht. 4 m pour crosse longue	62,50	96273390
UD COL MSUx1 4.5M ST BK MPL FAI	Mât cylindrique ht. 4,5 m pour crosse longue	69,00	96273391
UD COL MSUx1 5M ST BK MPL FAI	Mât cylindrique ht. 5 m pour crosse longue	76,00	96273392
UD COL MSUx2 5M ST BK MPL FAI	Mât cylindrique ht. 5 m pour crosse longue + crosse retour piéton**	76,50	96273393
UD COL MSUx1 6M ST BK MPL FAI	Mât cylindrique ht. 6 m pour crosse longue	90,00	96273394
UD COL MSUx2 6M ST BK MPL FAI	Mât cylindrique ht. 6 m pour crosse longue + crosse retour piéton**	90,50	96273395
UD BRA MSU TOP 0.56M ST BK	Crosse longue	6,50	96273396
UD BRA MSU 0.40M ST BK	Crosse retour piéton	4,00	96273397
Montage en applique			
UD BRA MWA 0.20M ST BK	Console pour installation suspendue	2,50	96273398
UD BRA MWA 0.40M ST BK	Console pour installation suspendue	3,45	96274360
UD BRA MWA MTP ST BK	Console pour installation en top	4,05	96273942

* Pour un ensemble complet, commander le mât et la crosse séparément
** Hauteur de la crosse retour piéton à préciser à la commande

Transversale

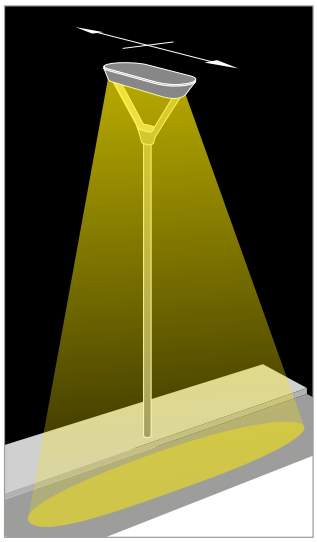

Longitudinale

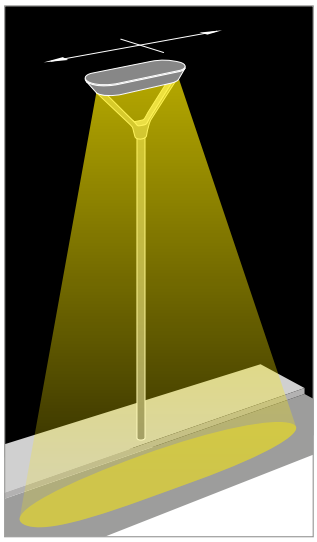

Choisissez la variante « T » pour installer le modèle Urba Deco perpendiculairement à la rue ou la variante « L » pour installer le modèle Urba Deco parallèlement à la rue.

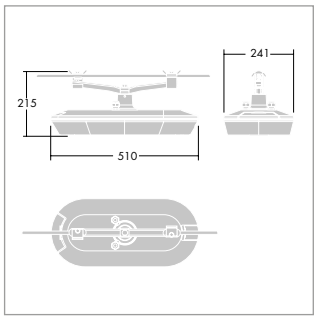

Urba Deco caténaire

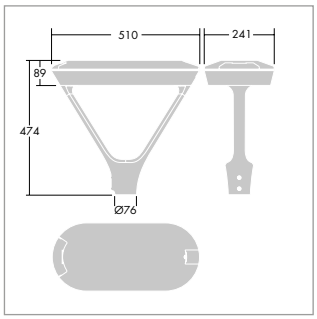

Urba Deco en top

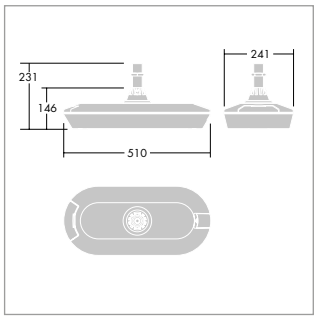

Urba Deco suspendue

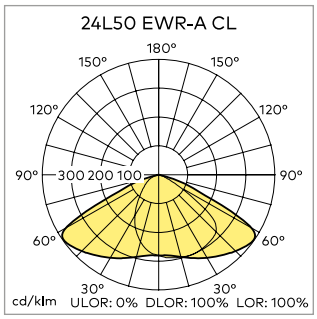

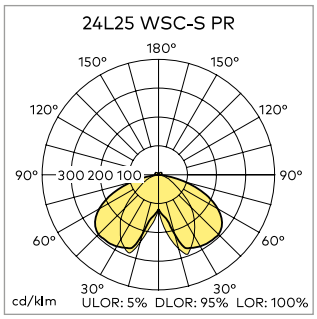

LOVE

Borne Thor

Borne élégante et robuste à haute performance, offrant une lumière confortable et de nombreuses solutions d'économies d'énergie

www.thornlighting.fr/**ADLB**

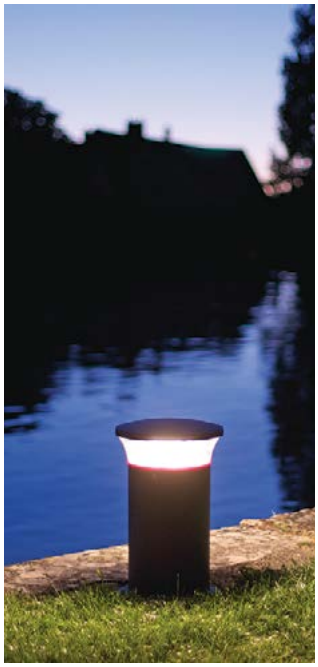

- Système optique doté de LED de dernière génération, avec choix entre 2 distributions lumineuses (asymétrique ou symétrique), compatible avec la réglementation PMR (version Slim)
- Matériaux robustes, à l'épreuve du temps avec une haute résistance aux chocs (IK10 pour la borne et 40 Joules pour le diffuseur), afin de lutter contre le vandalisme
- Système de réduction de puissance autonome ou de détection de mouvement de série, permettant de réduire la facture énergétique
- Disponible en 2 tailles : Slim et Wide. Possibilité d'assise ponctuelle sur la version Wide. Couronne lumineuse décorative RGB avec 3 couleurs de LED au choix : rouge, vert ou bleu

MATÉRIAUX / FINITIONS

- Corps et semelle: aluminium (EN AW 6060)
- Chapeau: fonderie d'aluminium (EN AC 47100)
- Diffuseur: polycarbonate clair traité anti-UV
- Réflecteur: polycarbonate blanc
- Boîtier d'appareillage: polypropylène

Finition de la borne: peinture poudre gris anthracite AKZO 900 sablé

INSTALLATION / MONTAGE

- Version Slim : fixation par semelle recevant 4 tiges de scellement M14 avec entraxe de 150 mm (à commander séparément).
- Version Wide : fixation par semelle recevant 4 tiges de scellement M14 avec entraxe de 200 mm (à commander séparément).

Prêt à installer grâce au pré-câblage de série, via la trappe de visite anti-vandale (vis Torx avec détrompeur central).
Coffret de raccordement à commander séparément.
Pour la version RGB, choisir la couleur de la couronne lumineuse au moment de l'installation via la trappe de visite.
Fonction bi-puissance désactivable à l'aide d'un switch via la trappe de visite.

DONNÉES COMMERCIALES

Désignation	Poids (kg)	Code SAP
Borne Thor Slim avec détection de mouvement - Borne maître		
THOR B S 10L25 MAS 730 RGB ASY CL2 MPL	7,90	96265406
THOR B S 10L25 MAS 730 RGB R/S CL2 MPL	7,90	96265405
THOR B S 10L25 MAS 740 RGB ASY CL2 MPL	7,90	96265404
THOR B S 10L25 MAS 740 RGB R/S CL2 MPL	7,90	96265403
THOR B S 10L35 MAS 730 RGB ASY CL2 MPL	7,70	96273311
THOR B S 10L35 MAS 740 RGB ASY CL2 MPL	7,70	96273305
THOR B S 10L35 MAS 740 RGB R/S CL2 MPL	7,70	96273310
THOR B S 10L35 MAS730 RGB R/S CL2 MPL	7,70	96273304
Borne Thor Slim avec couronne RGB		
THOR B S 10L25 730 RGB ASY CL2 MPL	7,66	96264240
THOR B S 10L25 730 RGB R/S CL2 MPL	7,66	96264239
THOR B S 10L25 740 RGB ASY CL2 MPL	7,66	96264238
THOR B S 10L25 740 RGB R/S CL2 MPL	7,66	96264237
Borne Thor Slim		
THOR B S 10L25 730 ASY CL2 MPL	7,66	96264236
THOR B S 10L25 730 R/S CL2 MPL	7,66	96264235
THOR B S 10L25 740 ASY CL2 MPL	7,66	96264234
THOR B S 10L25 740 R/S CL2 MPL	7,66	96264233
Borne Thor Slim PMR avec couronne RGB		
THOR B S 10L35 BPSW 730 RGB ASY CL2 MPL	7,70	96273285
THOR B S 10L35 BPSW 730 RGB R/S CL2 MPL	7,70	96273284
THOR B S 10L35 BPSW 740 RGB ASY CL2 MPL	7,70	96273283
THOR B S 10L35 BPSW 740 RGB R/S CL2 MPL	7,70	96273282
Borne Thor Slim PMR		
THOR B S 10L35 BPSW 730 ASY CL2 MPL	7,70	96273281
THOR B S 10L35 BPSW 730 R/S CL2 MPL	7,70	96273280
THOR B S 10L35 BPSW 740 ASY CL2 MPL	7,70	96273279
THOR B S 10L35 BPSW 740 R/S CL2 MPL	7,70	96273278

SOURCE

LED 11–13 W

CARACTÉRISTIQUES

CE IP66 IK10 T_a25 T_a50

Désignation	Poids (kg)	Code SAP
Borne Thor Slim avec détection de présence - Borne esclave		
THOR B S 10L25 SLA 730 RGB ASY CL2 MPL	7,70	96265422
THOR B S 10L25 SLA 730 RGB R/S CL2 MPL	7,70	96265421
THOR B S 10L25 SLA 740 RGB ASY CL2 MPL	7,66	96265420
THOR B S 10L25 SLA 740 RGB R/S CL2 MPL	7,70	96265419
THOR B S 10L35 SLA 730 RGB ASY CL2 MPL	7,70	96273322
THOR B S 10L35 SLA 730 RGB R/S CL2 MPL	7,70	96273321
THOR B S 10L35 SLA 740 RGB ASY CL2 MPL	7,66	96273320
THOR B S 10L35 SLA 740 RGB R/S CL2 MPL	7,70	96273328
Borne Thor Wide avec couronne RGB		
THOR B W 10L25 730 RGB ASY CL2 MPL	9,00	96264272
THOR B W 10L25 730 RGB R/S CL2 MPL	9,00	96264271
THOR B W 10L25 740 RGB ASY CL2 MPL	9,00	96264270
THOR B W 10L25 740 RGB R/S CL2 MPL	9,00	96264269
Borne Thor Wide		
THOR B W 10L25 730 ASY CL2 MPL	9,00	96264268
THOR B W 10L25 730 R/S CL2 MPL	9,00	96264267
THOR B W 10L25 740 ASY CL2 MPL	9,00	96264266
THOR B W 10L25 740 R/S CL2 MPL	9,00	96264265
Tiges de scellement, montage sur semelle		
FA M14X200/50	0,28	96009822
Coffret de raccordement pour Thor Slim		
TEMPO16 CL2 4X16 1C/C	0,46	96012372
Coffret de raccordement pour Thor Wide		
CONNECT CABLE BOX 3/4X2,5MM² IP67	0,40	96257908

Afin de vous simplifier la lecture des données commerciales, veuillez consulter les abréviations (à l'interieur de la couverture).
Pour plus d'informations, rendez-vous sur notre site Internet www.thornlighting.fr

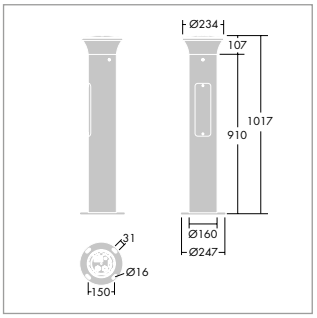

Thor Slim

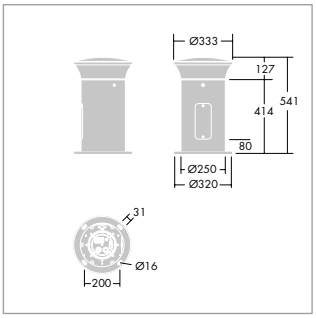

Thor Wide

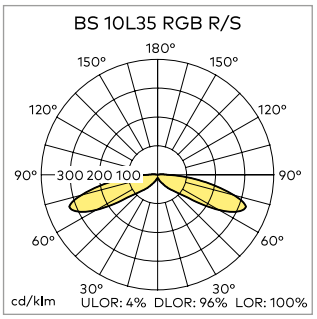

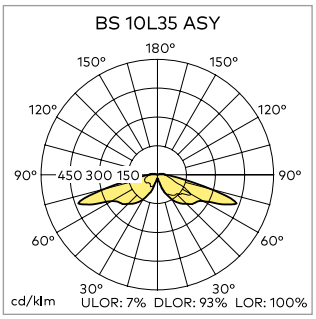

D-CO LED

Borne

Borne intemporelle offrant un guidage visuel confortable

www.thornlighting.fr/**DCOB**

SOURCE

LED 14 W

CARACTÉRISTIQUES

CE EN 60598 IP65 IK10 T_a50

- Lumière blanche non-éblouissante grâce au diffuseur semi-opale
- Disponible en 2 hauteurs (70 cm / 100 cm) pour toutes les applications piétonnes
- Longue durée de vie des LED réduisant ainsi les frais de maintenance
- Installation rapide grâce au pré-câblage avec connecteur de dérivation IP68

MATÉRIAUX / FINITIONS

- Tête, corps et semelle : aluminium, finition peinture poudre gris anthracite AKZO 900 sablé
- Diffuseur : polycarbonate semi-opale traité anti-UV

INSTALLATION / MONTAGE

Fixation par semelle recevant 4 tiges de scellement M14 avec entraxe de 140 mm (à commander séparément). Possibilité de passage en coupure avec un connecteur de dérivation IP68 fourni.

DONNÉES COMMERCIALES

-

Désignation	Poids (kg)	Code SAP
Borne D-CO LED		
D-CO LED BOLLARD 1000 30L50 830 CL2 CON	5,45	96262098
D-CO LED BOLLARD 1000 30L50 840 CL2 CON	5,45	96262143
D-CO LED BOLLARD 700 30L50 830 CL2 CON	4,15	96262099
D-CO LED BOLLARD 700 30L50 840 CL2 CON	4,15	96262144

Afin de vous simplifier la lecture des données commerciales, veuillez consulter les abréviations (à l'interieur de la couverture).
Pour plus d'informations, rendez-vous sur notre site Internet www.thornlighting.fr

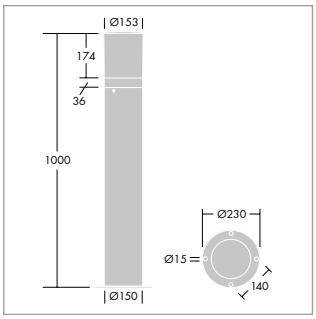

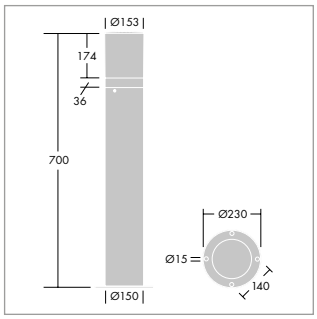

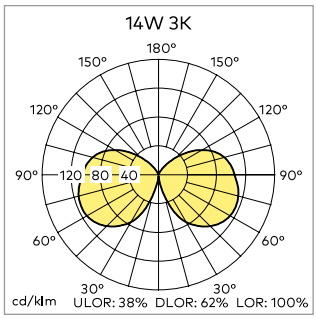

40
Fire station

L'éclairage extérieur

L'ÉCLAIRAGE ROUTIER

160
CiviTEQ

164
Olsys Street

166
R2L2

169
Thor

South Tyneside, UK

CiviTEQ

Gamme de lanternes fonctionnelles compactes et efficientes, offrant un rapide retour sur investissement pour la rénovation de l'éclairage public jusqu'à la classe M2

www.thornlighting.fr/**CTEQ**

- Système optique Thorn R-PEC® performant et hautement efficace, offrant jusqu'à 12 distributions lumineuses pour un éclairage précis des différents types de chaussées
- Disponible en 3 tailles (Small, Large et Extra Large), avec un large choix de puissances
- Large choix de systèmes de gestion y compris la réduction de puissance autonome désactivable sur site
- Luminaire compact et léger offrant une manipulation aisée et une grande flexibilité d'installation grâce au réglage de l'inclinaison

MATÉRIAUX / FINITIONS

- Corps et manchon : fonderie d'aluminium brut
- Couvercle: fonderie d'aluminium, finition peinture poudre gris clair AKZO 150 sablé (autres couleurs RAL sur demande)
- Fermeture : verre plat trempé avec traitement anti-refletverre plat trempé avec traitement anti-reflet
- Visserie : acier inoxydable

INSTALLATION / MONTAGE

- Montage en top avec emmanchement Ø 60 mm lg. 58 mm, inclinaison réglable de 0° à +10° par pas de 5°
- Montage latéral avec emmanchement Ø 60 mm lg. 85 mm, inclinaison réglable de -20° à 0° par pas de 5°
- Accès sans outils au compartiment appareillage à l'aide d'un clip rapide
- Presse-étoupe pour câble de Ø 8 à 13 mm
- Livré complet dans un seul carton

DONNÉES COMMERCIALES

Désignation	Poids (kg)	Code SAP
CiviTEQ Small, optique de route étroite, finition gris anthracite		
CQ 12L35-740 NR BPS CL2 M60 ANT D6M3		96666182
CQ 12L50-740 NR BPS CL2 M60 ANT D6M3	5,70	96666186
CQ 12L70-740 NR BPS CL2 M60 ANT D6M3		96666190
CQ 24L35-740 NR BPS CL2 M60 ANT D6M3		96666194
CQ 24L50-740 NR BPS CL2 M60 ANT D6M3	5,60	96666198
CQ 36L35-740 NR BPS CL2 M60 ANT D8M3		96666206
CQ 24L70-740 NR BPS CL2 M60 ANT D6M3		96666202
CQ 36L50-740 NR BPS CL2 M60 ANT D8M3	5,70	96666210
CQ 36L70-740 NR BPS CL2 M60 ANT D8M3	6,40	96666214
CiviTEQ Large, optique de route étroite, finition gris anthracite		
CQ 48L35-740 NR BPS CL2 M60 ANT D8M3	8,21	96666218
CQ 60L35-740 NR BPS CL2 M60 ANT D10M3		96666230
CQ 48L50-740 NR BPS CL2 M60 ANT D8M3		96666222
CQ 72L35-740 NR BPS CL2 M60 ANT D10M3		96666242
CQ 60L50-740 NR BPS CL2 M60 ANT D10M3	8,64	96666234
CQ 48L70-740 NR BPS CL2 M60 ANT D8M3		96666226
CQ 72L50-740 NR BPS CL2 M60 ANT D10M3		96666246
CQ 60L70-740 NR BPS CL2 M60 ANT D10M3		96666238
CQ 72L70-740 NR BPS CL2 M60 ANT D10M3		96666250
CiviTEQ Small, optique pour route étroite		
CQ 12L35-740 NR BPS CL2 M60	5,70	96627873
CQ 12L50-740 NR BPS CL2 M60	5,70	96627874
CQ 12L70-740 NR BPS CL2 M60	5,70	96627875
CQ 24L35-740 NR BPS CL2 M60	5,70	96627877
CQ 24L50-740 NR BPS CL2 M60	5,70	96627878
CQ 36L35-740 NR BPS CL2 M60	5,70	96627881
CQ 12L105-740 NR BPS CL2 M60	5,70	96627876
CQ 24L70-740 NR BPS CL2 M60	5,70	96627879
CQ 36L50-740 NR BPS CL2 M60	5,70	96627882
CQ 36L70-740 NR BPS CL2 M60	5,70	96627556
CQ 24L105-740 NR BPS CL2 M60	5,70	96627880
CiviTEQ Small, optique pour rue large		
CQ 12L35-740 WS BPS CL2 M60	5,70	96643021
CQ 12L50-740 WS BPS CL2 M60	5,70	96643022
CQ 12L70-740 WS BPS CL2 M60	5,70	96643023

CiviTEQ Small - Montage latéral

CiviTEQ Small - Montage en top

Détail coupe-flux AV/AR

CiviTEQ Large - Montage latéral

CiviTEQ Large - Montage en top

Inclinaison réglable

SOURCE

LED 15–308 W

CARACTÉRISTIQUES

IP66 IK08 T_a25

Désignation	Poids (kg)	Code SAP
CQ 24L35-730 WS BPS CL2 M60	5,50	96628318
CQ 24L35-740 WS BPS CL2 M60	5,70	96643024
CQ 24L50-740 WS BPS CL2 M60	5,70	96643025
CQ 36L35-740 WS BPS CL2 M60	5,70	96643027
CQ 24L70-740 WS BPS CL2 M60	5,70	96643026
CQ 36L50-740 WS BPS CL2 M60	5,70	96643028
CQ 36L70-740 WS BPS CL2 M60	5,70	96643029
CiviTEQ Small, optique confort pour rue large		
CQ 12L35-740 WSC BPS CL2 M60	5,70	96643057
CQ 12L50-740 WSC BPS CL2 M60	5,70	96643058
CQ 12L70-740 WSC BPS CL2 M60	5,70	96643059
CQ 24L35-740 WSC BPS CL2 M60	5,70	96643060
CQ 24L50-740 WSC BPS CL2 M60	5,70	96643061
CQ 36L35-740 WSC BPS CL2 M60	5,70	96643063
CQ 24L70-740 WSC BPS CL2 M60	5,70	96643062
CQ 36L50-740 WSC BPS CL2 M60	5,70	96643064
CQ 36L70-740 WSC BPS CL2 M60	5,70	96643065
CiviTEQ Small, optique pour route large		
CQ 12L35-740 WR BPS CL2 M60	5,70	96643111
CQ 12L50-740 WR BPS CL2 M60	5,70	96643112
CQ 12L70-740 WR BPS CL2 M60	5,70	96643113
CQ 24L35-740 WR BPS CL2 M60	5,70	96643114
CQ 24L50-740 WR BPS CL2 M60	5,70	96643115
CQ 36L35-730 WR BPS CL2 M60	5,60	96628568
CQ 36L35-740 WR BPS CL2 M60	5,70	96643117
CQ 24L70-740 WR BPS CL2 M60	5,70	96643116
CQ 36L50-740 WR BPS CL2 M60	5,70	96643118
CQ 36L70-740 WR BPS CL2 M60	5,70	96643119
CiviTEQ Small, optique pour rue extra large		
CQ 12L35-740 EWS BPS CL2 M60	5,70	96643129
CQ 12L50-740 EWS BPS CL2 M60	5,70	96643130
CQ 12L70-730 EWS BPS CL2 M60	5,50	96628556
CQ 12L70-740 EWS BPS CL2 M60	5,70	96643131
CQ 24L35-740 EWS BPS CL2 M60	5,70	96643132
CQ 24L50-740 EWS BPS CL2 M60	5,70	96643133
CQ 36L35-740 EWS BPS CL2 M60	5,70	96643135
CQ 24L70-740 EWS BPS CL2 M60	5,70	96643134
CQ 36L50-740 EWS BPS CL2 M60	5,70	96643136
CQ 36L70-740 EWS BPS CL2 M60	5,70	96643137

Désignation	Poids (kg)	Code SAP
CiviTEQ Small, optique pour route extra large		
CQ 12L35-740 EWR BPS CL2 M60	5,70	96643201
CQ 12L50-740 EWR BPS CL2 M60	5,70	96643202
CQ 12L70-740 EWR BPS CL2 M60	5,70	96643203
CQ 24L35-740 EWR BPS CL2 M60	5,70	96643204
CQ 24L50-740 EWR BPS CL2 M60	5,70	96643205
CQ 36L35-740 EWR BPS CL2 M60	5,70	96643207
CQ 24L70-740 EWR BPS CL2 M60	5,70	96643206
CQ 36L50-740 EWR BPS CL2 M60	5,70	96643208
CQ 36L70-740 EWR BPS CL2 M60	5,70	96643209
CiviTEQ Large, optique pour route étroite		
CQ 48L35-740 NR BPS CL2 M60	9,60	96627884
CQ 60L35-740 NR BPS CL2 M60	9,60	96627887
CQ 48L50-740 NR BPS CL2 M60	9,60	96627885
CQ 72L35-740 NR BPS CL2 M60	9,60	96627890
CQ 60L50-740 NR BPS CL2 M60	9,60	96627888
CQ 48L70-740 NR BPS CL2 M60	9,60	96627886
CQ 72L50-730 NR BPS CL2 M60	9,31	96628403
CQ 72L50-740 NR BPS CL2 M60	9,60	96627891
CQ 60L70-740 NR BPS CL2 M60	9,60	96627889
CQ 72L70-740 NR BPS CL2 M60	9,60	96627892
CiviTEQ Large, optique pour rue large		
CQ 48L35-740 WS BPS CL2 M60	9,60	96643030
CQ 60L35-740 WS BPS CL2 M60	9,60	96643033
CQ 48L50-740 WS BPS CL2 M60	9,60	96643031
CQ 72L35-740 WS BPS CL2 M60	9,60	96643036
CQ 60L50-730 WS BPS CL2 M60	8,56	96628570
CQ 60L50-740 WS BPS CL2 M60	9,60	96643034
CQ 48L70-740 WS BPS CL2 M60	9,60	96643032
CQ 72L50-730 WS BPS CL2 M60	9,31	96628346
CQ 72L50-740 WS BPS CL2 M60	9,60	96643037
CQ 60L70-740 WS BPS CL2 M60	9,60	96643035
CQ 72L70-740 WS BPS CL2 M60	9,60	96643038
CiviTEQ Large, optique confort pour rue large		
CQ 48L35-740 WSC BPS CL2 M60	9,60	96643066
CQ 60L35-740 WSC BPS CL2 M60	9,60	96643069
CQ 48L50-740 WSC BPS CL2 M60	9,60	96643067
CQ 72L35-740 WSC BPS CL2 M60	9,60	96643072
CQ 60L50-740 WSC BPS CL2 M60	9,60	96643070
CQ 48L70-740 WSC BPS CL2 M60	9,60	96643068
CQ 72L50-730 WSC BPS CL2 M60.	9,31	96628453
CQ 72L50-740 WSC BPS CL2 M60	9,60	96643073
CQ 60L70-740 WSC BPS CL2 M60	9,60	96643071
CQ 72L70-740 WSC BPS CL2 M60	9,60	96643074

CiviTEQ

Gamme de lanternes fonctionnelles compactes et efficientes, offrant un rapide retour sur investissement pour la rénovation de l'éclairage public jusqu'à la classe M2

www.thornlighting.fr/**CTEQ**

Désignation	Poids (kg)	Code SAP
CiviTEQ Large, optique pour route large		
CQ 48L35-740 WR BPS CL2 M60	9,60	96643120
CQ 60L35-740 WR BPS CL2 M60	9,60	96643123
CQ 48L50-740 WR BPS CL2 M60	9,60	96643121
CQ 72L35-740 WR BPS CL2 M60	9,60	96643126
CQ 60L50-740 WR BPS CL2 M60	9,60	96643124
CQ 48L70-740 WR BPS CL2 M60	9,60	96643122
CQ 72L50-740 WR BPS CL2 M60	9,60	96643127
CQ 60L70-740 WR BPS CL2 M60	9,60	96643125
CQ 72L70-740 WR BPS CL2 M60	9,60	96643128
CiviTEQ Large, optique pour rue extra large		
CQ 48L35-740 EWS BPS CL2 M60	9,60	96643138
CQ 60L35-740 EWS BPS CL2 M60	9,60	96643141
CQ 48L50-740 EWS BPS CL2 M60	9,60	96643139
CQ 72L35-740 EWS BPS CL2 M60	9,60	96643144
CQ 60L50-740 EWS BPS CL2 M60	9,60	96643142
CQ 48L70-740 EWS BPS CL2 M60	9,60	96643140
CQ 72L50-740 EWS BPS CL2 M60	9,60	96643145
CQ 60L70-740 EWS BPS CL2 M60	9,60	96643143
CQ 72L70-740 EWS BPS CL2 M60	9,60	96643146
CiviTEQ Large, optique pour route extra large		
CQ 48L35-740 EWR BPS CL2 M60	9,60	96643210
CQ 60L35-740 EWR BPS CL2 M60	9,60	96643213
CQ 48L50-740 EWR BPS CL2 M60	9,60	96643211
CQ 72L35-740 EWR BPS CL2 M60	9,60	96643216
CQ 60L50-740 EWR BPS CL2 M60	9,60	96643214
CQ 48L70-740 EWR BPS CL2 M60	9,60	96643212
CQ 72L50-740 EWR BPS CL2 M60	9,60	96643217
CQ 60L70-740 EWR BPS CL2 M60	9,60	96643215
CQ 72L70-740 EWR BPS CL2 M60	9,60	96643218
CiviTEQ Extra Large, optique pour route étroite		
CQ XL 120L35-740 NR BPS CL2 M60	20,10	96665722
CQ XL 144L35-740 NR BPS CL2 M60	20,10	96665749
CQ XL 120L50-740 NR BPS CL2 M60	20,10	96665731
CQ XL 144L50-740 NR BPS CL2 M60	20,10	96665758
CQ XL 120L70-740 NR BPS CL2 M60	20,10	96665740
CQ XL 144L70-740 NR BPS CL2 M60	20,10	96665767
CiviTEQ Extra Large, optique pour rue large		
CQ XL 120L35-740 WS BPS CL2 M60	20,10	96665728
CQ XL 144L35-740 WS BPS CL2 M60	20,10	96665755
CQ XL 120L50-740 WS BPS CL2 M60	20,10	96665737
CQ XL 144L50-740 WS BPS CL2 M60	20,10	96665764
CQ XL 120L70-740 WS BPS CL2 M60	20,10	96665746
CQ XL 144L70-740 WS BPS CL2 M60	20,10	96665773
CiviTEQ Accessoires		
CQ L LOUVRES FRONT & BACK	3,00	96628087
CQ S LOUVRES FRONT & BACK	2,40	96643221
Crosses		
ISARO BRA COL 0,50M R9006	4,20	96269061
ISARO BRA MWA 0,50M R9006	4,40	96269060
ISARO BRAX1 MA60 0,80M R9006	7,70	96269056
ISARO BRAX2 MA60 0,80M R9006	11,70	96269058

Afin de vous simplifier la lecture des données commerciales, veuillez consulter les abréviations (à l'interieur de la couverture).
Pour plus d'informations, rendez-vous sur notre site Internet www.thornlighting.fr

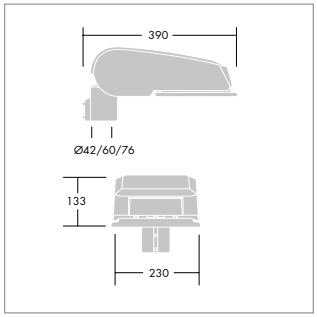

CiviTEQ Small

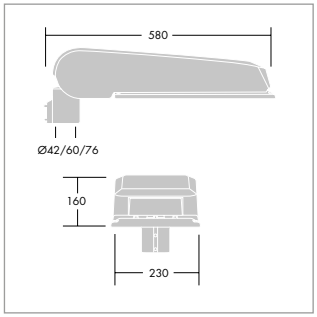

CiviTEQ large

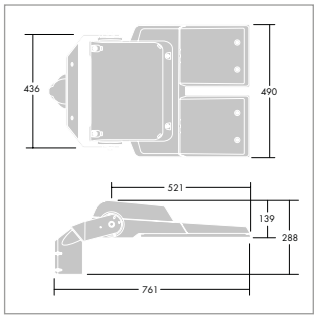

CiviTEQ Extra-large

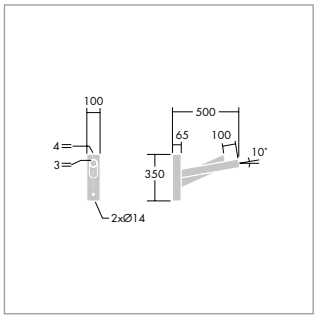

Crosse retour piéton (BRA COL)

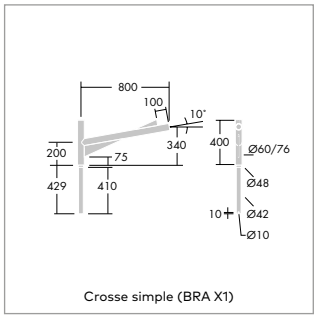

Crosse simple (BRA X1)

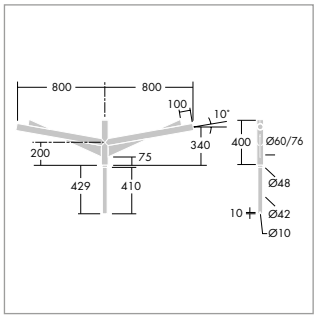

Crosse double (BRA X2)

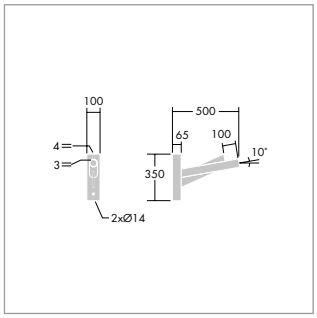

Console murale (MWA)

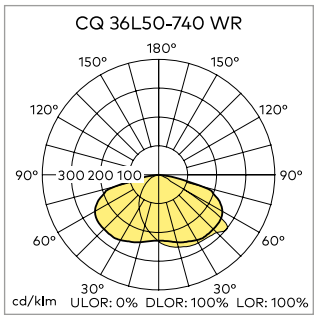

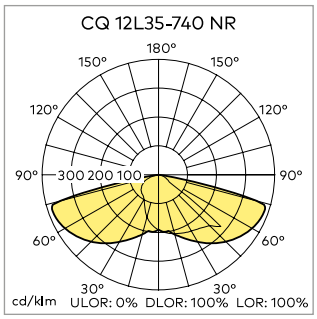

B11
B12
B13
B15
B16
B17

Olsys Street

Lanterne urbaine sobre et polyvalente, à la pointe de la technologie LED pour plus de performance et d'efficacité

www.thornlighting.fr/**OSYR**

- Lanterne robuste disponible en 2 tailles avec lentilles ou micro réflecteurs, pour les projets routiers jusqu'à la classe M3
- Système de réduction de puissance autonome afin de réduire la consommation énergétique pendant les heures creuses
- Coût global réduit avec un système de gestion thermique optimisé, permettant une longue durée de vie
- Esthétique discrète coordonnée aux autres luminaires de la gamme Olsys et disponible avec un large choix de crosses et de mâts dédiés

MATÉRIAUX / FINITIONS

- Corps : fonderie d'aluminium (AS9U) finition peinture poudre gris clair AKZO 150 sablé
- Fermeture : polycarbonate clair traité anti-UV (taille 1) ou verre trempé (taille 2)
- Optiques : polycarbonate (taille 1), micro réflecteurs en aluminium anodisé hautement réflectif (taille 2)
- Visserie : acier inoxydable
- Supports et accessoires de fixation : aluminium

INSTALLATION / MONTAGE

Accessoires de fixation et de montage livrés séparément.

- Montage en top sur mât Ø 60 à 76 mm : avec crosse courte (simple : MTP 60/76 ou double : MTP 60/76 X2) ou crosse longue (simple : BRA 500MM MTP ou double : BRAX2 1000MM MTP)
- Montage latéral sur mât courbe dédié : avec crosse courte (MLE 47 MA)
- Montage latéral sur mât avec emmanchement Ø 60 mm : avec crosse courte (MLE 60 MA)

Luminaire livré pré-câblé en sortie avec un prolongateur étanche, évitant son ouverture à l'installation.
Accès au driver par 4 vis sur le couvercle
Hauteur d'installation recommandée :
- Olsys Street taille 1 : 4 m
- Olsys Street taille 2 : 6 à 8 m

DONNÉES COMMERCIALES

Pour un ensemble complet, veuillez commander un luminaire, un accessoire de montage et un mât, le cas échéant.

Désignation	Poids (kg)	Code SAP
Olsys 1 street - Luminaire		
OLSYS1 10L70-730 STR BP8 CL2	2,80	96274075
OLSYS1 10L70-740 STR BP8 CL2	2,80	96274079
Olsys 1 street - Accessoires de fixation		
OLSYS1 BRA 500MM MTP	3,90	96262300
OLSYS1 BRX2 1000MM MTP	6,90	96262301
OLSYS1 MLE 47MA	1,00	96262302
OLSYS1 MLE 60MA	1,20	96262297
OLSYS1 MTP 60/76	1,40	96262298
OLSYS1 MTP 60/76 X2	2,10	96262299
Olsys 1 - Mâts cylindro-coniques		
OLSYS COL 4M CCO BRAX2 MPL FAI GRY	40,00	96262333
OLSYS COL 4M CCO MPL FAI GRY	40,00	96262360
Olsys 1 - Mâts courbes		
OLSYS COL 4M CURV MPL FAI GRY	96,00	96262365
OLSYS COLX2 4M CURV MPL FAI GRY	120,00	96262366

Montage en top avec crosse longue
BRA 1000 MM MTP

Montage en top avec double crosse longue
BRAX2 1000 MM MTP

Montage latéral avec crosse MLE 47 MA

Montage en top avec double crosse courte
MTP 60/76 X2

SOURCE

LED 24–113 W

CARACTÉRISTIQUES

CE EN 60598 IP66 IK08 T_a50

Désignation	Poids (kg)	Code SAP
Olsys 2 street - Luminaire		
OLSYS2 24L70-730 STR BP8 CL2	8,45	96274088
OLSYS2 24L70-740 STR BP8 CL2	8,45	96274092
OLSYS2 28L70 740 CL2 BP8 STR	8,45	96271055
OLSYS2 36L70-740 STR BP8 CL2	8,45	96274098
OLSYS2 48L70-740 STR BP8 CL2	8,45	96274101
Olsys 2 street - Accessoires de fixation		
OLSYS2 BRA 500MM MTP	5,30	96262306
OLSYS2 BRX2 1000MM MTP	10,00	96262307
OLSYS2 MLE 47MA	2,50	96262308
OLSYS2 MLE 60MA	2,60	96262303
OLSYS2 MTP 60/76	2,90	96262304
OLSYS2 MTP 60/76 X2	5,00	96262305
OLSYS2 MWA STR	0,60	96267967
Olsys 2 - Mâts cylindro-coniques		
OLSYS COL 6M CCO BRAX2 MPL FAI GRY	92,00	96262335
OLSYS COL 6M CCO MPL FAI GRY	60,00	96262361
OLSYS COL 8M CCO + BRA 4M MPL FAI GRY	82,00	96262363
OLSYS COL 8M CCO BRAX2 MPL FAI GRY	120,00	96262665
OLSYS COL 8M CCO MPL FAI GRY	80,00	96262362
Olsys 2 - Mâts courbes		
OLSYS COL 6M CURV MPL FAI GRY	127,00	96262367
OLSYS COL 8M CURV MPL FAI GRY	124,00	96262369
OLSYS COL 8M CURV+ BRA 4M MPL FAI GRY	131,00	96262371
OLSYS COLX2 6M CURV MPL FAI GRY	146,00	96262368
OLSYS COLX2 8M CURV MPL FAI GRY	162,00	96262370

Afin de vous simplifier la lecture des données commerciales, veuillez consulter les abréviations (à l'interieur de la couverture).
Pour plus d'informations, rendez-vous sur notre site Internet www.thornlighting.fr

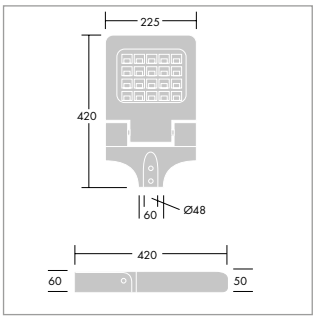

Olsys Street taille 1

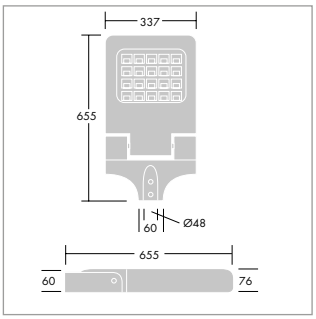

Olsys Street taille 2

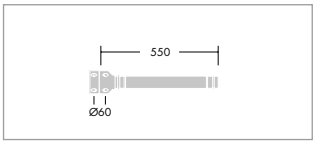

Crosse longue BRA 500 MM MTP

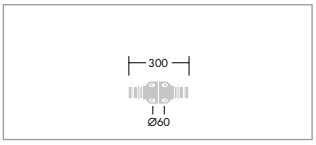

Double crosse courte MTP 60/76 X2

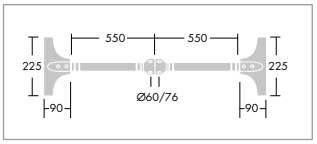

Double crosse longue BRA X2 1000 MM MTP

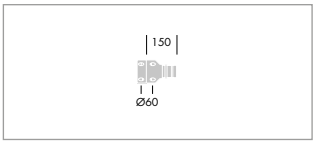

Crosse courte MTP 60/76

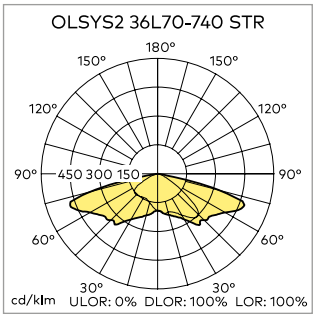

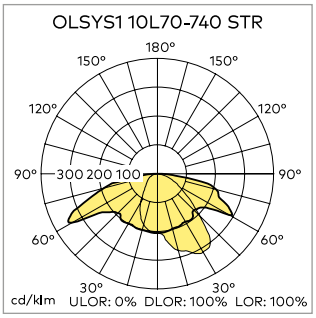

R2L2

Gamme de lanternes fonctionnelles offrant haute performance, efficacité et contrôle de l'éclairage, pour toutes les applications jusqu'à la classe M2

www.thornlighting.fr/**R2L2**

- Disponible en 2 tailles (Small et Medium), avec un large choix de puissances, de distributions lumineuses et de systèmes de gestion pour toutes les applications routières
- Système optique Thorn R-PEC performant offrant jusqu'à 12 distributions lumineuses, pour un éclairage précis des différents types de chaussée, sans nuisances lumineuses
- Optimise les économies d'énergie grâce à un large choix de systèmes de gestion : réduction de puissance autonome ou détection de mouvement intégrée (taille Small), gestion de groupes de lanternes ou télégestion globale
- Rotule intégrée offrant une solution discrète et une grande flexibilité d'installation

MATÉRIAUX / FINITIONS

- Corps, couvercle et rotule : fonderie d'aluminium, finition peinture poudre gris clair AKZO 150 sablé. Autres couleurs RAL sur demande
- Fermeture : verre plat trempé ép. 4 mm
- Visserie : acier inoxydable

INSTALLATION / MONTAGE

Montage en top : Ø 60 / 76 mm, inclinaison réglable de 0° à +10° par pas de 5°
Montage latéral : Ø 48 / 60 mm, inclinaison réglable de 0° à -15° par pas de 5°
Hauteur d'installation recommandée : 4 à 12 m
Crosses coordonnées

DONNÉES COMMERCIALES

Désignation	Poids (kg)	Code SAP
R2L2 Small - Optique pour route étroite		
R2L2 S 12L35 NR L740 CL2 BPS	8,89	96265883
R2L2 S 12L50 NR L740 CL2 BPS	8,89	96265911
R2L2 S 12L70 NR L740 CL2 BPS	8,89	96265939
R2L2 S 24L35 NR L740 CL2	9,35	96265983
R2L2 S 24L50 NR L740 CL2	9,35	96266021
R2L2 S 36L35 NR L740 CL2	9,32	96266123
R2L2 S 48L35 NR L740 CL2	9,37	96266253
R2L2 S 24L70 NR L740 CL2	9,35	96266072
R2L2 S 36L50 NR L740 CL2	9,32	96266163
R2L2 S 48L50 NR L740 CL2	9,37	96266295
R2L2 S 36L70 NR L740 CL2	9,32	96266202
R2L2 S 48L70 NR L740 CL2	9,78	96266349
R2L2 Small - Optique pour voie large		
R2L2 S 12L35 WS L740 CL2 BPS	8,89	96265889
R2L2 S 12L50 WS L740 CL2 BPS	8,89	96265917
R2L2 S 12L70 WS L740 CL2 BPS	8,89	96265946
R2L2 S 24L35 WS L740 CL2	9,35	96265991
R2L2 S 24L50 WS L740 CL2	9,35	96266042
R2L2 S 36L35 WS L740 CL2	9,32	96266131
R2L2 S 48L35 WS L740 CL2	9,37	96266262
R2L2 S 24L70 WS L740 CL2	9,35	96266080
R2L2 S 36L50 WS L740 CL2	9,32	96266172
R2L2 S 48L50 WS L740 CL2	9,37	96266322
R2L2 S 36L70 WS L740 CL2	9,32	96266210
R2L2 S 48L70 WS L740 CL2	9,78	96266367
R2L2 Small - Optique confort pour voie large		
R2L2 S 12L35 WSC L740 CL2 BPS	8,89	96265893
R2L2 S 12L50 WSC L740 CL2 BPS	8,89	96265921
R2L2 S 12L70 WSC L740 CL2 BPS	8,89	96265950
R2L2 S 24L35 WSC L740 CL2	9,35	96265997
R2L2 S 24L50 WSC L740 CL2	9,35	96266048
R2L2 S 36L35 WSC L740 CL2	9,32	96266137
R2L2 S 48L35 WSC L740 CL2	9,37	96266268
R2L2 S 24L70 WSC L740 CL2	9,35	96266086
R2L2 S 36L50 WSC L740 CL2	9,32	96266178
R2L2 S 48L50 WSC L740 CL2	9,37	96266330
R2L2 S 36L70 WSC L740 CL2	9,32	96266216
R2L2 S 48L70 WSC L740 CL2	9,78	96266375

Montage en top

Maintenance sans outils

Coupe-flux AR

Montage latéral

Moteur LED interchangeable

SOURCE

LED 15–271 W

CARACTÉRISTIQUES

IP66 IK08 T_a35 T_a50

Désignation	Poids (kg)	Code SAP
R2L2 Small - Optique pour route large		
R2L2 S 12L70 WR 740 CL2	8,89	96268424
R2L2 S 24L35 WR 740 CL2	9,35	96268435
R2L2 S 24L50 WR L740 CL2	9,35	96266034
R2L2 S 36L35 WR 740 CL2	9,32	96268469
R2L2 S 48L35 WR 740 CL2	9,37	96268503
R2L2 S 24L70 WR 740 CL2	9,35	96268458
R2L2 S 48L50 WR L740 CL2	9,37	96266312
R2L2 S 36L70 WR 740 CL2	9,32	96268492
R2L2 Small - Optique pour voie extra large		
R2L2 S 24L35 EWS L740 CL2	9,35	96265967
R2L2 S 24L50 EWS L740 CL2	9,35	96266005
R2L2 S 36L35 EWS L740 CL2	9,32	96266107
R2L2 S 48L35 EWS L740 CL2	9,37	96266236
R2L2 S 24L70 EWS L740 CL2	9,35	96266056
R2L2 S 36L50 EWS L740 CL2	9,32	96266145
R2L2 S 48L50 EWS L740 CL2	9,37	96266276
R2L2 S 36L70 EWS L740 CL2	9,32	96266186
R2L2 S 48L70 EWS L740 CL2 BP	9,78	96266335
R2L2 Small - Optique pour passage piétons		
R2L2 S 36L70 IVS 740 CL2	9,32	96268486
R2L2 S 48L70 IVS 740 CL2	9,78	96268515
R2L2 Medium - Optique pour route étroite		
R2L2 M 60L35 NR L740 CL2	12,67	96266393
R2L2 M 72L35 NR L740 CL2	12,64	96266480
R2L2 M 84L35 NR 740 CL2	13,10	96266573
R2L2 M 60L50 NR L740 CL2	13,07	96266414
R2L2 M 96L35 NR 740 CL2	13,15	96266685
R2L2 M 72L50 NR L740 CL2	13,05	96266502
R2L2 M 84L50 NR 740 CL2	13,10	96266605
R2L2 M 60L70 NR L740 CL2	13,07	96266446
R2L2 M 96L50V2 NR 740 CL2	13,45	96266719
R2L2 M 72L70V2 NR L740 CL2	13,34	96266538
R2L2 M 84L70 NR 740 CL2	13,39	96266650
R2L2 M 96L70 NR 740 CL2	14,26	96266758
R2L2 M 96L90 NR 740 CL2	14,30	96274646

Désignation	Poids (kg)	Code SAP
R2L2 Medium - Optique pour voie large		
R2L2 M 60L35 WS L740 CL2	12,67	96266402
R2L2 M 72L35 WS L740 CL2	12,64	96266490
R2L2 M 84L35 WS 740 CL2	13,10	96266588
R2L2 M 60L50 WS L740 CL2	13,07	96266430
R2L2 M 96L35 WS 740 CL2	13,15	96266703
R2L2 M 72L50 WS L740 CL2	13,05	96266521
R2L2 M 84L50 WS 740 CL2	13,10	96266633
R2L2 M 60L70 WS L740 CL2	13,07	96266464
R2L2 M 96L50V2 WS 740 CL2	13,45	96266738
R2L2 M 72L70V2 WS L740 CL2	13,34	96266557
R2L2 M 84L70 WS 740 CL2	13,39	96266669
R2L2 M 96L70 WS 740 CL2	14,26	96266777
R2L2 M 96L90 WS 740 CL2	14,30	96274651
R2L2 Medium - Optique confort pour voie large		
R2L2 M 60L35 WSC L740 CL2	12,67	96266408
R2L2 M 72L35 WSC L740 CL2	12,64	96266496
R2L2 M 84L35 WSC 740 CL2	13,10	96266596
R2L2 M 60L50 WSC L740 CL2	13,07	96266438
R2L2 M 96L35 WSC 740 CL2	13,15	96266711
R2L2 M 72L50 WSC L740 CL2	13,05	96266529
R2L2 M 84L50 WSC 740 CL2	13,10	96266641
R2L2 M 60L70 WSC L740 CL2	13,07	96266472
R2L2 M 96L50V2 WSC 740 CL2	13,45	96266746
R2L2 M 72L70V2 WSC 740 CL2	13,34	96266565
R2L2 M 84L70 WSC 740 CL2	13,39	96266677
R2L2 M 96L70 WSC 740 CL2	14,26	96266785
R2L2 M 96L90 WSC 740 CL2	14,30	96274652

R2L2

Gamme de lanternes fonctionnelles offrant haute performance, efficacité et contrôle de l'éclairage, pour toutes les applications jusqu'à la classe M2

www.thornlighting.fr/**R2L2**

Désignation	Poids (kg)	Code SAP
R2L2 Medium - Optique pour route large		
R2L2 M 60L35 WR L740 CL2	12,67	96266396
R2L2 M 72L35 WR L740 CL2	12,64	96266484
R2L2 M 84L35 WR 740 CL2	13,10	96266580
R2L2 M 60L50 WR L740 CL2	13,07	96266422
R2L2 M 96L35 WR 740 CL2	13,15	96266695
R2L2 M 72L50 WR L740 CL2	13,05	96266513
R2L2 M 84L50 WR 740 CL2	13,10	96266624
R2L2 M 60L70 WR L740 CL2	13,07	96266456
R2L2 M 96L50V2 WR 740 CL2	13,45	96266730
R2L2 M 72L70V2 WR L740 CL2	13,34	96266549
R2L2 M 84L70 WR 740 CL2	13,39	96266661
R2L2 M 96L70 WR 740 CL2	14,26	96266768
R2L2 M 96L90 WR 740 CL2	14,30	96274650
R2L2 Medium - Optique pour passage piétons		
R2L2 M 60L70 IVS 740 CL2	13,07	96268314
R2L2 M 60L70 IVS 757 CL2	13,07	96268315
R2L2 M 72L70 IVS 757 CL2	13,34	96268344
R2L2 M 72L70V2 IVS 740 CL2	13,34	96268343
R2L2 M 84L70 IVS 740 CL2	13,39	96268367
R2L2 M 84L70 IVS 757 CL2	13,39	96268368
R2L2 M 96L70 IVS 740 CL2	14,26	96266752
R2L2 M 96L70 IVS 757 CL2	14,26	96268390
R2L2 M 96L90 IVS 740 CL2	14,30	96274645
Crosses R2L2		
R2L2 BRA COL 0,50M GRY	4,70	96269055
R2L2 BRA MWA 0,50M GRY	4,90	96269054
R2L2 BRAX1 MA60 0,80M GRY	8,30	96269050
R2L2 BRAX1 MA76 0,80M GRY	9,10	96269051
R2L2 BRAX2 MA60 0,80M GRY	13,40	96269052
R2L2 BRAX2 MA76 0,80M GRY	13,90	96269053

Afin de vous simplifier la lecture des données commerciales, veuillez consulter les abréviations (à l'interieur de la couverture).
Pour plus d'informations, rendez-vous sur notre site Internet www.thornlighting.fr

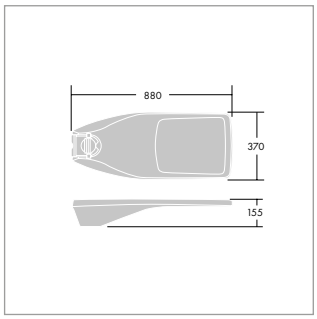

R2L2 Medium

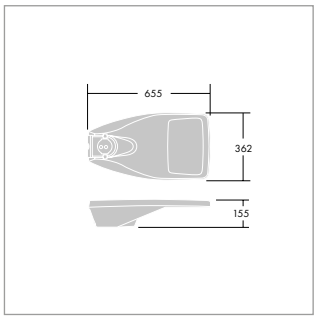

R2L2 Small

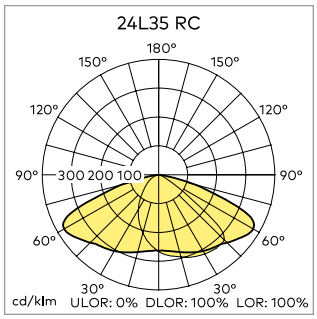

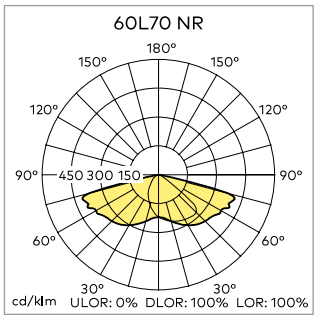

Thor

Gamme de lanternes routières décoratives offrant un confort exceptionnel et une ligne distinctive pour l'éclairage urbain intelligent

www.thornlighting.fr/**THOR**

- Design moderne avec le choix entre un dôme peint ou opale rétro-éclairé créant une ambiance confortable
- Disponible en 2 tailles avec un système optique Thorn R-PEC à haute performance offrant le choix entre 6 distributions lumineuses, créant un parfait équilibre entre la performance et le confort
- Large choix de systèmes de gestion intégrés dont la communication bi-directionnelle en radio-fréquence sans antenne apparente
- Flexibilité d'installation avec 4 possibilités de montage, permettant de couvrir de nombreuses applications

MATÉRIAUX / FINITIONS
Corps et manchon : fonderie d'aluminium, traitée bord de mer, finition peinture poudre gris anthracite AKZO 900 sablé.
Dôme peint : fonderie d'aluminium traitée bord de mer (taille Small) ou polycarbonate (taille Large) finition peinture poudre gris anthracite AKZO 900 sablé
Dôme opale : polycarbonate opale traité anti-UV.
Fermeture: verre plat trempé ép. 4 mm.
Diffuseur : ABS blanc traité anti-UV
Visserie : acier inoxydable

INSTALLATION / MONTAGE
Montage latéral avec emmanchement Ø 60 mm lg. 100 mm, inclinaison réglable de 0° à -15° par pas de 5° (réglage usine = 0°)
Montage en top avec emmanchement Ø 60 mm lg. 100 mm, inclinaison réglable de 0° à +10° par pas de 5° (réglage usine = 0°)
Montage suspendu au pas du gaz 34G (sur demande pour la taille L)
Montage en caténaire avec support dédié et passage en coupure (sur demande pour la taille L)
Livré pré-câblé HO7 RN-F 4 x 1,5 mm² (sauf version suspendue et caténaire)

Thor

Gamme de lanternes routières décoratives offrant un confort exceptionnel et une ligne distinctive pour l'éclairage urbain intelligent

www.thornlighting.fr/**THOR**

Thor L : Montage latéral - Dôme peint

Thorn L : Montage latéral - Dôme opale

Thor S : Montage caténaire

Thor S : Montage latéral - Dôme peint

Thor S : Montage suspendu

SOURCE

LED 17–108 W

CARACTÉRISTIQUES

CE IP66 IK10

DONNÉES COMMERCIALES

Désignation	Poids (kg)	Code SAP
Thor S, montage top, dôme complet, optique route étroite		
THOR S 36L50-740 NR CLO CL2 FD 6M MTP	10,00	96665247
THOR S 36L50-730 NR BPS CL2 FD 6M MTP	10,00	96665246
THOR S 36L70-730 NR BPS CL2 FD 6M MTP	10,00	96665259
THOR S 36L70-740 NR BPS CL2 FD 6M MTP	10,00	96665260
THOR S 36L70-740 NR BPS CL2 RF FD 6M MTP	10,00	96665261
Thor S, montage top, dôme complet, optique confort de rue		
THOR S 12L70-730 SC BPS CL2 FD 6M MTP	10,00	96665238
THOR S 12L70-740 SC BPS CL2 FD 6M MTP	10,00	96665239
THOR S 36L35-730 SC BPS CL2 FD 6M MTP	10,00	96665242
THOR S 36L35-740 SC BPS CL2 FD 6M MTP	10,00	96665243
THOR S 36L50-730 SC BPS CL2 FD 6M MTP	10,00	96665256
THOR S 36L50-740 SC BPS CL2 FD 6M MTP	10,00	96665257
THOR S 36L70-730 SC BPS CL2 FD 6M MTP	10,00	96665271
THOR S 36L70-740 SC BPS CL2 FD 6M MTP	10,00	96665272
Thor S, montage top, dôme complet, optique sentier piéton et piste cyclable		
THOR S 36L35-730 PWC BPS CL2 FD 6M MTP	10,00	96628688
THOR S 36L35-740 PWC BPS CL2 FD 6M MTP	10,00	96628689
THOR S 36L50-730 PWC BPS CL2 FD 6M MTP	10,00	96628692
THOR S 36L50-740 PWC BPS CL2 FD 6M MTP	10,00	96628693
Thor S, montage top, dôme complet, optique passage piéton		
THOR S 36L70-740 IVS BPS CL2 FD 6M MTP	10,00	96628696
Thor S, montage top, dôme opale, optique rue étroite		
THOR S 36L50-730 NR BPS CL2 OP 6M MTP	10,60	96665248
THOR S 36L50-740 NR BPS CL2 OP 6M MTP	10,60	96665249
THOR S 36L70-730 NR BPS CL2 OP 6M MTP	10,60	96665262
THOR S 36L70-740 NR BPS CL2 OP 6M MTP	10,60	96665263
THOR S 36L70-740 NR BPS CL2 RF OP 6M MTP	10,60	96665264
Thor S, montage top, dôme opale, optique sentier piéton et piste cyclable		
THOR S 36L35-730 PWC BPS CL2 OP 6M MTP	10,60	96628690
THOR S 36L35-740 PWC BPS CL2 OP 6M MTP	10,60	96628691
THOR S 36L50-730 PWC BPS CL2 OP 6M MTP	10,60	96628694
THOR S 36L50-740 PWC BPS CL2 OP 6M MTP	10,60	96628695
Thor S, fixation latérale, dôme complet, optique route étroite		
THOR S 36L50-730 NR BPS CL2 FD 6M MLE	10,00	96665286
THOR S 36L50-740 NR BPS CL2 FD 6M MLE	10,00	96665287
THOR S 36L70-730 NR BPS CL2 FD 6M MLE	10,00	96665299
THOR S 36L70-740 NR BPS CL2 FD 6M MLE	10,00	96665300
THOR S 36L70-740 NR BPS CL2 RF FD 6M MLE	10,00	96665301

Désignation	Poids (kg)	Code SAP
Thor S, fixation latérale, dôme opale, optique route étroite		
THOR S 36L50-730 NR BPS CL2 OP 6M MLE	10,60	96665288
THOR S 36L50-740 NR BPS CL2 OP 6M MLE	10,60	96665289
THOR S 36L70-730 NR BPS CL2 OP 6M MLE	10,60	96665302
THOR S 36L70-740 NR BPS CL2 OP 6M MLE	10,60	96665303
THOR S 36L70-740 NR BPS CL2 RF OP 6M MLE	10,60	96665304
Thor S, fixation latérale, dôme opale, optique confort de rue		
THOR S 12L25-730 SC BPS CL2 OP 6M MLE	10,60	96665276
THOR S 12L25-740 SC BPS CL2 OP 6M MLE	10,60	96665277
THOR S 12L70-730 SC BPS CL2 OP 6M MLE	10,60	96665280
THOR S 12L70-740 SC BPS CL2 OP 6M MLE	10,60	96665281
THOR S 36L35-730 SC BPS CL2 OP 6M MLE	10,60	96665284
THOR S 36L35-740 SC BPS CL2 OP 6M MLE	10,60	96665285
Thor S, suspension, dôme complet, optique route étroite		
THOR S 36L50-730 NR BPS CL2 FD MSU 27G	8,20	96628509
THOR S 36L50-730 NR BPS CL2 FD MSU 34G	8,20	96665316
THOR S 36L50-740 NR BPS CL2 FD MSU 27G	8,20	96628510
THOR S 36L50-740 NR BPS CL2 FD MSU 34G	8,20	96665317
THOR S 36L70-730 NR BPS CL2 FD MSU 27G	8,20	96628515
THOR S 36L70-730 NR BPS CL2 FD MSU 34G	8,20	96665326
THOR S 36L70-740 NR BPS CL2 FD MSU 27G	8,20	96628516
THOR S 36L70-740 NR BPS CL2 FD MSU 34G	8,20	96665327
THOR S 36L70-740 NR BPS CL2 RF FD MSU27G	8,20	96628517
THOR S 36L70-740 NR BPS CL2 RF FD MSU34G	8,20	96665328
Thor S, fixation sur caténaire, dôme complet, optique route étroite		
THOR S 24L70-730 NR-S BPS CL2 FD MCA	8,60	96665342
THOR S 24L70-740 NR-S BPS CL2 FD MCA	8,60	96665343
Thor S, fixation sur caténaire, dôme complet, optique rue large		
THOR S 24L105-730 WS-S BPS CL2 FD MCA	8,60	96665350
THOR S 24L105-740 WS-S BPS CL2 FD MCA	8,60	96665351
Thor L, montage top, dôme complet, optique route étroite		
THOR L 48L50-740 NR BP CLO CL2 FD 9M MTP	13,90	96643932
THOR L 48L50-730 NR BP CL2 FD 9M MTP	13,90	96643935
THOR L 48L50-740 NR BP CL2 RF FD 9M MTP	13,90	96643973
THOR L 72L50-730 NR BP CL2 FD 9M MTP	14,80	96643945
THOR L 72L50-740 NR BP CL2 FD 9M MTP	14,80	96643942
Thor L, montage top, dôme complet, optique confort de rue		
THOR L 48L50-730 SC BP CL2 FD 9M MTP	13,90	96643936

Thor

Gamme de lanternes routières décoratives offrant un confort exceptionnel et une ligne distinctive pour l'éclairage urbain intelligent

www.thornlighting.fr/**THOR**

Désignation	Poids (kg)	Code SAP
THOR L 48L50-740 SC BP CL2 FD 9M MTP	13,90	96643933
THOR L 72L50-730 SC BP CL2 FD 9M MTP	14,80	96643946
THOR L 72L50-740 SC BP CL2 FD 9M MTP	14,80	96643943
Thor L, montage top, dôme opale, optique route étroite		
THOR L 48L50-730 NR BP CL2 OP 9M MTP	14,20	96643895
THOR L 48L50-740 NR BP CL2 OP 9M MTP	14,20	96643892
THOR L 72L50-730 NR BP CL2 OP 9M MTP	14,60	96643905
THOR L 72L50-740 NR BP CL2 OP 9M MTP	14,60	96643902
Thor L, Lateral mounting, full dome, narrow road optic		
THOR L 48L50-730 NR BP CL2 FD 9M MLE	13,90	96643955
THOR L 48L50-740 NR BP CL2 FD 9M MLE	13,90	96643952
THOR L 72L50-730 NR BP CL2 FD 9M MLE	14,80	96643965
THOR L 72L50-740 NR BP CL2 FD 9M MLE	14,80	96643962
THOR L 72L50-740 NR BP CL2 RF FD 9M MLE	14,80	96643974
Thor L, fixation latérale, dôme opale, optique route étroite		
THOR L 48L50-730 NR BP CL2 OP 9M MLE	14,20	96643915
THOR L 48L50-740 NR BP CL2 OP 9M MLE	14,20	96643912
THOR L 72L50-730 NR BP CL2 OP 9M MLE	14,60	96643925
THOR L 72L50-740 NR BP CL2 OP 9M MLE	14,60	96643922
Accessoires Thor		
THOR S MRO 34G/D60 ANT	5,00	96275024

Afin de vous simplifier la lecture des données commerciales, veuillez consulter les abréviations (à l'interieur de la couverture).
Pour plus d'informations, rendez-vous sur notre site Internet www.thornlighting.fr

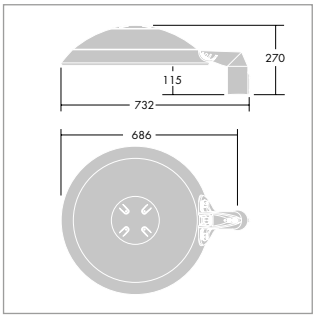

Thor Small

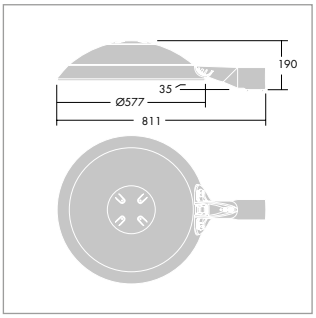

Thor Large

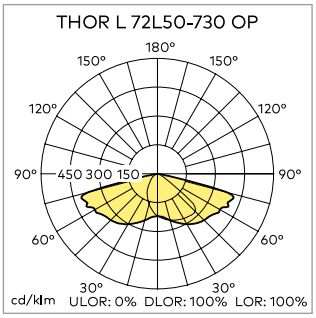

Nachhilfe

Systèmes de gestion d'éclairage

LES SYSTÈMES DE GESTION D'ÉCLAIRAGE EXTÉRIEUR

174
Sensa DMX

180
MovU PIR
Détecteur latéral

181
MovU PIR
Manchon détecteur

182
MovU
Détecteur radar

183
Tempo 10 kV
Protection contre les surtensions

176
Réduction de puissance

178
MovU
Sécurité maximale et consommation

184
Pour connaître notre solution de gestion d'éclairage RF « InCity » veuillez voir le chapître Zumtobel Group Services à la fin du catalogue

Airport Beijing, CN

Sensa DMX

Contrôleur DMX autonome et dispositifs associés pour la mise en place des réseaux DMX dans le cadre d'applications de plein air

www.thornlighting.fr/**SEND**

- Création simple et affichage autonome des scénarios d'éclairage
- Rappel de scènes via une horloge astronomique interne ou des boutons poussoirs à distance
- Panneaux tactiles d'intérieur simples et discrets
- Gamme complète de miroirs réfléchissants, accessoires et câbles

Notes conceptuelles
Le rappel de scénarios est effectué par :

- Boutons de sélection sur le contrôleur
- Programmation de la période de temps grâce à l'horloge astronomique interne et au calendrier
- L'usage d'un adaptateur Sensa DMX à 8 ports (code SAP : 96261604) et de déclencheurs à distance (commutateur, relais, etc.). Emplacement réservé pour l'adaptateur à l'intérieur du SENSA DMX CONTROLLER BOX.

L'usage d'un splitter DMX (code SAP : 96261602) entre le contrôleur DMX et les luminaires est fortement recommandé pour assurer sa protection préventive (foudre etc.) en plus du potentiel d'extension qu'il fournit. Emplacement réservé pour un splitter à l'intérieur du SENSA DMX CONTROLLER BOX.

Paramètres par défaut
Le Contrôleur DMX est fourni avec 8 scénarios préconfigurés. Ceci permet la validation du câblage de l'installation, ainsi que la mise en place de scénarios simples et immédiats sans le besoin de mise en service

Nombre de scénarios	Scénario
1	Noir
2	Changement lent des couleurs
3	Rouge
4	Jaune
5	Vert
6	Cyan
7	Bleu
8	Magenta

Logiciel Sensa DMX
Le SENSA DMX CONTROLLER BOX est fourni avec le CD du logiciel d'éclairage architectural Sensa DMX et le câble USB. Le logiciel est compatible à Windows XP/Vista/Seven 32/64-bit / mémoire 64Ko, 512 canaux DMX, 255 scènes.

Le logiciel et le manuel d'utilisation peuvent être téléchargés sur : www.thornlighting.fr

CONTRÔLEURS DMX

Contrôleur DMX autonome utilisant le protocole DMX512.
Livré avec le logiciel Sensa DMX.

SPLITTERS DMX

Les splitters fournissent une protection préventive des contrôleurs DMX, ils permettent aussi l'extension des réseaux DMX, en distance et en nombre de luminaires.

ACCESSOIRES

Alimentation électrique 5V pour rail DIN. Câble DMX conçu spécialement pour les réseaux DMX. Adaptateur à 8 ports pour l'usage de déclencheurs à distance, comme le commutateur pré-câblé à 8 positions.

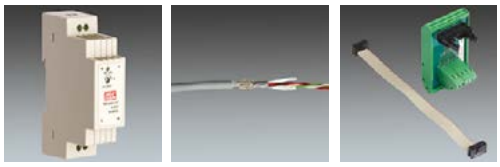

DONNÉES COMMERCIALES

	Désignation	Description	Code
	Contrôleurs DMX		
	SENSA DMX CONTROLLER BOX IP65	Contrôleur DMX autonome en coffret IP65	96261598
	SENSA DMX CONTROLLER KIT	Contrôleur DMX autonome en kit pour un montage sur rail DIN	96261600
	SENSA DMX TS CONTROLLER BLACK	Contrôleur DMX mural, tactile noir	96261606
	SENSA DMX TS CONTROLLER WHITE	Contrôleur DMX mural tactile blanc	96261599
	Splitters DMX		
	SENSA DMX SPLITTER X4	Splitter DMX à 4 sorties indépendantes pour rail DIN	96261602
	SENSA DMX SPLITTER X4 IP65	Splitter DMX à 4 sorties indépendantes dans coffret IP65	96261605
	Accessoires		
	SENSA DMX POWER SUPPLY	Alimentation 5V pour rail DIN	96261603
	SENSA DMX CABLE DMX512	Câble pour le réseau DMX 512	96261601
	SENSA DMX ADAPTOR PORT X8	Adaptateur 8 ports pour entrées contact secs, fixation sur rail DIN	96261604
	SENSA DMX SWITCH 8 POS PREWIRED 3M	commutateur rotatif 8 positions avec index visuel pré-câblé (3 mètres)	96264082

Les bouchons de fin de ligne DMX (résistance 120 ohms ¼ W) ne sont pas inclus dans la gamme Sensa DMX.

STRUCTURES D'INSTALLATION TYPIQUES

Sensa DMX pour une petite installation : Contrôleur DMX seul (port d'adaptateur facultatif illustré)

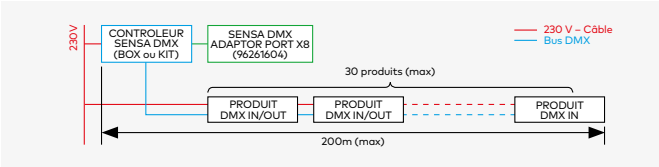

Sensa DMX pour une installation moyenne : Contrôleur DMX avec splitter (port d'adaptateur facultatif illustré)

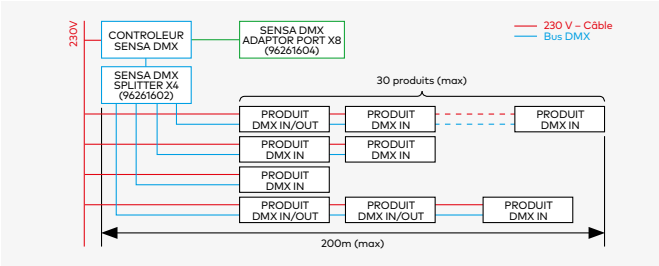

Sensa DMX pour une grande installation : Contrôleur DMX avec splitters en cascade (port d'adaptateur en option illustré)

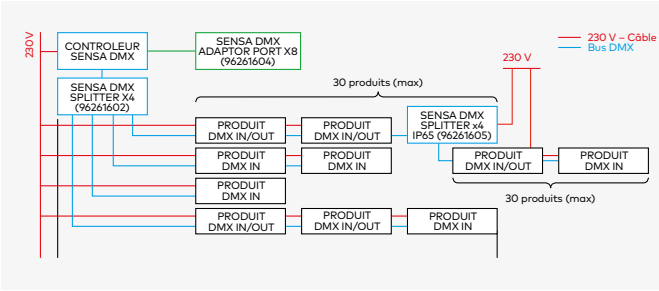

Réduction
de puissance

Pour vous aider à économiser de l'énergie

R2L2

Avenue F LED

Plurio

Dyna LED

Les coûts énergétiques croissants et la pression globale en faveur d'une réduction de la consommation d'énergie font du besoin d'un usage plus ingénieux de cette ressource une nécessité stratégique. D'ailleurs de nombreuses administrations locales ont pris des mesures pour diminuer la consommation énergétique de l'éclairage public, allant dans quelques cas jusqu'à éteindre complètement des luminaires dans certaines zones de la ville pendant des horaires définis de la nuit où l'on peut supposer que le traficautomobile et l'activité piétonne sont très faibles - ce qui n'est souvent le cas qu'après minuit. Une autre méthode pour économiser de l'énergie consiste en la réduction nocturne de l'éclairage public par diminution de l'alimentation à l'aide du système bi-puissance. Cette méthode permet de baisser les coûts d'énergie et procure donc des économies financières. En même temps, le système bipuissance diminue l'empreinte carbone et permet aux autorités et organisations concernées de montrer leur attachement au principe de la responsabilité sociale.

COMMENT ÇA FONCTIONNE ?
Techniquement, le système bi-puissance utilise une réduction de puissance intégrée permettant de diminuer la consommation d'énergie et le flux lumineux des luminaires. Il est réglé par défaut sur une réduction de 50 % pendant 8 heures (3 heures avant et 5 heures après le « minuit calculé »).
Le paramétrage des durées et réduction peut être adapté par nos soins en fonction

QU'EST-CE QUE « LE MINUIT CALCULÉ » ?
Le système permet, selon le produit concerné, une des deux méthodes de commutation suivantes : la commutation de ligne d'alimentation (BPL) qui peut être commandée depuis une horloge à distance, ou la commutation autonome par l'appareillage du luminaire associé à une horloge interne. L'horloge enregistre les temps d'allumage et les temps d'extinction de l'éclairage et calcule, au bout de deux jours, le « minuit » comme moitié des heures de fonctionnement.
Ce « minuit calculé » est ajusté ensuite en fonction des heures de fonctionnement des deux jours précédents.

QUELS SONT LES AVANTAGES DU COMMUTATEUR BI-PUISSANCE ?
- Consommation d'énergie réduite
- Éclairage réduit automatiquement de 50 % pendant 8 heures, évitant de plonger les espaces publics dans l'obscurité complète
- Fonction facilement désactivable grâce au switch BP marche/arrêt intégré sur la plupart de nos produits d'éclairage extérieur
- Prolongement de la durée de vie de la lampe grâce à la réduction de la puissance et donc de la sollicitation et de l'échauffement de la lampe
- Aucun impact négatif sur le rendu des couleurs

QUELS SONT LES PRODUITS DISPONIBLES AVEC LE SYSTÈME BI-PUISSANCE ?
Le présent catalogue comporte déjà un bon nombre de lanternes d'éclairage public proposant des versions avec commutateur bi-puissance, et ce nombre va continuellement augmenter.
Pour plus d'informations, voir les pages produits.

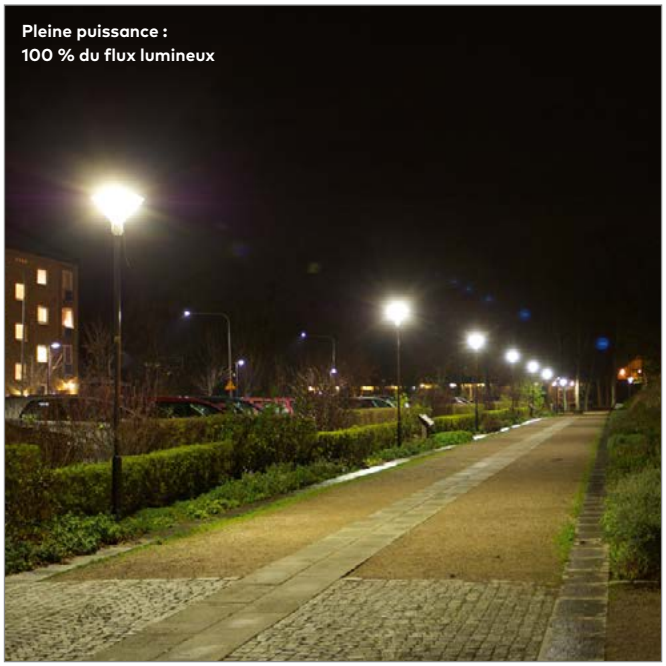

50 % de réduction de la lumière, horloge intégrée avec ajustement automatique

Première étape vers la gestion d'éclairage, le fonctionnement en réduction de puissance des lanternes assure un niveau d'économie d'énergie compris entre 20 et 40 %.

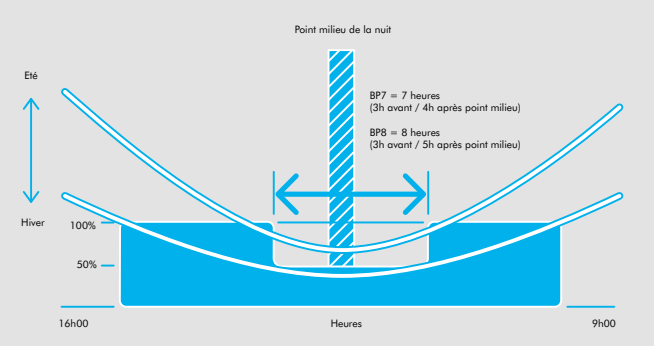

MovU

Solutions de détection de mouvement. Sécurité maximale et consommation d'énergie minimale en accord avec la préservation des écosystèmes naturels et la qualité de vie urbaine

Grâce à la souplesse des LED et à l'utilisation de la détection de présence, il est désormais possible d'agir sur l'éclairage public en fonction de la fréquentation des lieux, permettant des économies d'énergies maximales tout en garantissant la sécurité et le bien être des résidents.

En réalité, les usagers prennent conscience que l'éclairage est en veille seulement lorsque les luminaires passent à pleine puissance, grâce à l'excellente uniformité des solutions LED.

		Détection de piétons		
		MovU HF	MovU PIR déporté	
			Montage latéral	Montage en top
Technologie		Détecteur de mouvement à haute fréquence pour les déplacements lents	Détecteur de mouvement à infrarouge équipé de 2 cellules à haute sensibilité, pour les déplacements lents	
Detecte		piétons, cyclistes, véhicules lents jusqu'à 30 km/h	piétons, cyclistes, véhicules lents jusqu'à 30 km/h (moteur chaud)	
Principales applications		Chemins piétonniers, abords de bâtiments, pistes cyclables	Parkings, parcs, pistes cyclables, abords de bâtiments, passages piétons	
Zone de détection et réglages		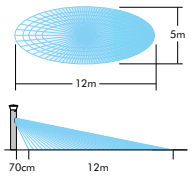 3 réglages sur site : distance de détection (12 m maxi), temporisation (20 mn maxi) et sensibilité à la lumière naturelle	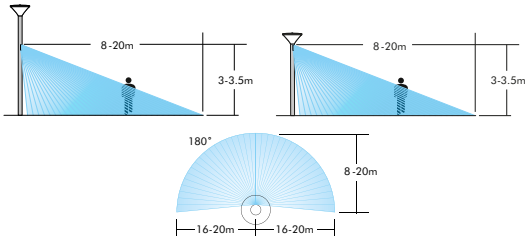 2 réglages sur site : distance de détection (4-8 m ou 8-20 m) et temporisation (5s à 15mn)	
Montage		Intégré au luminaire	Montage latéral avec fixation sur le mât par 2 vis à 3-4m de hauteur	Montage en top sur mât avec emmanchement Ø 60 mm lg. 85 mm maxi à 3–4 m de hauteur. Orientation possible dans toutes les directions
Niveau 1 – Détection au point lumineux		Oui	Oui	
Niveau 2 – Groupe de luminaires avec multiples détections	**Fil pilote**	Oui	Oui	
	RF	Non	Oui	
Restrictions du projet		Jusqu'à 5 bornes sur la même ligne. Mettre un relais dans l'armoire électrique pour des quantités supérieures	Jusqu'à 15 luminaires sur la même ligne. Mettre un relais dans l'armoire électrique pour des quantités supérieures	
Produits compatibles		Borne Thor Slim, Orus LED	Détecteur latéral MovU : 96270238 Installation sur mâts de 5 à 8 m avec pré-perçage latéral. Luminaires LED programmés en fonction corridor (ex: EP145 LED, Legend LED, Oxane S, Isaro LED, Civiteq, Dyana LED, Urba Deco).	Manchon détecteur MovU : 96270755 ou 96271014. Luminaires LED programmés en fonction corridor, portés sur mâts décoratifs de 3 à 4m avec emmanchement Ø 60 mm, lg. 85mm (ex : Plurio LED, Avenue F2 LED, Urba Deco, Oxane, Isaro LED, Civiteq).

Un éclairage de veille pour une sécurité optimale

Solution à privilégier, cette fonction permet de conserver en permanence un niveau d'éclairement minimum, apportant un sentiment de sécurité.
Lors de la détection d'une présence, le niveau d'éclairement passe instantanément à son maximum pour des déplacements en toute sécurité.

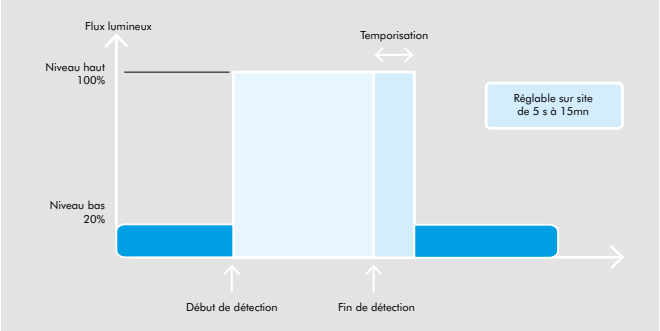

Détection de piétons	Détection de véhicules
MovU PIR solution intégrée	Radar MovU
Détecteur de mouvement à infrarouge, pour les déplacements lents	Détecteur radar à effet Doppler pour les déplacements rapides
 Piétons, cyclistes, véhicules lents jusqu'à 30 km/h (moteur chaud)	 Cyclistes à partir de 4 km/h, véhicules à moteur jusqu'à 90 km/h
Pistes cyclables, chemins piétonniers, rues	Routes secondaires
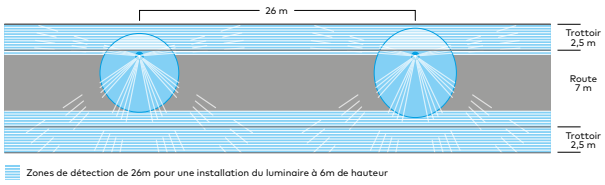 Luminaire avec détecteur intégré, hauteur de feu = 6 m. Zone de détection = 13 m de chaque côté, 7 m devant et 2,5 m derrière le luminaire	Distance de détection : 150m / Faisceau directionnel 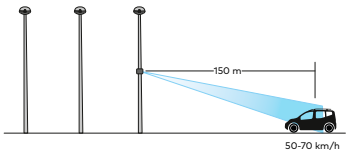
Intégré au luminaire, hauteur 6m maxi	Fixé au candélabre par l'intermédiaire d'une équerre fournie. Installation à 3–5 m de hauteur
Oui	Techniquement faisable avec minuterie d'escalier pour la temporisation (96271077), mais cela n'est pas son application principale
Oui	Oui
Oui	Oui
Jusqu'à 15 luminaires sur la même ligne. Mettre un relais dans l'armoire électrique pour des quantités supérieures	Jusqu'à 15 luminaires sur la même ligne. Mettre un relais dans l'armoire électrique pour des quantités supérieures. Le brouillard et les fortes pluies peuvent affecter les performances du détecteur.
R2L2, Urba	Détecteur radar MovU : 96268881 Compatible avec tous les luminaires LED routiers (R2L2, Oxane, Isaro LED, Dyana LED, Urba, Civiteq).

MovU PIR

Détecteur latéral

Détecteur de piétons, cyclistes et véhicules lents à infrarouge passif (PIR) très performant, permettant d'optimiser les économies d'énergie et la sécurité en milieu urbain

www.thornlighting.fr/**MOVL**

- Combiné à un luminaire LED réglé en mode veille (20 %), le détecteur donne l'ordre de remonter la puissance à 100 % lors de la détection de mouvement, pour une sécurité maximale
- Le capteur à infrarouge à haute sensibilité détecte la chaleur émise par les sujets en mouvement jusqu'à 20 m
- Installation facile sur n'importe quel mât, quels qu'en soient le diamètre et la hauteur
- Technologie éprouvée depuis de nombreuses années

MATÉRIAUX / FINITIONS

Corps : fonderie d'aluminium (AS 13), finition peinture poudre gris clair Akzo 150 sablé, autre couleur RAL sur demande.
Mâts coordonnés : Mâts cylindro-coniques de 6 et 8m en acier galvanisé avec emmanchement Ø 60 mm et soudures invisibles, pré-percés à 3,5 m du sol pour recevoir le détecteur de mouvement latéral, Couleur RAL à préciser. à la commande

INSTALLATION / MONTAGE

Fixation latérale sur mât pré-percé à l'aide de 2 vis M6 en inox, hauteur recommandée : 3 à 4 m. Pré-câblage du détecteur avec un câble 4 x 1 mm², lg 4 m. Raccordement du luminaire au niveau de la porte de visite. Nota : nos mâts pré-percés évitent les problèmes de corrosion ou de résistance mécanique dans le temps. Fixation par semelle avec entraxes de 200 x 200 mm. Tiges de scellement fournies.

DONNÉES COMMERCIALES

Pour un ensemble complet, veuillez commander le détecteur latéral, le luminaire pré-programmé en fonction corridor et le mât coordonné

Désignation	Poids (kg)	Code SAP
Détecteur latéral PIR		
MOVU PIR MLE MAX8-20M 30KM/H W4M	1,90	96270238
Détecteur latéral PIR		
OXANE S 24L70 NR EFL 740 CL2 COR MTP 8M	6,80	96270767
DYANA LED 36L50 NR 740 CL2 COR MTP 8M		96631190
LEGEND LED 36L50 740 CL2 COR MTP60 W5M		96270762
OXANE S 36L70 NR EFL 740 CL2 COR MTP 8M	6,80	96270769
LEGEND LED 36L70 740 CL2 COR MTP60 W5M	17,50	96270763
EP145 LED 24L70 740 CL2 COR RS/MTP W8M	8,90	96270764
Mâts coordonnés		
MELEZE 0-60 COL 6M MPL FAI MOVU R9999	40,00	96270869
MELEZE 0-60 COL 6M MPL FAI R9999	40,00	96270870
MELEZE 0-60 COL 8M MPL FAI MOVU R9999	65,00	96270871
MELEZE 0-60 COL 8M MPL FAI R9999	65,00	96270872

Afin de vous simplifier la lecture des données commerciales, veuillez consulter les abréviations (à l'interieur de la couverture).
Pour plus d'informations, rendez-vous sur notre site Internet www.thornlighting.fr

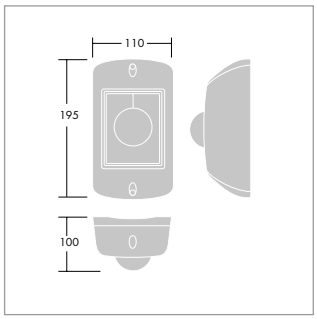

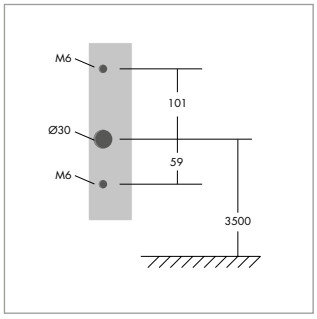

MovU PIR

Manchon détecteur

Détecteur de piétons, cyclistes et véhicules lents à infrarouge passif (PIR) très performant, permettant d'optimiser les économies d'énergie et la sécurité en milieu urbain

www.thornlighting.fr/**MOVP**

- Combiné à un luminaire LED réglé en mode veille (20 %), le détecteur donne l'ordre de remonter la puissance à 100 % lors de la détection de mouvement, pour une sécurité maximale
- Le capteur à infrarouge à haute sensibilité détecte la chaleur émise par les sujets en mouvement jusqu'à 20 m
- Installation aisée sur mât de hauteur 4m maxi, avec emmanchement Ø 60mm
- Technologie éprouvée depuis de nombreuses années

MATÉRIAUX / FINITIONS

Corps : fonderie d'aluminium (AS 13), finition peinture poudre gris clair Akzo 150 sablé ou gris anthracite Akzo 900 sablé.
Autre couleur RAL sur demande.
Mât décoratif coordonné : acier galvanisé finition peinture texturée gris anthracite (proche RAL 7043).
Autre couleur RAL sur demande.

INSTALLATION / MONTAGE

Montage en top sur un mât avec emmanchement Ø 60mm, hauteur 3 à 4 m maxi. Emmanchement coté mât : Ø 60 mm x lg. 100 mm
Emmanchement coté luminaire : Ø 60 mm x lg. 80 mm. Compatible avec tous les luminaires LED avec une longueur d'emmanchement < 85mm (position des vis de fixation).

Pré-câblage du détecteur avec un câble 4 x 1 mm², lg 4 m.

Pour les installations neuves avec détecteurs et luminaires LED maîtres & esclaves programmés en fonction corridor, nous recommandons 2 hauteurs de mâts différentes afin de conserver une hauteur de feu identique. Le mât recevant le luminaire esclave (sans détecteur) devra être plus haut de 400mm que celui recevant le luminaire maître (avec détecteur). Nous disposons pour cela de mâts décoratifs correspondants.

DONNÉES COMMERCIALES

Pour un ensemble complet, veuillez commander le manchon détecteur, le luminaire pré-programmé en fonction corridor et le mât coordonné

Désignation	Poids (kg)	Code SAP
Manchon détecteur PIR		
MOVU PIR MTP MAX8-20M 30KM/H W4M ANT	3,96	96271014
MOVU PIR MTP MAX8-20M 30KM/H W4M GRY	3,96	96270755
Luminaires pré-progammés		
PLU O LED 18L70 R/S 740 CL2 COR W5M L740	7,20	96270757
PLU O LED 18L70 WST 740 CL2 COR W5M L740	7,20	96270756
Mâts coordonnés		
RONDO COL 3M ST D60 ANT MPL FAI MOVU	40,00	96270873

Afin de vous simplifier la lecture des données commerciales, veuillez consulter les abréviations (à l'interieur de la couverture).
Pour plus d'informations, rendez-vous sur notre site Internet www.thornlighting.fr

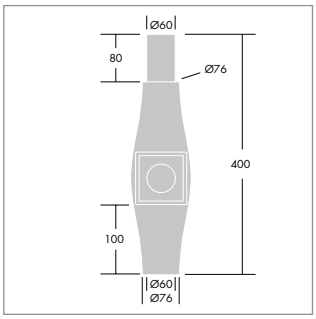

MovU

Détecteur radar

Radar à haute performance pour la détection de véhicules, permettant d'optimiser les économies d'énergie et la sécurité des routes à faible trafic

www.thornlighting.fr/**MOVR**

- Solution d'éclairage routier complète, avec un radar à effet Doppler équipé de son support de fixation, et le choix entre plusieurs lanternes LED à haute performance
- Technologie éprouvée depuis de nombreuses années
- Radar à haute sensibilité détectant les véhicules motorisés à une distance maxi de 150 m
- Fixation discrète sur n'importe quel type de mât.

MATÉRIAUX / FINITIONS

Corps : PC noir
Support : aluminium finition peinture poudre noire

INSTALLATION / MONTAGE

Percer au préalable le mât de 2 trous M6 alignés verticalement avec entraxe de 25 mm à une hauteur de 3 à 5 m. Prévoir un 3ème trou ø 15 mm pour insérer le câble du détecteur à l'intérieur du mât. Fixer le détecteur radar sur son support à l'aide de l'écrou M8. Installer l'ensemble sur le mât à l'aide de 2 vis M6 en inox. Pré-câblage du détecteur radar avec un câble 4 x 1 mm², lg 4 m. Raccordement au luminaire via la porte de visite. Le détecteur radar couvre un large champ permettant ainsi une bonne détection de véhicules sur des routes à sens unique ou à double sens de circulation.

DONNÉES COMMERCIALES

Désignation	Poids (kg)	Code SAP
Détecteur radar MovU		
MOVU VEHICLE RADAR MAX150M 120KM/H 230V	0,92	96268881

Afin de vous simplifier la lecture des données commerciales, veuillez consulter les abréviations (à l'interieur de la couverture).
Pour plus d'informations, rendez-vous sur notre site Internet www.thornlighting.fr

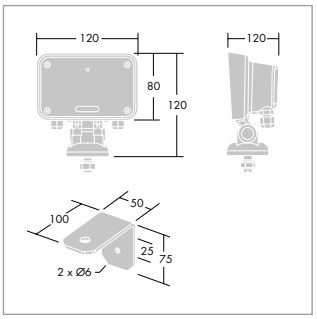

Tempo 10 kV

Protection contre les surtensions

Gamme de coffrets de connexion avec une protection contre les surtensions, optimisés pour faciliter la mise en œuvre et les opérations de maintenance des luminaires LED

www.thornlighting.fr/**TMPO**

CARACTÉRISTIQUES

IP44 IK08

Boîtiers de raccordement avec une protection contre les surtensions, optimisés pour faciliter les opérations d'installation et d'entretien

- Conception robuste et étanche
- Mise en œuvre et maintenance aisées
- Disponible en 3 versions selon l'installation
- Equipé d'un disjoncteur Ph/N avec fusible
- Accès indépendant à la protection contre les surtensions de 10 kV, avec indicateur d'état de fonctionnement par LED de couleur

INSTALLATION / MONTAGE

Fixation sur mât avec bornier amovible pour faciliter la connexion des câbles hors du candélabre. Alimentation du luminaire avec passage du câble par le haut ou le bas du coffret, pour une installation aisée. Maintien du capot sur le corps du coffret par 4 crochets et 1 vis imperdable.

TEMPO 16 - 10 KV

- 2 câbles maxi 16 mm² (mini 1,5 mm² rigide)
- 2 versions : 2 x 16 ou 4 x 16 pour 2 ou 4 fils
- Equipé d'un disjoncteur Ph/N et d'un fusible 4A 10 x 38 courbe Gg
- Equipé d'une protection contre les surtensions 10 kV
- Découpe de Ø 89 mm (ne convient pas pour Ø 76 mm)

TEMPO 25 - 10 KV

- 3 câbles maxi 25 mm² (mini 6 mm² rigide)
- 4 x 25 pour 4 fils
- Equipé d'un coupe circuit Ph/N avec fusible 4A 10 x 38 courbe Gg
- Equipé d'une protection contre les surtensions 10 kV

TEMPO M - 10 KV

- 3 câbles maxi 2,5mm² (2 x 6 mm²)
- Equipé d'un coupe circuit Ph/N avec fusible 6A 10 x 38 courbe Gg
- Equipé d'une protection contre les surtensions 10 kV

DONNÉES COMMERCIALES

Désignation	Poids (kg)	Code SAP
Tempo 16 - 10 kV		
TEMPO16 2X16 2 WIRES C/W SPD 10KV	0,35	96270967
TEMPO16 4X16 2 WIRES C/W SPD 10KV	0,35	96270965
Tempo 25 - 10 kV		
TEMPO25 4X25 3 WIRES C/W SPD 10KV	0,65	96270968
Tempo M - 10 kV		
TEMPOM1 C/W SPD 10KV	0,30	96270966
Accessoire de rechange		
SURGE PROT. DEVICE SPARE 10KV DIN FIX	0,80	59007239

Afin de vous simplifier la lecture des données commerciales, veuillez consulter les abréviations (à l'interieur de la couverture).
Pour plus d'informations, rendez-vous sur notre site Internet www.thornlighting.fr

La nouvelle division services de Zumtobel Group

Zumtobel Group propose des solutions d'éclairage qui figurent parmi les plus avancées au monde. ZGS constitue alors sa nouvelle offre de services.

Des boîtiers de commande aux objets connectés, en passant par la collecte des données et leur analyse, du développement logiciel à la lumière comme service et de l'éclairage de secours à la gestion du cycle de vie des infrastructures d'éclairage : ZGS transforme la lumière en solutions personnalisées, évolutives et prêtes à fonctionner.

En coopération avec ZGS, Thorn propose des solutions complètes et spécialisées pour le secteur de l'éclairage.

zgs zumtobel group services

Services d'éclairage – gérés par nous, personnalisés par vous

Zumtobel Group Services combine expertise et créativité afin de fournir des solutions d'éclairage rentables et productives en toute sécurité – pour le présent comme pour l'avenir.

zgs zumtobel group services

De plus en plus de clients exigent des solutions d'éclairage simplifiées, particulièrement à l'heure où les nouvelles technologies numériques modifient notre manière d'utiliser la lumière. Zumtobel Group Services (ZGS) procure aux entreprises du monde entier une offre de services complète – depuis un point de contact unique, responsable de chaque phase du processus d'éclairage.

Turnkey Services

La conception, la maintenance et l'installation d'un nouveau système d'éclairage peuvent s'avérer des activités compliquées. Nous gérons pour vous l'intégralité du processus : de la planification et la gestion de projet à la mise en service et à la maintenance courante. COMPLETE - notre offre de services tout-en-un - accélère votre entrée en lice.

Digital Services

Nous vous aidons à détecter les nouvelles opportunités révélées par l'éclairage connecté, notamment l'analyse de l'espace et l'utilisation des bâtiments.

Emergency Lighting Systems

Nous prenons soin de votre sécurité en gérant le projet complet – de la planification de l'éclairage de secours à la maintenance annuelle de votre système d'éclairage de secours.

Finance Services

Avec nos contrats de service, vous achetez la lumière sous forme de service pour un forfait mensuel - sans l'obstacle des investissements.

Connectivity Systems

Utilisez nos systèmes intelligents de gestion de l'éclairage connecté pour prendre le contrôle de votre éclairage – des bâtiments individuels jusqu'à l'intégralité d'une ville.

Technical & Maintenance Services

Nous nous chargeons de tous les services techniques et assurons l'optimisation des performances de votre solution d'éclairage sur son cycle de vie.

zgservices.com

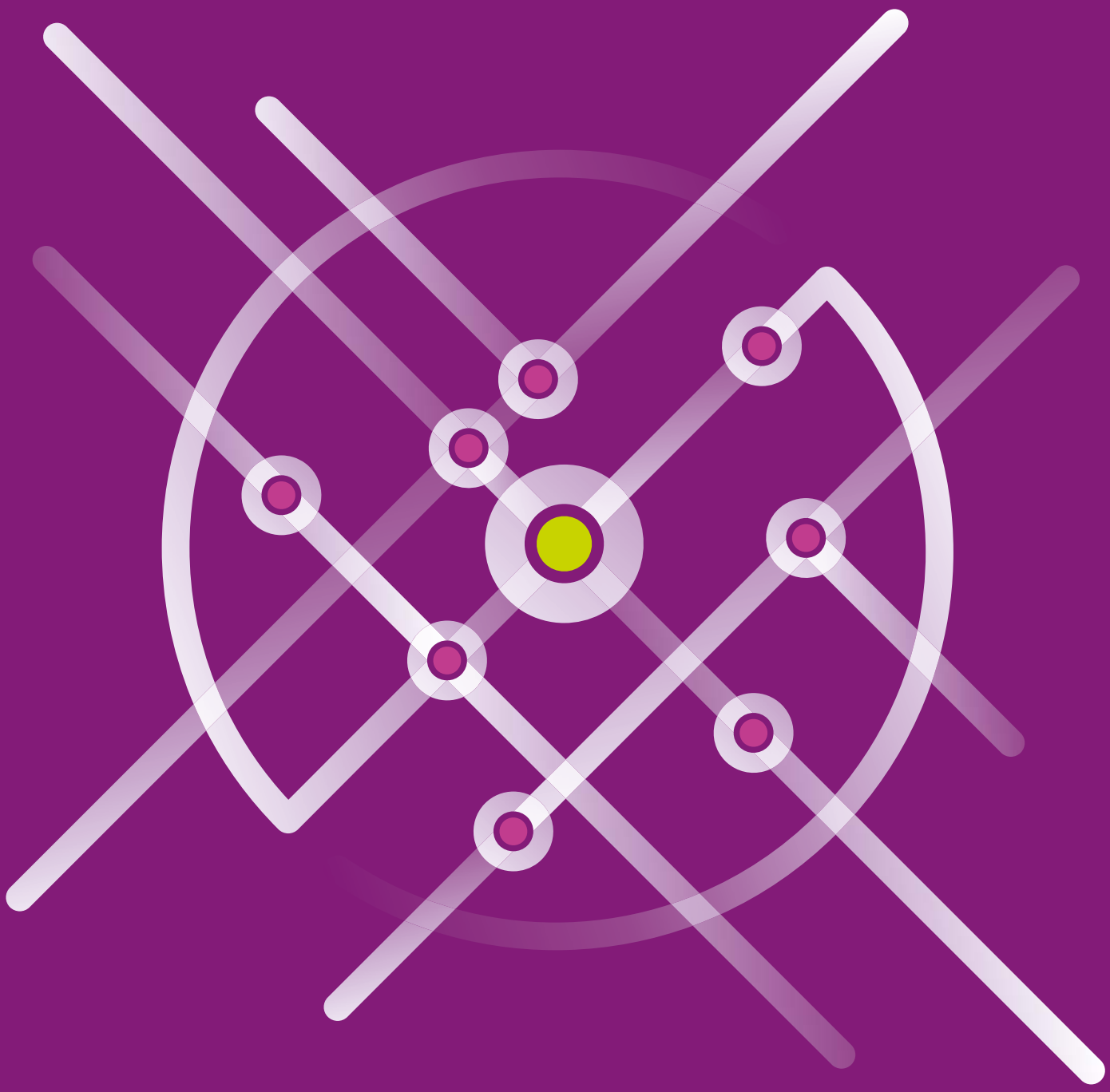

zgs zumtobel group services

Connectivity Systems

Nos systèmes intelligents vous confient les commandes

Les services de connectivité de ZGS couvrent chaque aspect des commandes d'éclairage intelligentes et donnent accès aux services numériques pour les solutions de bâtiment intelligent.

Nos solutions – matérielles et logicielles – sont évolutives, en taille comme en fonctionnalité. Grâce à des interfaces simples et intuitives, gérez l'éclairage des espaces commerciaux et de bureaux d'un seul bouton. Zumtobel Group Services facilite également à l'échelle des villes l'usage des infrastructures d'éclairage de la manière la plus sophistiquée et efficiente. L'idée ? Gérer la circulation et minimiser la consommation d'énergie.

LITECOM

LITECOM est le seul système de commandes d'éclairage qu'il vous faut : extrêmement facile, extrêmement efficient et extrêmement polyvalent.

InCity

Un système de contrôle d'éclairage extérieur qui permet la gestion à distance de l'infrastructure d'éclairage totale d'une municipalité.

Pour en savoir plus, visitez connectivity.zgservices.com

Système InCity

Flexible dans toutes les directions

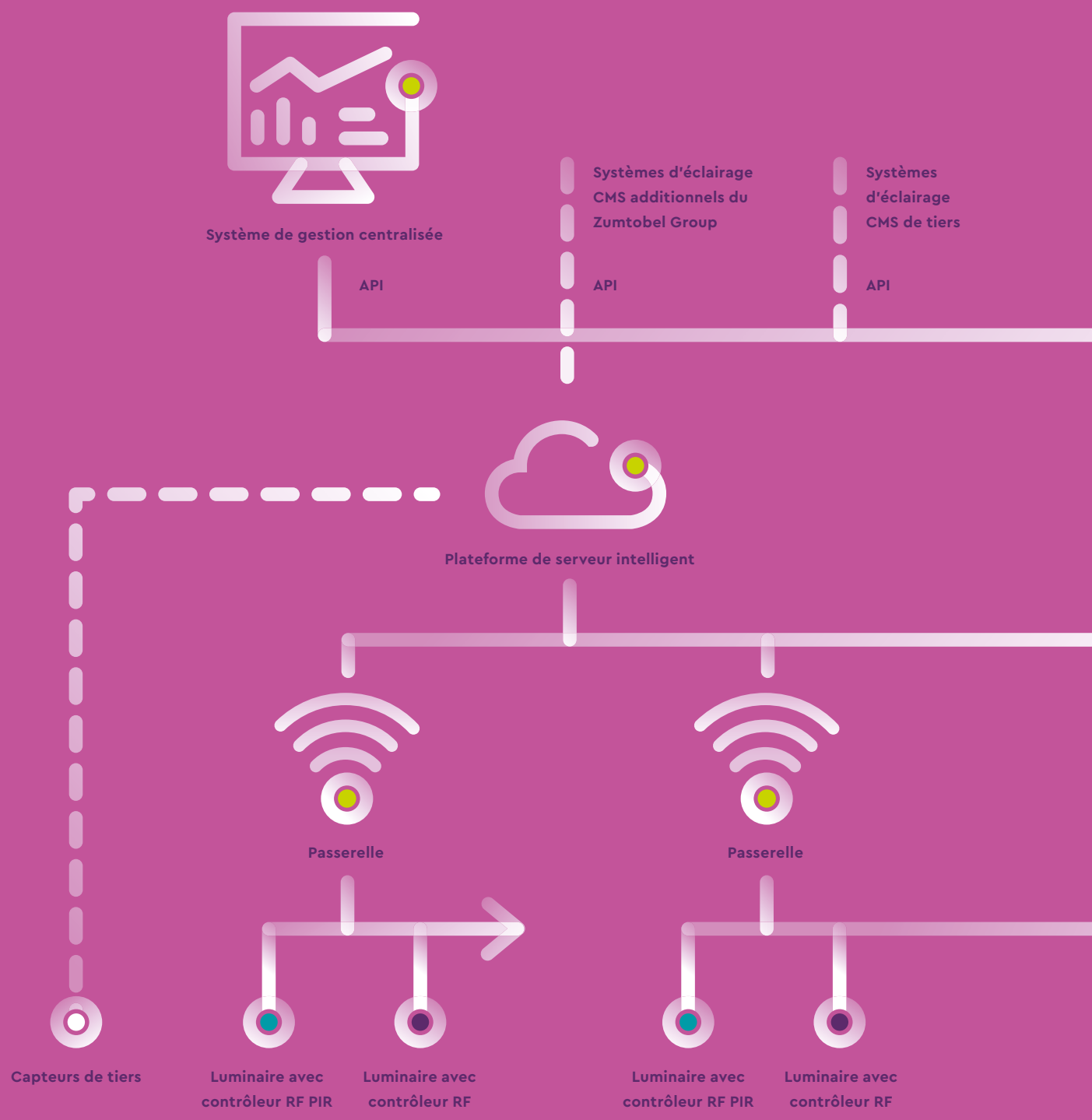

Matériel InCity

Une base fiable

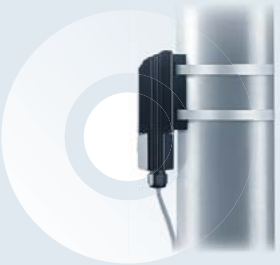

Contrôleur RF I/E/ZG

Module de luminaire pour les communications sans fil avec le système InCity, selon des profils d'éclairage prédéfinis et les informations des capteurs.

Pour installation dans le luminaire : Contrôleur RF I. Pour montage via connecteur Zhaga : Contrôleur RF ZG. Pour montage sur mâts : Contrôleur RF E

- Commandes d'éclairage via interface DALI normalisée
- Horloge astronomique intégrée
- Connexion sans fil à distance avec la passerelle
- Synchronisation automatique régulière avec la passerelle RF pour l'état actuel et les messages d'erreur
- Option de mises à jour à distance – sans nécessité de technicien d'entretien sur site

Contrôleur RF PIR

Module de luminaire pour les communications sans fil avec le système InCity. Un système de capteurs intégrés signifie que la détection de mouvement et les communications système se déroulent au cœur du même composant.

Pour montage sur mâts.

Outre les fonctions du contrôleur RF :

- Système de capteurs intégrés pour enregistrer les mouvements des véhicules et des personnes
- Quatre capteurs indépendants surveillent conjointement une grande zone de détection unique
- Option pour applications de «train de la lumière» (éclairage compagnon)

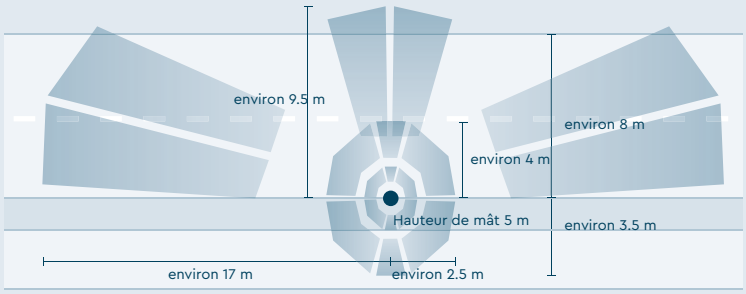

Avec quatre capteurs indépendants, le contrôleur RF PIR détecte les mouvements dans toutes les directions : à gauche et à droite dans la rue et directement sous le luminaire mais aussi devant et de l'autre côté de la rue.

Passerelle RF

Module réseau de communication intégrant jusqu'à 200 contrôleurs RF du système InCity, pour la collecte des données et leur transmission au système CMS. La passerelle enregistre les données régulières du système, celles des capteurs et les informations d'état du contrôleur RF, les envoie au système de gestion de l'éclairage InCity et renvoie les modifications du système de gestion au contrôleur RF.

Pour montage sur mâts.

- Connexion sans fil à distance avec les contrôleurs RF
- Connexion au serveur de données et au système de gestion via une carte SIM intégrée, voire un LAN ou WLAN
- Synchronisation automatique régulière avec le système de gestion de l'éclairage
- Option de mises à jour à distance - sans nécessité de technicien d'entretien sur site
- Journalisation régulière de l'exploitation du système avec une programmation personnalisée
- Mémoire locale de grande capacité pour éviter les pertes de données durant les erreurs de connexion

Logiciel InCity

Gestion des données orientée solution

Système de gestion de l'éclairage
Notre logiciel InCity assure l'assistance, la surveillance et la maintenance professionnelles des systèmes d'éclairage d'extérieur. Interfaces conviviales, automatisation d'heure d'hiver et normes strictes de sécurité se combinent pour créer une plateforme de gestion de l'éclairage à la fois robuste et efficiente.
Nombre illimité de luminaires et d'utilisateurs, interfaces ouvertes et progrès ininterrompus : le logiciel InCity assure le respect de tous vos impératifs - aujourd'hui et demain.

- Un site Web client personnel avec une structure hiérarchique et des autorisations par mot de passe
- Présentation cartographique
- Inclusion automatique de tous les points d'éclairage et modules de communication
- Calcul des économies d'énergie
- Analyse des données de détection de mouvement
- Traitement des données en graphiques et cartes thermiques
- Reporting et notification des messages d'erreur
- Journalisation régulière de l'exploitation du système
- Niveau élevé de sécurité via des communications de données totalement cryptées sur un serveur hébergé dans l'UE conjointement avec une architecture de serveur redondante

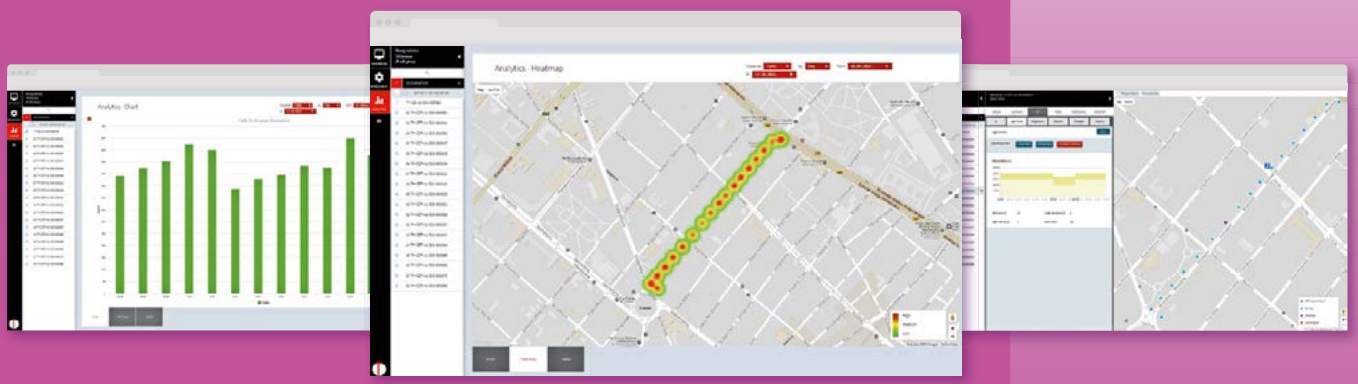

Interfaces utilisateur claires simplifiant la surveillance et l'exploitation du système. Représentation cartographique et traitement graphique des données via des tableaux et cartes thermiques pour assurer la compréhension rapide et simple des informations les plus complexes.

zgs zumtobel group services

Digital Services
Nouvelles perspectives, expériences client améliorées

La technologie numérique modifie notre mode de vie – et d'usage de l'éclairage. Grâce à notre équipe, vous comprenez mieux vos clients et créez des propositions à valeur ajoutée ainsi que des modèles commerciaux renouvelés à l'aide de l'Internet des objets, quelle que soit la plateforme.

Notre approche globale fait de nous un partenaire de prédilection des sociétés technologiques leaders. Le résultat ? Des projets prototypes révolutionnaires pour le commerce connecté, les bâtiments connectés et les villes connectées.

Pour en savoir plus, visitez
digital.zgservices.com

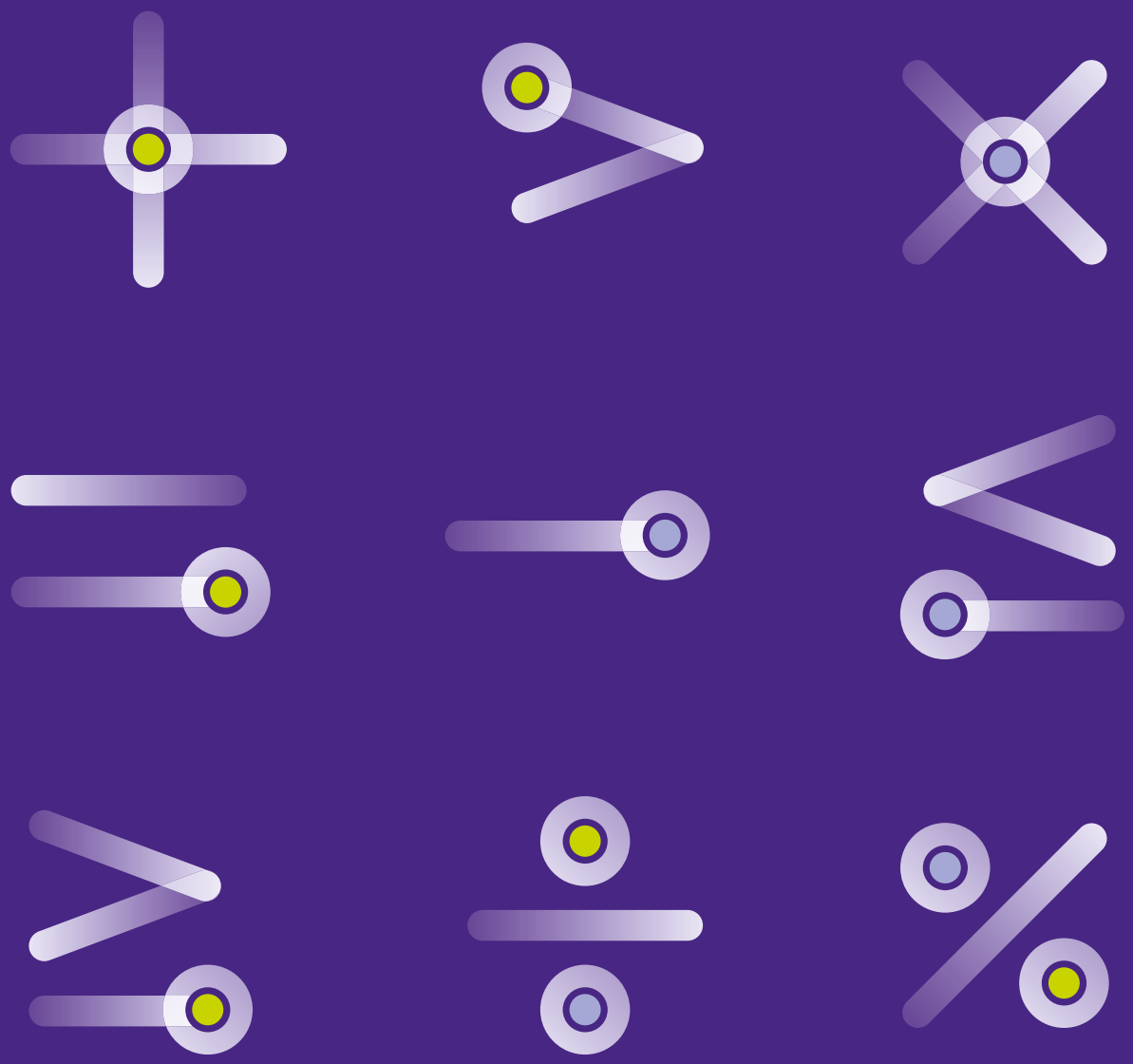

zumtobel
group
services

Finance Services
La lumière se paie d'elle-même

Avec nos services de financement NOW, vous accédez à la pointe des systèmes d'éclairage de Thorn et de Zumtobel Group Services avec des coûts d'investissement initiaux minimes. Bénéficiez de la lumière sous forme de service pour un forfait mensuel.

Nous organisons l'intégralité du renouvellement de votre système d'éclairage dès le début : planification, installation, mise en service et maintenance régulière. Nous nous chargeons de votre éclairage.

Rehaussez le bien-être de votre personnel, boostez votre efficience énergétique et réduisez vos dépenses d'investissement – le tout avec un partenaire expérimenté unique.

NOW

NOW vous offre le meilleur de la qualité d'éclairage et d'efficience énergétique possibles – et contribue à minimiser vos dépenses.

Pour en savoir plus, visitez now.zgservices.com

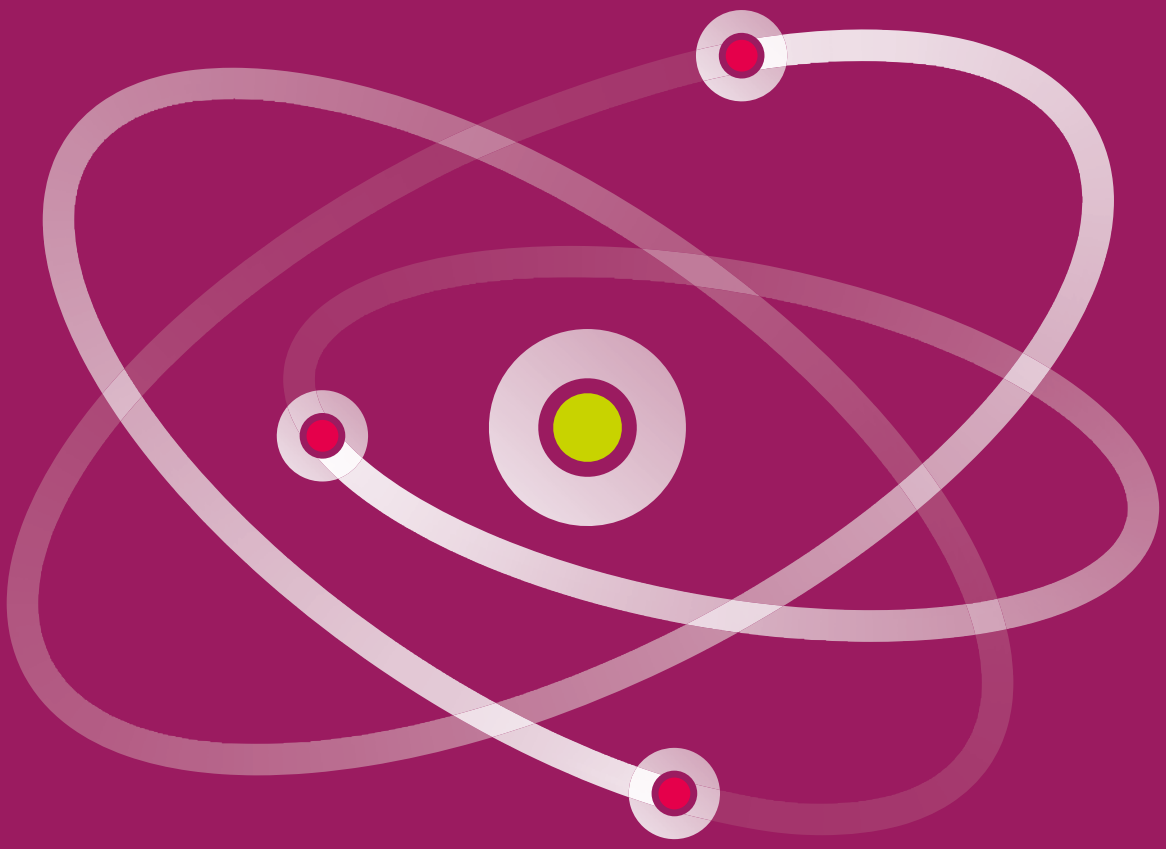

zgs zumtobel group services

Turnkey Services

Vos offres de services tout-en-un, prêtes à fonctionner

Vous mettez en œuvre une stratégie d'éclairage sur un emplacement unique ou vous déployez un concept commercial sur plusieurs emplacements pour de multiples sites ou pays ? Thorn et Zumtobel Group Services offrent des solutions d'éclairage prêtes à fonctionner.

Notre service COMPLETE assure la responsabilité de l'intégralité du processus pour vous : de la planification et de la mise en service jusqu'à la gestion de projet et l'installation – et même la maintenance.

COMPLETE est l'offre tout-en-un conçue spécifiquement pour vous – afin que vous récoltiez encore plus tôt les bénéfices de la rentabilité d'un éclairage plus efficient.

Complete.

COMPLETE vous livre vos projets d'éclairage sur site dans le respect de votre budget et de votre échéancier – le tout avec un point de contact unique.

Pour en savoir plus, visitez complete.zgservices.com

Informations Générales

AIDE ET CONSEILS

202 Sécurité & Qualité

205 Textes régleentaires, normes et règles de l'art

206 Réglementation

207 Lumière & environnement

208 Éclairagisme

210 Projets types

212 Indice de produit

214 Adresses

Derby Arena and Velodrome, UK

Sécurité & Qualité

THORN s'engage à fournir à ses clients des produits et services de la plus haute qualité, assurant sécurité, fiabilité et performance.

NOTRE EXPERTISE EST RECONNUE À L'ÉCHELLE INTERNATIONALE.

THORN PARTICIPE ACTIVEMENT AU DÉVELOPPEMENT DES NORMES EUROPÉENNES ET INTERNATIONALES UTILISÉES DANS LE MONDE DE L'INDUSTRIE DE L'ÉCLAIRAGE.

MEMBRE DU SYNDICAT DE L'ÉCLAIRAGE IL PARTICIPE ÉGALEMENT À L'ÉLABORATION DE DIFFERENTS ARRÊTÉS PORTEURS DE LA RÉNOVATION ÉNERGÉTIQUE OU ENCORE PROTECTION DU CIEL NOCTURNE.

QUALITÉ ASSURÉE (EN/ISO 9000)

Tous les processus garants de la qualité d'un produit - conception, développement, tests, production, expédition, service client – sont couverts par l' ISO 9000.

Nos sites de production sont IQNET et ISO 9001:2015.
Cette norme repose sur le management de la qualité, avec notamment une forte orientation client, la motivation et l'engagement de la direction, l'approche processus et l'amélioration continue.

Qualité des tests et des mesure selon les exigences **SMT** (Supervised Manufacturer Testing), **MPL** (Operation of Manufacturer's Performance Laboratories) et **EN ISO/CEI 17025**.

ÖVE est la reconnaissance pour les professionnels de la filière et des autorités compétentes de la conformité des produits aux exigences légales en vertu de la directive Basse Tension et de la directive CEM.
Elle constitue la base de la déclaration de conformité UE requise pour nos produits.

L'**ISO/CEI 17025:2017** est une norme internationale qui définit les exigences de compétence des laboratoires d'essais et d'étalonnage sur l'organisation et l'aptitude technique du laboratoire (personnel, installations, méthode d'essais et d'étalonnage, validation des méthodes, traçabilité du mesurage, échantillonnage...).
C'est le référentiel utilisé par les organismes d'accréditation pour procéder à l'accréditation des laboratoires d'essais et d'étalonnage constituant une reconnaissance de leurs compétences.
Nos propres sites d'essai et de mesure couvrent tous les aspects de performance et de sécurité exigés par la norme.

ENVIRONNEMENT & DÉVELOPPEMENT DURABLE

THORN prend au sérieux l'impact environnemental de ses activités et de ses produits.

La certification ISO 14001 de nos sites de productions démontre cet engagement, assurant que notre gestion environnementale répond aux normes les plus strictes.
Au travers d'une analyse du cycle de vie (ACV) de nos produits, nous sommes en mesure d'identifier les impacts de nos productions sur l'environnement et grâce à un suivi régulier procéder à des améliorations continues.

ECO-CONCEPTION : Environmental product declaration
En tant que fabricant éco-responsable, le groupe Zumtobel est **ISO 14025**.

Un process d'éco-conception basé sur une analyse du cycle de vie de des produits nous permet d'établir une **EPD®** garantie par un **organisme vérificateur externe agréé**.
Cette **EPD®** donne la visibilité sur l'emprunte carbone des luminaires et leur taux de recyclabilité.

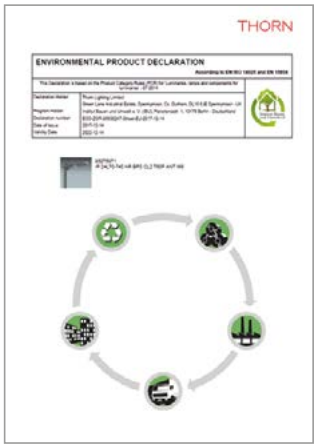

Ces fiches sont disponibles en ligne sur notre site www.thornlighting.fr pour un certain nombre nos luminaires.

HARMONISATION EUROPÉENNE

La marque ENEC (MARQUE EUROPÉENNE DE CERTIFICATION ÉLECTRIQUE) représente l'harmonisation européenne des marques d'homologation nationales (ci-dessous) pour les luminaires et les composants d'éclairage.

La marque **ENEC** est une marque de conformité aux normes créée par le **CENELEC**, à la demande du Comité Européen de Fabricants de Luminaires (**CELMA**).
Elle est reconnue et acceptée dans toute l'Europe. Dans le cas des composants d'éclairage, ballasts, transformateurs, blocs de secours, etc., la marque **ENEC** indique que les normes de sécurité et de performance ont été respectées.

Le marquage **CE** est obligatoire pour tous les produits couverts par une ou plusieurs réglementations européenne et confère à ces produits le droit de libre circulation sur l'ensemble du territoire de l'**UE**.
Pour apposer le marquage **CE** sur son produit, le fabricant doit réaliser, ou faire réaliser, des contrôles et essais qui assurent la conformité du produit aux exigences essentielles définies dans les textes européens concernés, **DBT**, **CEM**, **RoHS**, **RED** et **ErP**...

Les directives relatives aux produits d'éclairage général sont :
- la Directive Basse Tension (**DBT**)
- la Directive de Compatibilité Electromagnétique (**CEM**)
- la directive « Energy-related Products » (Produits consommateurs d'énergie - **ERP**)
- la directive relative aux déchets d'équipements électriques et électroniques (**DEEE**)
- la directive européenne **2014/53/UE** relatives aux équipements radioélectriques (**RED**)
- la directive portant sur la limitation de certaines substances dangereuses (Restriction of the use of certain Hazardous Susbtances, **RoHS**)

DIRECTIVE RED : Elle concerne tout émetteur ou récepteur de radiocommunication à l'exception des équipements radioamateurs non vendus prêt à l'emploi, les équipements marins, aéronautiques, les kits de mesure utilisés en R&D.

La conformité complète de THORN à toutes les normes en vigueur relatives à ses productions et la mise en place de systèmes pour les satisfaire signifient que ses produits sont conformes à ces directives.

CONFORMITÉ ET APPROCHE DEEE

THORN REPOND TOTALEMENT AUX EXIGENCES DE LA DIRECTIVE DEEE

Le recyclage des équipements électriques permet de préserver les ressources naturelles et d'éviter tout risque de pollution.

À cette fin, THORN remplit ses obligations relatives à la fin de vie des matériels électriques et d'éclairage qu'il met sur le marché en finançant la filière de recyclage de Récylum dédiée aux DEEE Pro qui les reprend gratuitement (plus d'informations sur www.recylum.com).

Dates clés relatives à la gestion des déchets

1. Loi 75-633 du 15 Juillet 1975

« Toute personne qui produit ou détient des déchets...est tenue d'en assurer ou d'en faire assurer l'élimination », dans des filières respectueuses de l'environnement. Le producteur du déchet est légalement responsable de sa complète élimination sauf à le remettre à un éco-organisme agréé par les pouvoirs publics dans la cadre des filières REP (responsabilité élargie du producteur).

2. Décret N° 2005-829 du 20 juillet 2005

Relatif à la composition des équipements électriques et électroniques et à l'élimination des déchets issus de ces équipements.

Il impose aux producteurs d'organiser et de financer la collecte et l'élimination des équipements qu'ils mettent sur le marché. Sont concernées les lampes à décharge, dont les tubes fluorescents, et à LED ainsi que les luminaires à usage professionnel (DEEE PRO).

3. Décret N° 2011-610 du 31 mai 2011

Relatif au diagnostic portant sur la gestion des déchets issus de la démolition totale ou partielle de certains bâtiments. Préalablement à la demande de permis de démolir de tout bâtiment de plus de 1000 m², le maître d'ouvrage fait procéder; par un expert indépendant, à un inventaire des déchets que général le chantier. Au terme de celui-ci, le maître d'ouvrage communique aux pouvoirs publics la destination de tous les déchets ayant fait l'objet de l'inventaire préalable.

NF EN 50419 Juin 2006 : Marquage des équipements électriques et électroniques conformément à l'Article 11(2) de la Directive 2002/96/CE (DEEE)

L'apposition du logo poubelle barrée est obligatoire pour chaque équipement mis sur le marché après le 13 aout 2005.

RoHS

Limitation de certaines substances dangereuses
Directive 2002/95/CE du 27/01/2003 (RoHS)
Décret 2005-829 du 20 juillet 2005.

Pour répondre aux enjeux sanitaires et environnementaux, l'Union Européenne a défini les conditions de mise sur le marché des EEE ainsi que le cadre de la gestion des déchets d'équipements électriques et électroniques (DEEE) à travers la directive 2002/95/CE du 27 janvier 2003 relative aux substances dangereuses contenues dans ces équipements (dite directive RoHS) et la directive 2002/96/CE du 27 janvier 2003 relative aux déchets d'équipements électriques et électroniques.

Si l'on exclut les sources que le Groupe Zumtobel ne produit pas, seules 2 substances posent des problèmes de détection et de quantification dans les luminaires : la présence de retardateur de flamme (cas du gainage de fils électriques) et de plomb dans les câbles et dans les soudures (circuits imprimés par exemple). Les obligations liées à ce texte sont applicables depuis le 1er juillet 2006.

Pour de plus amples informations consulter :
www.syndicat-eclairage.com

UNE SÉCURITÉ ASSURÉE

En vertu de la Loi sur la protection du consommateur de 1987, il est illégal de fabriquer ou de détenir en stock ou d'offrir à la vente tout appareil électrique dangereux. Afin de donner l'assurance que les produits d'éclairage sont sûrs, les fabricants ont deux options:

1. Marquer avec le symbole d'une tierce autorité d'approbation

C'est une marque de garantie approuvée par une autorité de contrôle indépendante.

Cette marque garantit que la conformité a été vérifiée par un laboratoire indépendant et qu'une surveillance par un tiers du système qualité de l'usine de production a été entreprise.

2. Auto certification

Le fabricant affirme que le produit est sûr et adapté à son usage. La valeur d'une telle déclamation est directement liée à la réputation de l'entreprise qui le fabrique. Dans le cas de Thorn Lighting, tous les produits sont conçus, développés, testés et fabriqués dans le cadre des systèmes de qualité **EN ISO 9000** , enregistrés et audités par des tiers indépendants.

Par conséquent, les produits ZG Lighting, approuvés ou non, sont conçus, testé et fabriqué selon les mêmes normes rigoureuses - toutes les entreprises n'appliquent pas ce principe.

NORMES

LISTE NON EXHAUSTIVES DES PRINCIPALES NORMES APPLIQUÉES AUX LUMINAIRES ET COMPOSANTS ELECTRIQUES :

Intitulé	Normes Européennes
Luminaires - Sécurité	EN 60598
Rail pour lumianire - Sécurité	EN 60570
Luminaires - Performance (Général)	EN 62722-1
Luminaires - Indice IK (Résistance aux chocs) CEM	EN 62722-2-1
Emissions - Éclairage	EN 62262
CEM Immunité - Éclairage	EN 55015
CEM Harmoniques - Courants	EN 61547
CEM Fluctuation de tension/Flicker	EN 61000-3-2
EMF* Équipement d'éclairage/champs électromagnétiques	EN61000-3-3
Équipement - Sécurité	EN 62493
Équipement - Sécurité	EN 61347
Modules LED - Sécurité	EN 62031
Modules LED - Performance	EN 62717
Lampes fluorescentes - Sécurité	EN 60081/ EN 61199
Lampes à décharge - Sécurité	EN 62035
Système de management de la Qualité Développement	EN ISO 9001
Durable	EN ISO 14001
Applications d'éclairage – Éclairage de secours	EN 1838
Mesure/présentation des données photométriques	EN13032
Mâts	EN 40

* Champ ÉlectroMagnétique: Impact sur l'Humain

LUMINAIRES POUR LES ZONES DANGEREUSES

La directive ATEX est une exigence obligatoire pour tous les équipements dangereux vendus dans l'UE.

- **ATEX 1** s'applique aux zones où le risque d'explosion est constamment présent.
- **ATEX 2** s'applique aux zones présentant un risque d'explosion pendant le fonctionnement normal d'un bâtiment ou d'une usine.
- **ATEX 3** s'applique aux secteurs où il y aura seulement le risque occasionnel d'explosion et seulement pendant des conditions de fonctionnement anormales.

Sécurité & Qualité

Caractéristiques produits & Symboles

Luminaires non recouvrable (ne pas revêtir d'un matériau thermiquement isolant). Remarque : Correspond à inflammables. l'ancien marquage F.

Luminaires non conçu pour un montage direct sur des surfaces normalement inflammables. Correspond à l'ancien marquage F.

$T_{a\ 0\ +25}$

Température Ta Indique les températures ambiantes maximales et minimales dans lesquelles le luminaire peut être utilisé. Par défaut un Ta e 25 °C n'est pas indiqué.

850 °C

Fil incandescent 850 °C Indique la valeur au test au fils incasdescent pour les pièces en plastique testées à la température indiquée.

Les Luminaires disposent de caractéristiques techniques, mécaniques différentes qui leur confèrent des possibilités d'application variées.
Il est primordiale de bien vérifier le choix du luminaire en fonction des exigences de la zones à éclairer : Résistance aux chocs, étanchéité à l'eau, aux poussières ... La norme européenne **NF EN 60 598** est la norme référente et obligatoire pour tous les luminaires.

LECTURE DES IP (degrés de Protection des Luminaires)

Le choix d'un luminaire et son raccordement électrique doivent être effectués en se référant aux normes de construction (des luminaires), d'installation (bâtiments ou installation d'éclairage public) et aux textes réglementaires.
Les luminaires sont classés et marqués en fonction de leur source de lumière (type et puissance) de leur système d'isolation et de leur résistance à des influences extérieures.
Vous retrouvez sous forme de pictogramme pour chaque produits ces caractéristiques ainsi que des indications portant sur le montage possible sur des surfaces normalement inflammables.

Degrés	1er chiffre pénétration des corps solides	2e chiffre pénétration de l'eau
0	Non protégé	Non protégé
1	Protégé contre les corps solides de plus de 50 mm IP 1x	Protégé contre les chutes verticales de gouttes d'eau IP x1
2	Protégé contre les corps solides de plus de 12 mm IP 2x	Protégé contre les chutes d'eau pour une inclinaison maximale de 15° IP x2
3	Protégé contre les corps solides de plus de 2,5 mm IP 3x	Protégé contre l'eau en pluie pour une inclinaison maximale de 60° IP x3
4	Protégé contre les corps solides de plus de 1 mm IP 4x	Protégé contre les projections d'eau IP x4
5	Protégé contre la poussière IP 5x	Protégé contre les jets d'eau IP x5
6	Protégé contre la poussière IP 6x	Protégé contre les paquets de mer IP x6
7		Protégé contre les effets de l'immersion temporaire IP x7
8		Protégé contre l'immersion prolongée IP x8

N.B. : l'IP23 constitue la limite inférieure de protection des luminaires d'éclairage extérieur et IP55 est celle des luminaires dits « étanches ».

PROTECTION CONTRE LES CHOCS ÉLECTRIQUES 3 classes d'isolation sont définies.

Classe I	Classe II	Classe III
Isolation fonctionnelle avec mise à la terre des parties métalliques accessibles.	Isolation fonctionnelle complétée par une isolation supplémentaire ou une seule isolation renforcée, pas de mise à la terre.	Alimentation en très basse tension

PROTECTION CONTRE LES CHOCS D'ORIGINE MÉCHANIQUE

Indice de protection IK	IK 01	IK 02	IK 03	IK 04	IK 05	IK 06	IK 07	IK 08	IK 09	IK 10
Energie de choc (joules)	0,15 j	0,20 j	0,37 j	0,5 j	0,7 j	1 j	2 j	5 j	10 j	20 j

CHOIX DES LUMINAIRES APPLICATION DE LA NORME D'INSTALLATION NF C 15.100
Cette norme, d'application obligatoire, définit la mise en oeuvre des luminaires dans les installations fixes ainsi que leur alimentation électrique.
Les luminaires doivent être installés selon les instructions du fabricant et en tenant compte de leurs effets thermiques sur l'environnement, et en respectant les indications fournies par les symboles de la norme du luminaire. Les installations fixes d'éclairage sont alimentées :
• soit en câbles U 1000 R2V de section 1,5 mm²
• soit en conducteurs isolés H 07 V-U posés sous fourreau de section 1,5 mm²
Par dérogation, les circuits situés entre les convertisseurs et les LED peuvent être alimentés en conducteurs isolés de 0,5 mm².

SALLE DE BAINS - VOLUMES DE PROTECTION
L'installation de luminaires dans les salles de bains doit impérativement respecter les règles de la **NF C 15.100** qui prévoit :
- l'obligation de protéger tous les circuits électriques de la pièce par un dispositif différentiel haute sensibilité de 30 mA.
- d'utiliser des luminaires de classe II dont l'indice de protection est au moins égal à IP x4 dans le volume 2 et IP x1 dans le volume 3.
- d'employer des luminaires et IPx7 dans le volume 0, ces luminaires étant alimentés en très basse tension de sécurité 12 V (TBTS 12 V) et des luminaires IPx4 au minimum dans le volume 1.

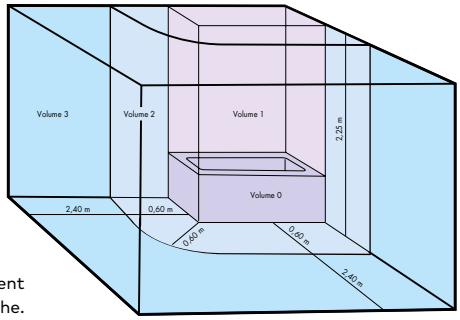

Dans le cas d'un local avec douche, les limites des volumes 1, 2 et 3 s'obtiennent comme ci-dessus à partir des dimensions extérieures du bac de douche.

Textes réglementaires

Arrêtés, décets et circulaires

RELATIFS À L'ÉCLAIRAGE (niveau, uniformité, commande, entretien ...)

CODE DU TRAVAIL

- Les obligations des chefs d'établissement et des maîtres d'ouvrage concernant l'éclairage des lieux de travail sont énoncées dans le Code du travail, en particulier aux articles R.4213-1 à R.4213-4 et R.4223-1 à R.4223-11 (créés par le décret n° 2008-244 du 7 mars 2008).
- L'article R.4223-4 fixe les valeurs minimales d'éclairement à maintenir à respecter en tous points dans les locaux affectés au travail, par exemple :
  40 lux pour les voies de circulation intérieure, 120 lux pour les locaux de travail, vestiaires, sanitaires ...
- Le rapport des niveaux d'éclairement entre zones d'un même local ou avec un local contigu doit être compris entre 1 et 5.
- L'article R.4223-11 stipule que le matériel doit pouvoir être entretenu aisément. Le chef d'établissement doit fixer dans un document les modalités et la périodicité des opérations de maintenance et d'entretien afin d'assurer le bon état des systèmes de commande et d'éviter d'atteindre les valeurs minimales d'éclairement, d'uniformité et d'équilibre des luminances exigées.
- L'INRS - Institut National de Recherche et de Sécurité - a publié un dossier juridique TJ13 présentant l'application pratique de ces textes (document en pdf).

RELATIFS AU BÂTIMENT (sécurité)

- Décret no 2010-1018 du 30 août 2010 portant diverses dispositions relatives à la prévention des risques électriques dans les lieux de travail
- Décret no 2010-1017 du 30 août 2010 relatif aux obligations des maîtres d'ouvrage entreprenant la construction ou l'aménagement de bâtiments destinés à recevoir des travailleurs en matière de conception et de réalisation des installations électriques
- Décret no 2010-1016 du 30 août 2010 relatif aux obligations de l'employeur pour l'utilisation des installations électriques des lieux de travail
- Les différents textes relatifs au code du travail sont consultables sur le site http://www.legifrance.gouv.fr
- Arrêté du 10 octobre 2000 fixant la périodicité, l'objet et l'étendue des vérifications des installations électriques au titre de la protection des travailleurs, ainsi que le contenu des rapports relatifs aux dites vérifications
- Décret n° 2001-222 du 6 mars 2001 modifiant le décret n° 72-1120 du 14 décembre 1972 relatif au contrôle et à l'attestation de la **conformité des installations** électriques intérieures aux règlements et normes de sécurité en vigueur.

RÈGLEMENT DE SÉCURITÉ RELATIF AUX ERP
(Établissements recevant du public)

Objectifs des dispositions générales (chapitre VIII « Éclairage ») :
- assurer une circulation facile ;
- permettre l'évacuation sûre et facile du public ;
- effectuer les manoeuvres intéressant la sécurité.

L'article EC 5 concerne les appareils d'éclairage.
L'article EC 6 porte sur les règles de conception et d'installation de l'éclairage tandis que les articles EC 7 à 15 concernent l'éclairage de sécurité qui est mis ou maintenu en service en cas de défaillance de l'éclairage normal.

- Arrêtés du 01/08/06 relatif à l'accessibilité des ERP et des BHC aux personnes handicapées

Des explications sur ce texte sont présentes sur le site du ministère à l'adresse suivante : http://www.accessibilite-batiment.fr/questions-reponses/erp-neufs/m-qualite-generale-du-batiment-article-14.html

RÈGLE DU FIL INCANDESCENT : DEPUIS 2010 LE IL A DISPARU!
c'est donc l'exigence de la NF EN 60598 qui s'applique.
Pour consulter le texte ERP et IGH à jour, consulter : www.sitesecurite.com

- Pour les ERP : « règlement ERP », « Dispositions générales », « chap VIII EC éclairage », « généralités » pour surtout le § EC 5 et EC 6.
- Pour les IGH, consultez l'article GH 48, qui exige encore 850° dans les circulations pour les parties externes des luminaires, mais amené à disparaître [en attendant, des dérogations sont possibles].

RELATIFS AU BÂTIMENT (énergie)

- Arrêté du 28 décembre 2012 relatif aux **caractéristiques thermiques et aux exigences de performance énergétique des bâtiments nouveaux et des parties nouvelles de bâtiments autres que ceux concernés par l'article 2 du décret du 26 octobre 2010** relatif aux caractéristiques thermiques et à la performance énergétique des constructions
- Décret N° 2007-363 du 19 mars 2007 relatif aux études de faisabilité des approvisionnements énergie, aux caractéristiques thermiques et à la performance énergétique des bâtiments existants et à l'affichage du **diagnostic de performance énergétique**
- Arrêté du 3 mai 2007 relatif aux caractéristiques thermiques et à la performance énergétique des bâtiments existants : « Arrêté rénovations »
- Arrêté du 13/06/08 sur les rénovations importantes
- Circulaire du 03/12/2008 relative a l'exemplarité de l'Etat au regard du développement durable dans le fonctionnement de ses services et de ses établissements publics. Fiche 16 circulaire du 3 décembre des marchés publics http://www.legifrance.gouv.fr

RELATIFS AUX MARCHÉS PUBLICS
CIRCULAIRE «MARCHÉS PUBLICS ÉTAT EXEMPLAIRE» DU 3 DÉCEMBRE 2008

Elle a pour objectif de réduire les consommations d'énergie en agissant sur le choix des équipements et les comportements, et de donner l'exemple aux autres secteurs.

LA FICHE 16, CONCERNANT L'ÉCLAIRAGE, comporte un cahier des charges type pour les «marchés de fournitures» et les «marchés de travaux» tant en matière d'éclairage intérieur qu'extérieur. elle constitue une sorte de modèle à suivre pour les collectivités territoriales, ainsi que pour la maîtrise d'oeuvre privée. elle ne présente donc pas de caractère obligatoire hors marchés de l'état, mais constitue une excellente aide à la prescription

LA FICHE 10, GESTION DES DÉCHETS, a pour objectifs de :
- Réduire la quantité des déchets produits et diminuer les impacts environnementaux de leur gestion par leur valorisation ou leur recyclage ;
- Caractériser le gisement des déchets des administrations au niveau national ;
- Systématiser la réflexion préalable à la prise en compte de la fin de vie des produits dès l'étape de l'achat public.

le cas particulier des lampes à décharge est expliqué au paragraphe 3 de la fiche : la gestion de leur fin de vie diffère de celle des autres DEEE. en effet, l'éco-organisme Récylum a été agréé (en 2006 et renouvelé en 2010) par les pouvoirs publics pour l'enlèvement et le traitement des lampes usagées

Réglementation

Normes d'eclairagiste et règles de l'art

NORMES

RELATIVES À L'INSTALLATION ÉLECTRIQUE ET D'ÉCLAIRAGE

- **NF C 17-200 :** installations d'éclairage public

RELATIVES À L'ÉCLAIRAGISME

- **NF EN 12464-1 :** Éclairage des lieux de travail – intérieurs.
- **NF EN 12464-2 :** Éclairage des lieux de travail – extérieurs.
- **NF C 71-121 : 1995** Méthode simplifiée de prédétermination des éclairements dans les espaces clos et classifications correspondantes.
- **NF X 35-103 :** Principes d'ergonomie visuelle applicables à l'éclairage des lieux de travail (en révision).
- **NF EN 13201-1 à 5 : Eclairage public**
  1. Sélection des classes d'éclairage
  2. Exigences de performances
  3. Calcul des performances
  4. Méthode de mesure des performances photométriques
  5. Indicateurs de performance énergétique
- **NF EN 13032-1 à 4: Lumière et éclairage**
  1. Mesure et format des données. Mesure et présentation des données photométriques des lampes et des luminaires
  2. Présentation des données utilisées dans les lieux de travail intérieurs et extérieurs. Mesure et présentation des caractéristiques photométriques des lampes et luminaires.
  3. Éclairage de sécurité des lieux de travail. Mesure et présentation des caractéristiques photométriques des lampes et luminaires.
  4. Lampes, modules et luminaires LED. Mesure et présentation des caractéristiques photométriques des lampes et luminaires.
- **PR NF EN 13032-5 Avril 2017**
  Lumière et éclairage – Mesurage et présentation des donnnées photométriques des lampes et des luminaires – Partie 5 : Présentation des données relatives aux luminaires utilisés pour l'éclairage public.
- **NF EN 12193 :** Éclairage des installations sportives

RELATIVES AUX EXIGENCES ÉNERGÉTIQUES

- **NF EN 15193 :** Exigences énergétiques pour l'éclairage (performances énergétiques des bâtiments).
- **LENI : Lighting Energy Numeric Indicator**
  L'indice LENI est déterminé dans le cadre du calcul énergétique selon la norme EN 15193. Il est utilisé en conjugaison avec les indices de chauffage, de ventilation et de production d'eau chaude pour calculer les besoins énergétiques globaux d'un bâtiment.

$$\text{LENI} = \frac{\text{Consommation électrique de l'éclairage}}{\text{Surface en m}^2} \ \text{kWh/m}^2\ \text{an}$$

RÈGLES DE L'ART

Les règles de l'art en éclairagisme sont définies dans les « **Recommandations ou guides s'appuyant sur les normes européennes** » de l'association française de l'eclairage.

La norme européenne d'éclairage intérieur NF EN en 12 464-1 définit trois exigences principales d'éclairage sur les lieux de travail :

- L'éclairement moyen à maintenir et l'uniformité d'éclairement sur le plan de travail
- La valeur minimale de l'indice de rendu des couleurs
- Le contrôle de l'éblouissement direct des luminaires

Les documents de l'AFE, ademe et du syndicat de l'éclairage aident à une bonne utilisation de la norme.

Citons les Recommandations de l'association française de l'éclairage les guide de l'éclairage intérieur des lieux de travail, **guide de l'éclairage des installations sportives, recommandations relatives à l'éclairage des établissements de santé, etc...**

Dans le cadre de rénovations, les documents développés en synergie avec les différents acteur de la filiale électrique, du bâtiment avec le support de l'adème sont des références sûres:

- Rénovation de l'éclairage dans les bâtiments tertiaires
- Rénovation éclairage commerces
- Rénovation éclairage parties communes rénovation de l'éclairage des entrepots logistiques

http://www.ademe.fr/servlet/getDoc?cid=96&m=3&id=79518&p1=30&ref=12441
Eclairage des parties communes des bâtiments tertiaires et résidentiels
http://www.ademe.fr/servlet/getDoc?cid=96&m=3&id=86033&p1=30&ref=12441

Sites Utiles

- **ADEME** : (agence de l'environnement et de la maîtrise de l'énergie) : www.ademe.fr
- **SYNDICAT DE L'ÉCLAIRAGE** : www.syndicat-eclairage.com
- **AFE** : (association française de l'éclairage) : www.afe-eclairage.com.fr
- **AFNOR** : (Union Technique de l'Electricité et de la Communication) : www.ute-fr.com

* Liste non exhaustive donnée à titre indicatif : ne saurait engager la responsabilité de Thorn

http://www.sitesecurite.com
http://www.developpementdurable.gouv.fr
http://www.accessibilite-batiment.fr/questions-reponseserpneufs/m-qualite-generale-dubatiment-article-14.html

Tous les textes réglementaires sont consultables sur www.legifrance.gouv.fr.
La circulaire « Marchés publics », fiche 16 est également disponible sur le site de l'ADEME : www.ademe.fr.

Voir aussi les documents relatifs à la réglementation de l'éclairage sur www.syndicat-eclairage.com

Les normes NF sont en vente sur le site de l'Afnor : www.boutique.afnor.org.
L'Institut national de recherche sur la sécurité pour la prévention des accidents du travail et des maladies professionnelles, www.inrs.fr propose un aide-mémoire juridique « TJ13 » sur les articles éclairage du Code du travail.

Les normes auxquelles nous faisons références sont disponibles sur le site de l'AFNOR et consultable gratuitement **www.boutique.afnor.org**

Lumière & environnement

Efficience énergétique, Nuisances Luminauses

EFFICIENCE ÉNERGÉTIQUES ET FACTEUR DE MAINTENANCE NUISANCES LUMINEUSES

Le document technique **XP X 90-013 MARS 2011**, Nuisances lumineuses extérieures – Méthodes de calcul et de contrôle, définit une méthode permettant de minimiser les nuisances nocturnes dues à la lumière qui émane directement des sources lumineuses vers la voûte céleste ou réfléchie par le sol et celle qui déborde anormalement des limites de la zone à éclairer au sol sur les zones environnantes. Il concerne essentiellement les projets d'éclairage pour les nouvelles réalisations ou la rénovation des installations telles que :

- l'éclairage public fonctionnel de l'ensemble des voies
- l'éclairage d'ambiance, les aires de promenades, les centres historiques, les parcs et jardins
- les illuminations pour la mise en valeur du patrimoine et des espaces urbains
- les éclairages par mâts de moyenne et de grande hauteur pour les ensembles sportifs, les complexes commerciaux, industriels, routiers et ferroviaires et les parkings non couverts....

Les normes d'éclairagisme **NF EN 12464-2 et NF EN 12193** intègrent la notion de lumière indésirable :
Pour préserver et mettre en valeur l'environnement nocturne il est nécessaire de contrôler la lumière indésirable qui peut causer des problèmes physiologiques et écologiques aux alentours et aux personnes.Les limites des lumières indésirables dans les installations d'éclairage extérieures pour minimiser les nuisances apportées aux gens, à la flore, à la faune sont données dans le tableau page suivante.

Le croquis ci-dessous (extrait des recommandations relative à l'éclairage des voies publiques éditées par l'AFE –juin 2002), détaille la distribution de lumière dans l'espace et illustre les rayon-nements gênants ou indésirables provoqués par l'éclairage public fonctionnel ou d'ambiance, le cas des projecteurs d'illumination ou d'usage sportif étant différent.

Ces préoccupations ont amené le ZG lighting France à intégrer ces considérations dans ses nouveaux développements et a eu pour conséquence l'apparition de nouvelles générations de luminaires dont les optiques contrôlent parfaitement le flux émis pour réduire les rayonnements gênants ou inutiles.

Pour quantifier le halo lumineux, la CIE a défini dans ses publications 126 et 150 (2003) **l'ULR (Upward Light Ratio)** par le rapport suivant : **ULOR/(ULOR+DLOR)**, valeur que THORN peut calculer dans ses logiciels d'études.

Cependant, cette valeur ne prend pas en compte la totalité des nuisances comme la réflexion des surfaces. Aussi, l'indicateur UFR (Upward Flux Ratio) vient compléter le ULR (consulter le guide AFE sur les nuisances lumineuses).

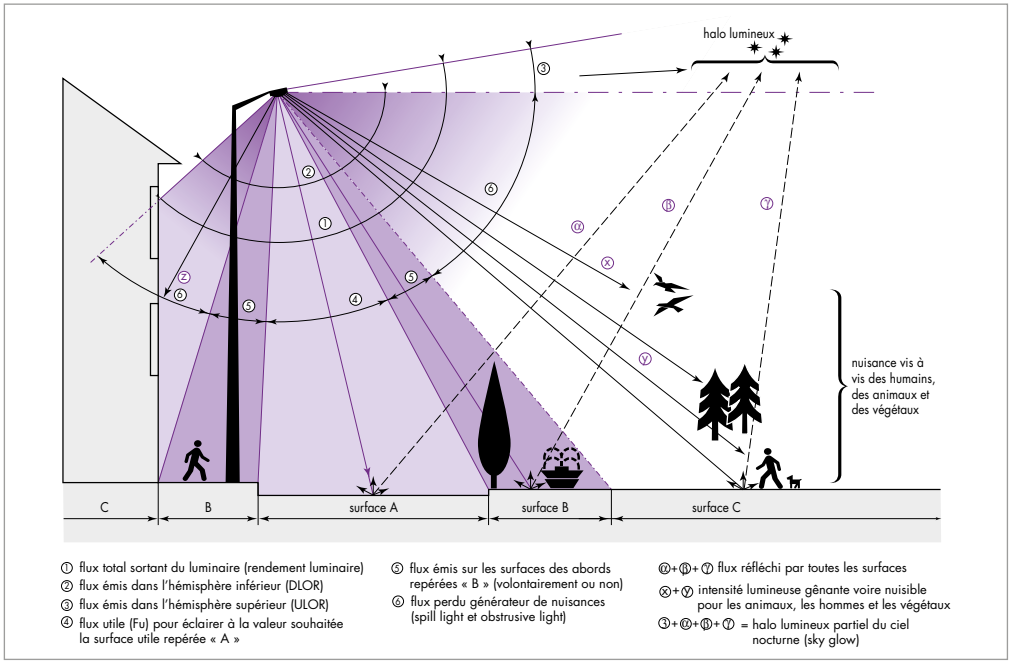

MAXIMUM DE LUMIÈRE INDÉSIRABLE AUTORISÉ POUR LES INSTALLATIONS D'ÉCLAIRAGE EXTÉRIEUR

Zone environnementale	Lumière dans les propriétés		Intensité des luminaires		Lumière dans l'hémisphère supérieur
	Ev lux		I cd		ULR
	Avant couvre feu (a)	Après couvre feu	Avant couvre feu	Après couvre feu	%
E1	2	0	2500	0	0
E2	5	1	7500	500	5
E3	10	2	10000	1000	15
E4	25	5	25000	1500	25

E1 : représente des zones intrinsèquement sombres telles que les parcs nationaux ou les sites protégés,
E2 : représente des zones de faible luminosité telles que les zones industrielles, résidentielles ou rurales,
E3 : représente des zones de luminosité moyenne telles que des quartiers industriels ou résidentiels,
E4 : représente des zones de forte luminosité telles que les centres-villes et les aires commerciales,
Ev : est la valeur maximale de l'éclairement vertical dans les propriétés en lux,
I : est l'intensité lumineuse de chaque source dans la direction potentiellement indésirable en cd,
ULR : est la proportion de flux du (des) luminaire(s) qui est émise au dessus de l'horizontale, quand le (les) luminaire(s) est (sont) installé(s) dans sa (leur) position et réglage.

Éclairagisme

Grandeurs photométriques

FLUX LUMINEUX
Energie lumineuse rayonnée par une source par unité de temps :
c'est un débit de lumière.
Cette grandeur sert principalement à qualifier photométriquement les lampes et est exprimée en lumens (lm), c'est leur puissance de rayonnement visible.

INTENSITÉ LUMINEUSE
Elle qualifie le flux élémentaire émis dans une direction de l'espace par une source quasi ponctuelle. Elle s'exprime par :

$$I = \frac{dF}{d\Omega}$$

où dF est le flux élémentaire issu de la source quasi ponctuelle dans l'angle solide élémentaire dΩ (cône élémentaire).
La notion d'intensité peut être imagée par un rayon lumineux transportant une certaine énergie. Son unité, la candéla (cd), est la base photométrique du système SI (Système International d'unités).
La connaissance de l'ensemble des intensités lumineuses émanant d'un luminaire permet de juger sa distribution photométrique.

ÉCLAIREMENT
C'est la densité de lumière sur une surface. Il s'exprime par la formule :

$$E = \frac{F}{S}$$

où F est la valeur du flux lumineux atteignant la surface et S l'aire de cette surface réceptrice. Son unité est le lux (lx) qui représente un flux d'un lumen atteignant une surface d'un mètre carré.
Quand la surface S est étendue, on parle d'éclairement moyen sur la surface.
Si la surface est réduite à une surface élémentaire entourant un point la formule précédente devient :

$$Ep = \frac{dE}{dS}$$

où dF est le flux élémentaire émanant d'une source quasi ponctuelle et dS l'aire élémentaire réceptrice entourant le point.
On parle alors d'éclairement ponctuel qu'on peut calculer pour une ou un ensemble de sources quasi ponctuelles comme c'est le cas dans les projets d'éclairage.
Cette grandeur est intéressante du fait qu'elle se mesure facilement à l'aide d'un luxmètre et permet le contrôle des installations.

EVALUATION DE L'ÉCLAIREMENT EN UN POINT
Une source ponctuelle placée à une distance d d'un point P d'une surface plane crée un éclairement Ep dont la valeur est :

$$Ep = \frac{I.\cos\alpha}{d^2}$$

où a est l'angle que forme la direction SP d'où vient l'intensité lumineuse avec la normale N en P et I l'intensité en candéla dans cette direction.
Cette formule est universelle et permet d'exprimer des éclairements horizontaux, verticaux ou sur des plans quelconques.
Le cas particulier où le plan de calcul est horizontal est souvent retenu pour des considérations pratiques.
L'éclairement s'exprime alors par la formule :

$$Ep = \frac{I.\cos^3\alpha}{h^2}$$

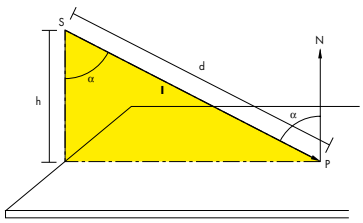

LUMINANCE
La luminance est une valeur permettant de caractériser la qualité de perception visuelle d'un observateur. On considère principalement la luminance d'une source primaire (lampe ou luminaire) et celle d'une source secondaire (surface éclairée qui réfléchit la lumière).

Elle s'exprime comme suit :

$$L = \frac{dF}{dS.\cos\theta.\delta\Omega}$$

La luminance au point P est le flux transmis par un faisceau élémentaire passant par le point P et se propageant dans sa direction dans l'angle solide dΩ. dS est l'aire de la section du faisceau en ce point.
q est l'angle entre la normale à cette section et la direction du faisceau. Son unité est le candela par mètre carré (cd.m-2).
Lorsque le matériau réfléchissant est diffusant (mat), la luminance s'exprime simplement en fonction de l'éclairement

$$L = \frac{\rho E}{\pi}$$

où r est le facteur de réflexion diffuse.

ÉBLOUISSEMENT
Constructeurs et utilisateurs, de plus en plus sensibles aux notions de confort, ont développé des méthodes de calcul - basées plus sur les luminances que sur l'éclairement - permettant d'évaluer la qualité des installations en termes de visibilité et d'éblouissement.

APPLICATIONS INTÉRIEURES :
L'UGR (Unified Glare Rating) ou méthode unifiée d'évaluation de l'éblouissement est défini par une échelle allant de 10 (absence d'éblouissement) à 30 (éblouissement intolérable).

APPLICATIONS ÉCLAIRAGE PUBLIC :
Le **TI** (Threshold Increment) ou incrément de seuil se substitue à l'ancien indice G en tant que critère d'optimisation d'une installation. Il définit l'éblouissement d'incapacité causé par une installation. Exprimée par un pourcentage, cette valeur doit être inférieure à une valeur limite qui est le plus souvent 10 ou 15 % suivant le type de chaussée éclairée.

APPLICATIONS SPORTIVES EXTÉRIEURES : LE GR (CIE 112 – 1994)
Le GR (Glare Rating) est utilisé en éclairage extérieur des sports et des grands espaces. il représente l'éblouissement constaté à l'intérieur ou très près de la zone éclairée mais ne tient pas compte de l'effet de la lumière répandue au-delà de cette zone. De plus, la validité du système est limité aux directions de vue au dessous du niveau de l'oeil, autrement dit, il n'est pas question de calculer l'éblouissement d'un observateur regardant vers le haut, en particulier vers les projecteurs.

$$GR = 27 + 24.\log \frac{L_{VL}}{L_{VE}^{0,9}}$$

Où lvl est la luminance de voile équivalente produite par les luminaires sur l'oeil de l'observateur Et Lve la luminance de voile équivalente produite par l'environnement devant l'observateur.
l'échelle varie entre 10 (éblouissement imperceptible) et 90 (éblouissement intolérable). la valeur de 50 est communément admise comme étant la limite juste admissible de cet éblouissement.

Éclairagisme – LED

Grandeurs photométriques - Principes de qualité

ASPECT DE LA COULEUR

Rendu des couleurs :

Le rendu des couleurs est la capacité d'une source de lumière à reproduire de façon aussi fidèle que possible les couleurs des surfaces.
Il est recommandé de ne pas utiliser de source de lumière d'indice de rendu des couleurs (IRC ou Ra) inférieur à 80 dans les intérieurs où les gens travaillent.
La valeur maximale de cet indice est 100, correspondant à un rendu «naturel» des couleurs des objets, apportant un sentiment de confort et de bien-être.

Les couleurs de test saturées de R9 à R14 sont parfois également utilisées pour déterminer les propriétés spécifiques d'une source de lumière. Le rendu de ces couleurs est spécifié séparément.

Les pastelles

R_1	Vieux rose	
R_2	Jaune moutarde	
R_3	Jaune vert	
R_4	Vert clair	
R_5	Bleu turquoise	
R_6	Bleu ciel	
R_7	Violet	
R_8	Lila	

Les pastelles

R_9	Rouge	
R_{10}	Jaune	
R_{11}	Vert	
R_{12}	Bleu	
R_{13}	Couleur chair	
R_{13}	Vert feuille	

Températude de couleur:

La températude de couleur d'une lumière est la couleur apparente de cette lumière. L'ambiance d'une pièce est non seulement déterminée par la couleur de surfaces, mais également par la couleur de la lumière !

Apparence colorée	Température de couleur proximale
Chaude	< 3300 K
Neutre	3300 K à 5300 K
Froide	> 5300 K

CARACTÉRISTIQUES DES LED

Groupe de risques
Par principe, toutes les sources de lumière doivent être vérifiées pour contrôler leurs répercussions potentielles sur l'oeil humain (EN 60 598-1 [2015], EN 62 471 Sécurité photobiologique des lampes et des systèmes de lampes).
Votre sécurité est certifiée par le marquage CE. Les lésions de la rétine par le rayonnement optique dépendent des éléments suivants :
– les composantes spectrales
– l'intensité de l'éclairement
– la durée de l'observation de la source de lumière
Les sources de lumière sont classées en groupes de risque (RG) :
– RG 0 : aucun risque en général
– RG 1 : aucun risque dans le cadre d'une utilisation normale
– RG 2 : aucun risque en cas de réaction de détournement naturelle
– RG 3 : risque en cas de regard furtif

Indications sur la durée de vie des LED

La durée de vie correspond au délai au bout duquel le flux lumineux moyen d'un luminaire LED atteint un pourcentage défini du flux lumineux de départ.
Exemple : Une durée de vie de « L80 50 000 h » signifie que le flux lumineux atteint 80 % de la valeur de départ après 50 000 heures de fonctionnement.
On donne généralement la « durée de vie utile médiane ».

Flux lumineux relatif
en %

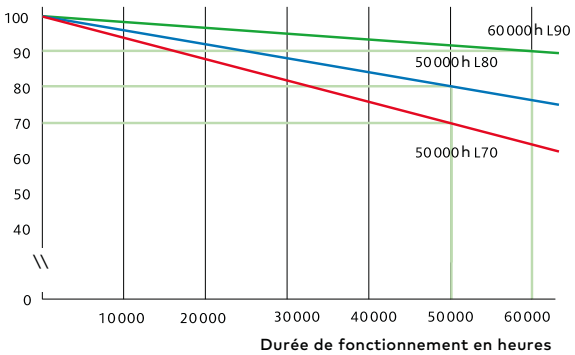

En plus de la durée de vie médiane, le taux de défaillance totale AFV (Abrupt Failure Value) peut étre indiqué. Il correspond à la défaillance totale des modules dans le luminaire et représente généralement moins de 3 %.

Remarque concernant B10 et B50 :

Les valeurs dérivées ont une valeur statistique : elles signifient que le pourcentage indiqué y de produits ne remplit pas les critères définis.
• B50 désigne une valeur médiane pour la diminution du flux lumineux.
• B10 désigne les 10 % des luminaires, qui ne remplissent pas un critère.

QUALITE DE LA LUMIERE LED

Qualité de lumière blanche et binning

Dans la production de puces LED, les LED de différents lots de fabrication présentent des caractéristiques dissemblables en ce qui concerne l'intensité (flux lumineux), la couleur, les données chromatique ou encore la tension .
Les caractéristiques de chaque LED sont mesurées à leur sortie de production.
Les LED sont alors associées à un groupe comportant les mêmes caractéristiques: c'est ce que l'on appelle **Binning**.
Choisir les LED d'un même bin permet de réduire considérablement les tolérances de couleur et de luminositén critère important pour les musées par exemple.

Ellipses MacAdam

Dans la pratique, on parle souvent d'ellipses **MacAdam**, qui donnent à l'utilisateur une indication de la disparité des modules LED en matière de perception de couleur. On parle d'un MacAdam dès qu'on note une différence visuelle dans la perception des couleurs.
Une différence de couleur de 2 ellipses MacAdam entre les modules LED d'un luminaire et entre ses différentes LED est considéré comme le maximum que permet la technique actuelle. La différence de couleur de 4 ellipses MacAdam est un signe de grande qualité.

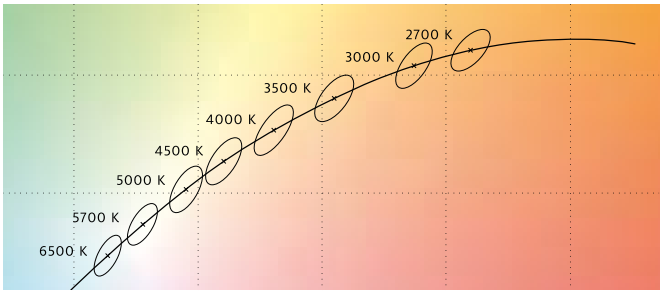

Des ellipses de MacAdam le long de la courbe de Planck pour une lumière blanche

Projets types

Les pages suivantes comprennent un aperçu des projets types que Thorn met à votre disposition. D'autres projets types sont disponibles auprès de notre Bureau d'Eclairagisme Appliqué. Contactez votre représentant Thorn.

Projet type - Tennis exterieurs simples

Désignations	Qtés	Références
AREAFLOOD PRO L 144L70-740 A/S4	8	96644680

Aire de jeu : 23,77 x 10,97 m
Terrain : 36 x 18 m
Implantation des mâts : 3,50 m de l'angle de l'aire de jeu

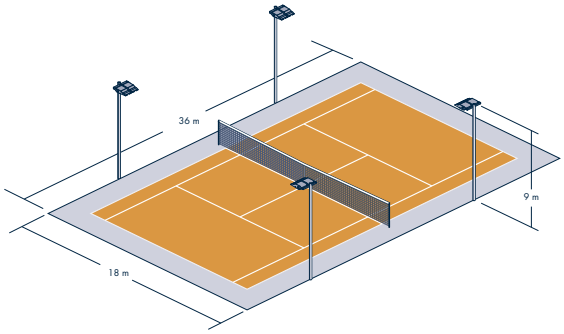

Projet type - Tennis couvert simple

Désignations	Qtés	Références
HIPAK PRO LED18500-740 HFI-X ASY SPR	22	96642950
AREAFLOOD PRO L 144L70-740 A/S4	12	96644680

Aire de jeu : 23,77 x 10,97 m
Terrain : 36 x 18 m

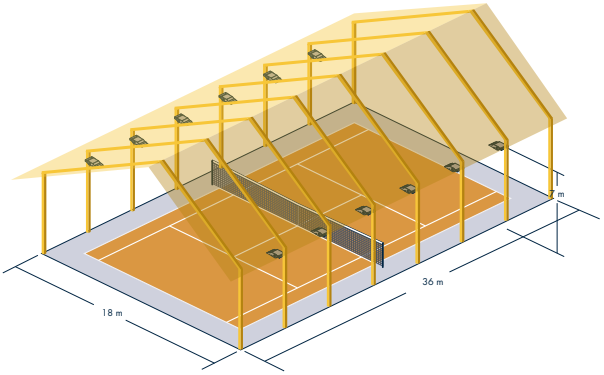

Projet type - Tennis

Catégorie	Lampe	Nombre total de projetcteurs	Hauteur d'installation	E moyen (lux)	Uniformité Emin/Emoy
Tennis exterieurs simples					
Exigences FFT 300 lux	AREAFLOOD PRO L 144L70-740 A/S4	8	9 m	319	0,77
Tennis exterieurs doubles					
Exigences FFT 300 lux	AREAFLOOD PRO L 144L70-740 A/S4	16	10 m	322	0,76
Tennis couvert simple					
Exigences FFT 500 lux	HIPAK PRO LED 18500-740	22	7 m	529	0,85
Exigences FFT 500 lux	AREAFLOOD PRO L 144L70-740 A/S4	12	7 m	524	0,87

Projet type - Bassin de natation

Désignations	Qtés
AREAFLOOD PRO L 144L50-740 A/S4 TE	14

Bassin de natation : 25 x 12,5 m
Recul : 1,50 m
Espacement : 5,0 m

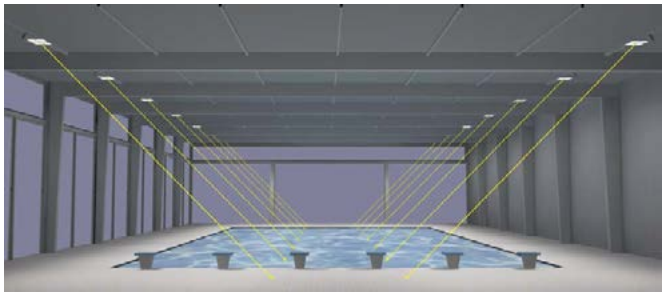

Projet type - Bassin de natation

Catégorie	Lampe	Nombre total de projetcteurs	Hauteur d'installation	E moyen (lux)	Uniformité Emin/Emoy
RECOMMANDATION (FFN) 600 lux	AREAFLOOD PRO L 144L50-740 A/S4 TE	14	6 m	619	0,88

HEAD

Index produits

A	
Alumet Control Direct LED	146
Aquaforce Pro	78
Areaflood Pro	108
Arena Symphony LED	28
B	
Beta	19
Borne Thor	154
C	
Cetus LED	40
Chalice	38
Chalice Pro	36
Chalice Pro HO	34
CiviTEQ	160
Club LED	49
College	25
D	
D-CO LED	92, 118
D-CO LED Borne	156
Diamond Edge	47
Duoproof LED	84
Durolight	81
E	
EFact	94
EquaLine Mini	27
Escort	137
EyeKon LED	134
F	
Feroz	82
FleXity	140
FlexPak	70
ForceLED	77
ForceLED Pro	80
G	
Gamma LED	142
Glacier II LED	30
H	
HiPak	74
HiPak Pro	72
I	
Indus Top	76
IQ Wave	12, 19
J	
Jalon LED	102
Jupiter 3	24

L	
L'éclairage routier	159
LED Fit	112
Leopard	136
Les armatures industrielles	69
Les appliques murales	131
Les appliques murales et plafonniers	43
Les bornes	139
Les encastrés de sol	91
Les encastrés décoratifs	33
Les encastrés fonctionnels	11
Les encastrés muraux	91
Les étanches	69
Les étanches haute résistance	69
Les lanternes architecturales	139
Les lanternes résidentielles	139
Les luminaires salles blanches	139
Les plafonniers et suspensions fonctionnels	21
Les projecteurs	53
Les projecteurs d'illumination	117
Les projecteurs fonctionnels	107
Les réglettes et lignes continues	59
Les suspensiond décoratives	21
Les systèmes de gestion d'éclairage extérieur	173
Les systèmes de gestion d'éclairage intérieur	87
Linn	104
Loire LX	50
Lyric Deco	44
Lyric LED	46
M	
Mica	98
MovU	178
MovU Détecteur radar	182
MovU PIR Détecteur latéral	180
MovU PIR Manchon détecteur	181
N	
Novaline	48
O	
Olsys Area	114
Olsys Illumination	120
Olsys Street	164
Omega Circular	18
Omega LED	16
Omega Pro	14
P	
Piazza II LED	132
Plurio LED	148
PopPack LED	60
Primata LED	62
Primata Pro	66
Prisma	26

R	
R2L2	166
Réduction	176
S	
Satin 2	122
Sensa DMX	174
SensaLite	88
Sydra R	144
T	
Tempo 10 kV Protection contre les surtensions	183
Thor	154, 169
Tonic Encastrable	56
Tonic Gimbal	56
Tonic Spot	54
Tunnel Lighting	207
U	
Urba Deco	150
V	
Vioo	128
Z	
Zumtobel Group Services	184

Contacts

FRANCE

Siège Social – Centre lumière
ZG Lighting France
10 rue d'Uzès
75002 Paris
T +33 (0) 1 49 53 62 62
F +33 (0) 1 49 53 62 40
info.fr@zumtobelgroup.com
www.thornlighting.fr

Région Grand-Ouest
ZG Lighting France
10 rue de la Rainière
Le Parc du Perray
CS 13911
44339 Nantes Cedex 3
T +33 (0) 2 28 01 92 92
F +33 (0) 2 28 01 93 00
info.fr@zumtobelgroup.com
www.thornlighting.fr

Région Sud-Est
ZG Lighting France
Immeuble Eden Roc
1 rue Monseigneur d'Ancel
69800 Saint-Priest
T +33 (0) 4 72 47 33 33
F +33 (0) 4 78 90 80 17
info.fr@zumtobelgroup.com
www.thornlighting.fr

AFRIQUE

Siège Social – Centre lumière
ZG Lighting France
10 rue d'Uzès
75002 Paris
T +33 (0) 1 49 53 62 62
F +33 (0) 1 49 53 62 40
info.fr@zumtobelgroup.com
www.thornlighting.fr

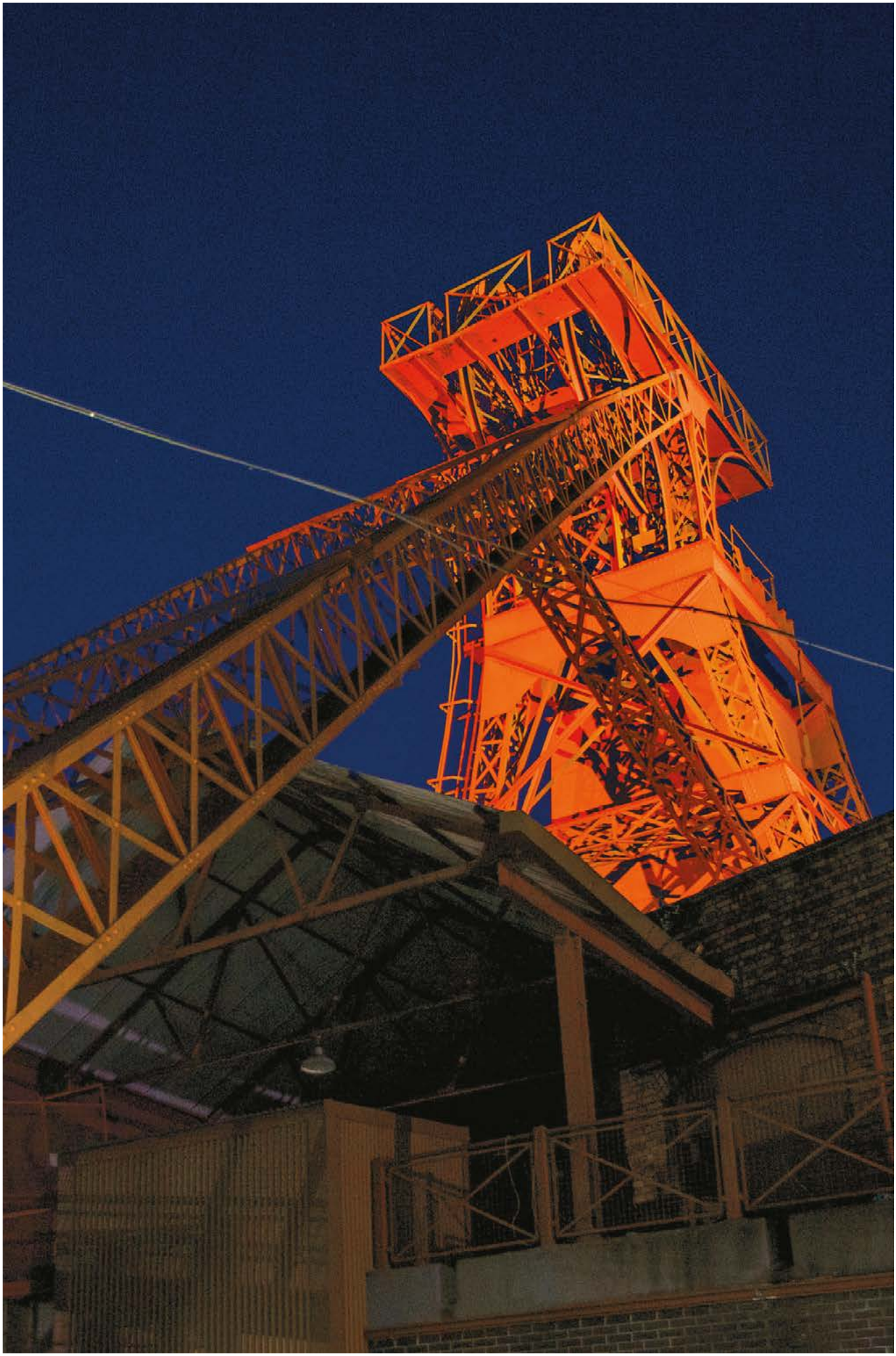

Photographers
Ad'hoc
Alain-Marc Oberlé
Areanow Studio
Piero Baguzzi
Balloïde-Photo
Fabio Baraldi
Stefano Battaglia
RAPT - ING - Isabelle Bonnet
Xavier Boymond
Joss Burnham
Christophe Canadell (Noctabene)
Jean-Marc Charles
Pierre Crouzet
Serge Demailly
Michel Djaoui
Matteo Dovesi
Patrick Dumas
Jean-Pierre Duplan
Giancarlo Faccin
Andrea Flak
Chris Gasgoigne
Bernd Grega
Maurizio Imperato
Jean Lacombe
imarken/Jens Larsen
Francesco Mattia
Philippe Merie
François Migeon (8'18")
Roger Narboni
Alain-Marc Oberlé
Pascual Photographie
Nicole Paul
Michael Nissen Petersen
Pascal Plessis
Stig Rune
Milène Servelle
Richard Seymour
Studio 1+1
Studio 4+5 Rouen
Studio VU
Hubert Taillard
Vincent Thiesson (Agence On)
Laurent Zylberman

Thorn développe et améliore ses produits en permanence. Les descriptions, illustrations, schémas et spécifi cations contenus dans cette publication ne sont donnés qu'à titre indicatif et ne sont pas contractuels. Thorn se réserve le droit d'apporter toute modifi cation aux spécifi cations sans préavis ou sans l'annoncer publiquement. Tous les produits fournis par l'entreprise sont sujets aux conditions générales de vente de l'entreprise dont vous pouvez obtenir un exemplaire sur simple demande. Toutes les dimensions sont expriméesen millimètres et les poids en kilogrammes sauf indication contraire.

© Copyright Thorn Lighting. All rights Reserved.
Date de publication: 06/18
SAP: 96644366 (FR)

5 YEAR WARRANTY

Thorn, fabricant et fournisseur international de solutions d'éclairage, offre une garantie de cinq ans sur toute la gamme des produits Thorn à l'intérieur de l'espace européen*.

*Se reporter à nos conditions générales de vente

zumtobel group

Zumtobel Group est un leader international dans le domaine des solutions lumière et services associés.

Avec ses marques spécialistes établies à l'échelle internationale, acdc, Thorn, THORNeco, Tridonic et Zumtobel, ainsi que Zumtobel Group Services (ZGS) ; le groupe offre à ses clients des solutions complètes de produits et de services sur mesure.

Nous marions notre compétence et notre savoir-faire technologique dans le secteur de l'éclairage et des systèmes intelligents, pour créer de nouveaux services dédiés à la mise en réseau de bâtiments et de villes.

acdc

THORN

THORNeco

TRIDONIC

zgs zumtobel group services

ZUMTOBEL

Abréviations Eclairage Extérieur

0	Taille 0
1	Taille 1
2	Taille 2
***L	Nombre de LED
/V	Volt/Volt (exemple 200/230 V) (max)
***V	Volt (exemple 230 V)
10k	Protection 10 Kv
25, 35, 50, 70, 105	Courant d'alimentation des LED (ex: 35 = 350 mA)
27G	Pas du gaz 27G
34G	Pas du gaz 34G
5D	5 degrés
730	IRC 70 + température de couleur 3000 K
740	IRC 70 + température de couleur 4000 K
757	IRC 70 + température de couleur 5700 K
830	IRC 80 + température de couleur 3000 K
957	IRC 90 + température de couleur 5700 K
xxx	IRC et température de couleur sur demande
A/A	Optique asymétrique - double asymétrie
A/S	Optique asymétrique - simple asymétrie
A/S3	Optique asymétrique 30°
A/S4	Optique asymétrique 40°
A/S5	Optique asymétrique 50°
A/S6	Optique asymétrique 60°
AC	Acrylique (PMMA)
ACC	Accentuation (éclairage d')
ADC	Mise hors tension automatique à l'ouverture
AL	Aluminium (et alliages)
AMB	Ambre
ANT	Gris anthracite Akzo 900 sablé
BAF	Coupe-flux
BDM	Revêtement spécial bord de mer
BK	Noir Akzo 900 sablé P36
BOL	Borne
BP	Bi-puissance avec réduction de 50 % pendant 8 heures (3 heures avant et 5 heures après le point milieu de la nuit)
BPL	Bi-puissance avec fil pilote
BPS	Bi-puissance désactivable avec un switch et réduction de 50 % pendant 8 heures (3 heures avant et 5 heures après le point milieu de la nuit)
BPSW	Bi-puissance désactivable avec un interrupteur et réduction de 50 % pendant 8 heures (3 heures avant et 5 heures après le point milieu de la nuit)
BPx-xx	Bi-puissance programmée sur demande (x heures avec réduction de xx %)
BRA	Crosse
BU	Bleu
CAP	Capot pour lanterne routière
CBOX	Boîtier d'alimentation déporté
CCO	Cylindro-conique
CCRT	Béton
CL	Transparent
CLO	Flux lumineux constant
CLx	x représente la classe électrique. Non indiqué dans la désignation si tous les luminaires de la même gamme ont la même classe électrique
CO	Conique
COL	Mât
CON	Connecteur
CON-NECT	Connecteur
COR	Fonction corridor

CU	Cuivre
CURV	Courbe
DEC	Déco
Dxx	Pour emmanchement diamètre xx (mm)
D6	Précâblé avec câble 3 conducteurs lg. 6 m
D8	Précâblé avec câble 3 conducteurs lg. 8 m
D10	Précâblé avec câble 3 conducteurs lg. 10 m
EC	Compatible avec batterie centrale
ECO	Conique
EDO	Dôme
EDO/W2	Dôme avec 2 fenêtres
EFL	Verre plat
ESP	Sphérique
ETR	Triangulaire
EW1	Fermeture avec 1 fenêtre
EW2	Fermeture avec 2 fenêtres
EWR	Optique pour route extra large
EWR-A	Optique asymétrique pour route extra large
EWS	Optique pour rue extra large
EWSC	Optique confort pour rue extra large
EWSC-A	Optique asymétrique confort pour rue extra large
FA	Tiges de scellement
FAI	Tiges de scellement incluses
FB	Fosse à encastrer
FD	Dôme peint
FEMA	Femelle
FILTER	Filtre
FIX	Accessoire de fixation (clip, étrier, platine, vis...)
FLOOD	Projecteur
FR	Sablé (dépoli)
FRAME	Cadre de finition
F5M	Pré-câblé lg. 5 m
GB	Boîtier d'alimentation
GL	Verre
GN	Vert
GRID	Grille
GROUND	Sol
GT	Platine d'alimentation
GY	Gris clair Akzo 150 sablé
H	Horizontal
HF	Driver non gradable
HFX	Driver gradable DALI avec entrée pré-câblée
HFIX	Driver gradable DALI compatible avec bouton poussoir
HFI-X	Driver gradable DALI non compatible avec bouton poussoir
IK	Indice de protection contre les chocs
I-SLCT	Flux lumineux réglable via un switch
IO	Passage en coupure
IN	Terminaison de ligne
INT	Intensif
IPxx	Indice de protection à la poussières et à l'eau
IVS	Optique pour passage piétons
L	Taille large
LED	Diode électro-luminescente
LGRY	Gris clair
LR	Filtre holographique
LRx	Réfracteur, lentille. X indique le type de lentille ou d'effet

LV	Coupe-flux
LVBACK	Coupe-flux arrière
L60E	Livré avec manchon Ø 60 mm monté en latéral
M	Taille medium
MB	Optique semi-extensive
MAL	Mâle
MAS	Détection de mouvement - Système « maître »
MCE	Montage au plafond
MD	Détection de mouvement intégrée
MLE	Montage latéral
MPL	Mât avec semelle
MRE/G	Encastré de sol
MRE/W	Encastré mural
MSU	Montage suspendu
MTP	Montage en top
MWA	Montage mural
MWS	Détecteur micro-onde intégré
Mxx	Pour emmanchement diamètre xx (mm)
NAF	Tiges de scellement non incluses
NB	Optique intensive
NG	Sans platine
NR	Optique pour route étroite
NR-A	Optique asymétrique pour route étroite
NR-S	Optique symétrique pour route étroite
NST	Optique routière à faisceau étroit
NW	Faisceau étroit
N7	Douille pour Nema 7 broches
OP	Opale / Dôme opale
OV	Ovale
P	Cellule photoélectrique
PC	Polycarbonate
PD	Détection de présence (piétons)
PE	Polyéthylène
PL	Platine de fixation
PL	Courant porteur
PR	Prismatique
PWC	Optique pour allée piétonne & piste cyclable
PWC-A	Optique asymétrique pour allée piétonne & piste cyclable
PR	Prismatique
R	Encastré
RC	Optique confort pour route
RAS	Asymétrique, forme du réflecteur
RBOX	Boîtier d'encastrement permettant l'installation en encastré
RC	Optique confort pour route
RCT	Rectangulaire
RD	Rouge
RD	Rond - ronde
RES	Résidentiel : luminaires routiers
RF	Radio-fréquence
RFC	Multifacette
RGB	Rouge, vert, bleu
RGBW	Rouge, vert, bleu, blanc
RGL	Verre
RHB	Martelé
RNG	Bague
RPF	Perforé
RS	Acier inoxydable

Abréviations Eclairage Intérieur

RSL	Avec fentes
R/S	Optique de révolution symétrique
RWET	Optique pour route mouillée
RWET-S	Optique symétrique pour route mouillée
Rx7s	Lampes double culot Rx7s
Rxxxx	Couleurs RAL selon nuancier du même nom. R9005 indique un RAL 9005
S	Taille small
SBRA	Sur embase
SC-A	Optique confort asymétrique
SC-S	Optique confort symétrique
SF	Semi-sablé
SP	Protection contre les surtensions 10 kV
SLA	Détection de mouvement - Système "esclave"
S/S	Double symétrie - symétrique dans les deux plans
SF	Semi dépoli (sablé léger)
SIL	Effet argent, peint, plaqué, dépos ou anodisation
SINT	Semi intensif
SOFT	Balisage (éclairage de)
SPH	Sphérique
SPIKE	Pied à piquer
SPL	Embase ronde
SQ	Carré
ST	Acier
T	Température de surface (contact). Pour la gamme Mica, les versions accessibles au public sont spécifiées avec une température
T60F	Livré avec manchon Ø 60 mm monté en top et inclinaison de 5°
TOP	Pointe
TTM	Titane (effet)
V	Vertical
VR	Résistant au vandalisme
VS	Visière
WB	Optique extensive
WG	Grille de protection, protège la lampe des chocs
WH	Blanc
WI	Ammorceur
WR	Optique pour route large
WS	Optique pour rue large
WS-A	Optique asymétrique large
WS-S	Optique symétrique large
WSC	Optique confort pour rue large
WSC-A	Optique confort asymétrique large
WSC-S	Optique confort symétrique large
WST	Optique routière à faisceau large
W5	Précâblé avec câble 2 conducteurs lg. 5 m
W6	Précâblé avec câble 2 conducteurs lg. 6 m
W8	Précâblé avec câble 2 conducteurs lg. 8 m
XEXT	Super extensif
xF	Fusible de protection, x indique la valeur de l'ampérage le plus proche exemple: 3F fusible de 3,15 A
XL	Taille extra large
XLR	Prise femelle XLR 5 pôles
xxm	En mètres
xxm	Hauteur du mât: Exemple 4,5 m
xxmm	Epaisseur du matériau. Exemple 5 mm
xxxxmm	En millimètres
YE	Jaune

730/740	IRC 70 + température de couleur 3000 K ou 4000 K
830/840 /865	IRC 80 + température de couleur 3000 K, 4000 K ou 6500 K
930/940	IRC 90 + température de couleur 3000 K ou 4000 K
A/A	Optique - double asymétrique
A/S	Optique - simple asymétrique
AC	Acrylique (PMMA)
AL	Aluminium
ANT	Anthracite (aspect)
ASY	Optique asymétrique
BK	Noir
BRA	Etrier
C	Angle
CF	Fonction Corridor
CH	Fixation pour chaine
CHR	Chrome (aspect)
CIRC	Circulaire
CL	Clair
CLO	Flux constant
CLx	Classe électrique CL2 : double isolation CL1 : lia I son à la terre
CON	Connecteur rapide
CONNECT	Connecteur rapide
COR	Fonction Corridor
COVER	Couvercle (diffuseur)
D	Flux Direct, 100 % vers le bas
D/I	Flux Direct/Indirect, plus de 50 % vers le bas
EC	Compatible batterie centrale
EDP	Optique arrondie
EFL	Optique carrée
END	Luminaire pour mise en ligne avec connexion latérale (Equaline Mini)
END SET	Luminaire de fin de ligne, ou individuel (Primata)
FIX	Accessoire de fixation (clip, étrier, plaque, vis...)
FIX/CAT	Fixation pour caténaire
FL	Distribution Flood, ~ 20°/ 30°
FR	Diffuseur dépoli
FRAME	Cadre de finition
GL	Verre
GRIL	Grille
GY	Gris
HA	Lumière halo
HF	Flux fixe, non gradable
HFA	Gradation analogique 1–10 V
HFI	Gradable Dali / DSI (compatible bouton poussoir)
HFIX	Gradable Dali (compatible bouton poussoir)
HFI-X	Gradable Dali, non compatible bouton poussoir
HFIS-X	Gradable Dali, non compatible bouton poussoir, avec détecteur infra-rouge intégré
HFX	Gradable (DALI)
HSFX	Gradable DALI avec détecteur infra-rouge intégré
HT	Haute température
ID	Flux Indirect, 100 % vers le haut
IK	Indice de protection contre les chocs
INFILL	Module vide
IPxy	Protection contre la poussière (x) et les projections d'eau (y)
L	Large
Lxxxx	Longueur
LED	Diode électroluminescente
M	Taille moyenne
MB	Faisceau semi-extensif

MCA	Suspension caténaire
MCE	Montage en plafonnier
MFS	Luminaire sur pied
MLx	Câble d'alimentation monté en usine. Peut être complété du nombre de conducteurs et leur longueur, ex: ML3c4.5 est un câble 3 pôles de 4,5 m de longueur
MPT	Diffuseur prismatique
MRE	Version encastrée
MRG	Version encastrée et filin de sécurité intégré
MRM	Version encastrée avec brancards
MRP	Version encastrée avec clips
MSF	Montage en plafonnier
MSU	Montage en suspension
MSWX	Câble de suspension de x mètres
MT3	Montage sur rail 3 allumages
MWA-L	Applique gauche
MWA-R	Applique droite
MWCF	Détecteur intégré avec fonction corridor
MWS	Détecteur micro-ondes intégré
NB	Faisceau intensif
OP	Opale
P	Cellule photoélectrique
PC	Polycarbonate
PE	Polyéthylène
PIR	Détecteur infrarouge
PMMA	Polyméthacrylate de méthyle, thermoplastique
PR	Réflecteur prismatique
PS	Polystyrène
QCX	Connexion rapide, 3 ou 5 pôles
R	Version encastrée
R2M	Gestion sans re-câblage mais avec kit R2M (Ready2mains)
RALxxxx	Références de peinture in-diquées dans le nuancier RAL
RD	Rond
RF/RFH	Radio-fréquence
RK	Rack, faisceau intensif pour allée de stockage
RMB	Réflecteur brillant
RS	Acier inoxydable
RSB	Réflecteur satiné
S	Luminaire en saillie
S	Saillie
SET	Luminaire pour mise en ligne continue (Primata)
SIL	Gris argent
SL	Collerette ajourée
SP	Faisceau intensif, Spot ~ 10° - 12°
SPRT	Sport
SQ	Forme carrée
TW	Câblage traversant préinstallé
VFL	Faisceau très extensif ~ 60°
VIS	Visière
VWB	Faisceau très extensif ~ 60°
W6	Collerette blanche RAL 9016
WB	Faisceau extensif ~ 40°
WD	Faisceau large
WFL	Faisceau extensif ~ 40°
WH	Blanc
WHI	Blanc
WL*	Câble d'alimentation équipé d'une prise Wieland GST18/3 ex.: WL3, prise 3 pôles
WW	Eclairage rasant, Wall Washer

THORN
LIGHTING

FRANCE

Siège Social – Centre lumière
ZG Lighting France
10 rue d'Uzès
75002 Paris
T +33 (0) 1 49 53 62 62
F +33 (0) 1 49 53 62 40
info.fr@zumtobelgroup.com
www.thornlighting.fr

Région Grand-Ouest
ZG Lighting France
10 rue de la Rainière
Le Parc du Perray
CS 13911
44339 Nantes Cedex 3
T +33 (0) 2 28 01 92 92
F +33 (0) 2 28 01 93 00
info.fr@zumtobelgroup.com
www.thornlighting.fr

Région Sud-Est
ZG Lighting France
Immeuble Eden Roc
1 rue Monseigneur d'Ancel
69800 Saint-Priest
T +33 (0) 4 72 47 33 33
F +33 (0) 4 78 90 80 17
info.fr@zumtobelgroup.com
www.thornlighting.fr

AFRIQUE

Siège Social – Centre lumière
ZG Lighting France
10 rue d'Uzès
75002 Paris
T +33 (0) 1 49 53 62 62
F +33 (0) 1 49 53 62 40
info.fr@zumtobelgroup.com
www.thornlighting.fr

GARANTIE
5 ANS