Volupto

96631888 VO 12L35-740 SF WSC CL2 W5 T60 ANT

ISO 9223 C5 | IP66 | IK10

Volupto

Lanterne intelligente LED, montage en top, avec une distribution Confort pour rue large. Programmable Driver alimentant 12 LED en 350mA. Classe électrique II, IP66, IK10. Chapeau et embase : aluminium résistant à la corrosion, fonderie thermopoudré, avec une finition gris anthracite 900 sablé texturé. Vasque : Polycarbonate (PC) traité anti-UV. Livré avec LED 4 000 K. Indice min. de rendu des couleurs: 70. Pré-câblé avec 5 m de câble. Montage top sur mât de Ø 60mm.

Dimensions : Ø60/406 x 571 mm
Puissance du luminaire: 13,2 W
Flux lumineux du luminaire: 1977 lm
Efficacité lumineuse du luminaire: 150 lm/W
Poids : 7,42 kg
Scx : 0.143 m²

TLG_VOLU_F_Side.jpg

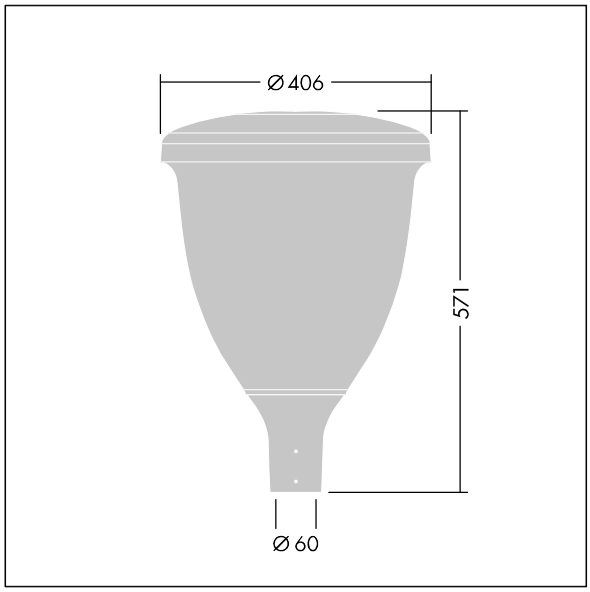

TLG_VOLU_M_60.wmf

Ce produit contient une source lumineuse de classe d'efficacité énergétique D.

Toutes les valeurs marquées d'un * sont des valeurs nominales. Thorn utilise des composants testés et éprouvés, en provenance des meilleurs fournisseurs. Dans certains cas isolés, il se peut qu'il y ait des pannes de nature technologique au niveau des LED individuels, pendant le cycle de vie nominal du produit. Les normes internationales fixent la tolérance du flux initial et de la charge associée à ± 10 %. Sauf indication contraire, les valeurs sont applicables pour une température ambiante de 25 °C.

Les produits de Thorn Lighting sont perfectionnés en permanence. Nous nous réservons le droit d'apporter des modifications à nos produits sans autres publications.
© Thorn Lighting