EFact

96271636 <EFACT R1 4L50 SOFT 840 AL FR

IP67	IK09				

EFact

Un luminaire rond Medium encastré au sol. 4 LED(s) entraînés à 500mA par un driver intégré pour les applications de guidage encastrées. Corps : aluminium fonderie avec finition poudrée. Collerette : aluminium laqué, 2 mm d'épaisseur. Fermeture avant : verre trempé sablé verre dépoli verre, de 10 mm d'épaisseur, température de surface conforme à EN60598-2-13. Boîtier encastrable : Polypropylène. Classification IP67, classe électrique I. Charge statique maximum 1000 kg. Livré avec LED 4 000 K

Dimensions : Ø186 x 202 mm
Puissance du luminaire: 6,3 W
Flux lumineux du luminaire: 64 lm
Efficacité lumineuse du luminaire: 10 lm/W
Poids : 2,99 kg

TLG_EFCT_F_R1ALFR.jpg

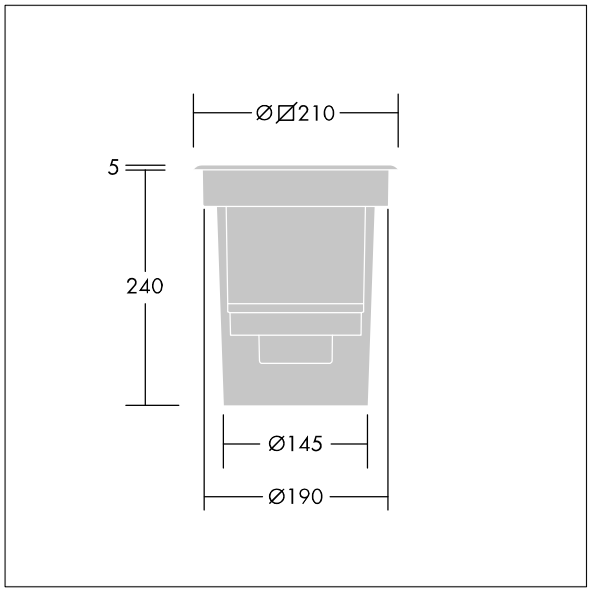

TLG_EFCT_M_2015LD1AL.wmf

Ce produit contient une source lumineuse de classe d'efficacité énergétique E.

Toutes les valeurs marquées d'un * sont des valeurs nominales. Thorn utilise des composants testés et éprouvés, en provenance des meilleurs fournisseurs. Dans certains cas isolés, il se peut qu'il y ait des pannes de nature technologique au niveau des LED individuels, pendant le cycle de vie nominal du produit. Les normes internationales fixent la tolérance du flux initial et de la charge associée à ± 10 %. Sauf indication contraire, les valeurs sont applicables pour une température ambiante de 25 °C.

Les produits de Thorn Lighting sont perfectionnés en permanence. Nous nous réservons le droit d'apporter des modifications à nos produits sans autres publications.
© Thorn Lighting

EFact

96271636 <EFACT R1 4L50 SOFT 840 AL FR

Les produits de Thorn Lighting sont perfectionnés en permanence. Nous nous réservons le droit d'apporter des modifications à nos produits sans autres publications.
© Thorn Lighting