# Voyager Fit

## 96670382 VOYAGER FIT MSC SLIM E3D NM BK

**+ ANT: open area emergency optic**

IP20 halogen CE

## Voyager Fit

Luminaire d'éclairage de secours autonome, plafonnier, non maintenu avec circuit d'éclairage d'urgence, test auto/DALI adressable, 3 heures,. Boîtier : noir Polycarbonate (PC). Convient pour installation au plafond. Classe électrique II, IP20, IK07. Boîtier 33 mm de hauteur entrée de câble arrière.  Livré avec LED 6 500 K.

Optique interchangeable incluse pour issue de secours anti-panique et applications ponctuelles.

Dimensions : 123 x 123 x 33 mm
Poids : 0,27 kg

Les luminaires de secours autonomes ont besoin de piles longue durée. La pile au lithium-phosphate de fer de Voyager Fit est robuste et accompagnée d'une garantie de trois ans (applicable sous réserve des conditions de et dans la portée figurant dans la garantie du fabricant sur les produits Thorn, qui sera applicable de manière analogue et qui est disponible sur  http://www.thornlighting.com/en/products/5-year-guarantee/5-year-warranty/terms-of-guarantee_en.pdf. La garantie de la pile n'entrera en vigueur que si le produit a été installé plus de trois (3) mois après sa livraison hors usine (Incoterms 2010).

Équipé de:
Fermeture Polycarbonate (PC) transparent Optics pour éclairage de secours anti-panique. Jeu de trois fermetures fourni avec le luminaire.

TLG_VOYF_F_MSC_SLIM_BK.jpg

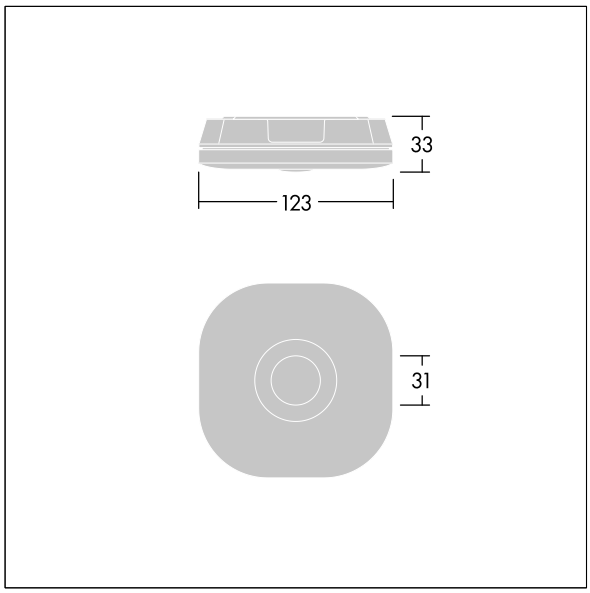


TLG_VOYF_M_MSC_SLIM_NM.wmf

Toutes les valeurs marquées d'un * sont des valeurs nominales. Thorn utilise des composants testés et éprouvés, en provenance des meilleurs fournisseurs. Dans certains cas isolés, il se peut qu'il y ait des pannes de nature technologique au niveau des LED individuels, pendant le cycle de vie nominal du produit.  Les normes internationales fixent la tolérance du flux initial et de la charge associée à ± 10 %. Sauf indication contraire, les valeurs sont applicables pour une température ambiante de 25 °C.

Les produits de Thorn Lighting sont perfectionnés en permanence. Nous nous réservons le droit d'apporter des modifications à nos produits sans autres publications.
© Thorn Lighting