THORN

96631229 <CHAL 150 LED2000-840 BC RSB

Encastré LED. Appareillage gradable déporté, Commande sans fil contrôlée par appli avec Bluetooth® 4.x - basicDIM Wireless , (installation en métal ou plafond en béton ou boîtier MSF non autorisés). Organisation du luminaire : commande mobile du luminaire 15 m maxi, luminaire au luminaire 4 m maxi. IP54 (IP20 du dessus), Classe électrique II. Corps : aluminium, laqué blanc (RAL9016). Réflecteur : satiné. Adapté à une fixation dans les plafonds de 1 à 40 mm d'épaisseur avec une découpe de Ø 150 mm. Livré avec LED 4 000 K.

Définition radio: basicDIM Wireless - Bluetooth® 4.x, Fréquence radio: 2,4...2,483 GHz, Puissance d'émission radio: + 4dBm

Dimensions : Ø172 x 94 mm
Puissance du luminaire: 17,1 W
Flux lumineux du luminaire: 1980 lm
Efficacité lumineuse du luminaire: 116 lm/W
Poids : 0,57 kg

TLG_CHLC_F_PDB.jpg

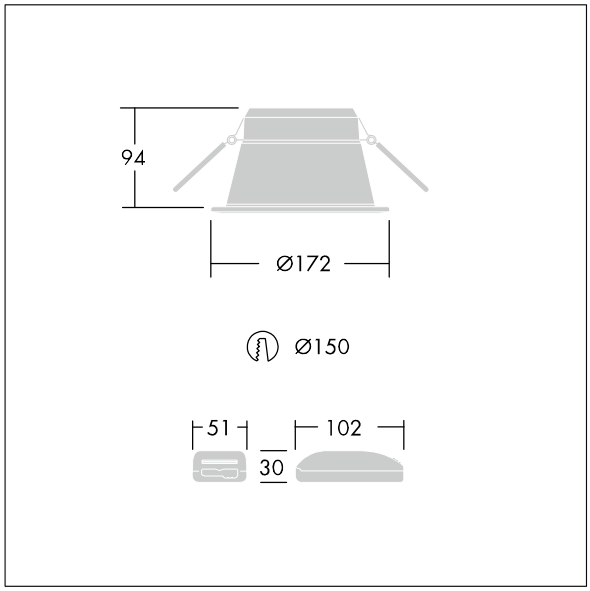

TLG_CHLC_M_150MB.wmf

Ce produit contient une source lumineuse de classe d'efficacité énergétique D.

Toutes les valeurs marquées d'un * sont des valeurs nominales. Thorn utilise des composants testés et éprouvés, en provenance des meilleurs fournisseurs. Dans certains cas isolés, il se peut qu'il y ait des pannes de nature technologique au niveau des LED individuels, pendant le cycle de vie nominal du produit. Les normes internationales fixent la tolérance du flux initial et de la charge associée à ± 10 %. Sauf indication contraire, les valeurs sont applicables pour une température ambiante de 25 °C.

Les produits de Thorn Lighting sont perfectionnés en permanence. Nous nous réservons le droit d'apporter des modifications à nos produits sans autres publications.
© Thorn Lighting

96631229 <CHAL 150 LED2000-840 BC RSB

Les produits de Thorn Lighting sont perfectionnés en permanence. Nous nous réservons le droit d'apporter des modifications à nos produits sans autres publications.
© Thorn Lighting