THORN

CONNECT CABLE BOX 3/4x2,5² IP67 — 96257908

Boîtier universel MINI

Boîtier universel MINI ; degré de protection IP67 ; permet le raccordement de max. 3 câbles d'alimentation appropriés (H07RNF, etc.) ; sert au câblage traversant de câbles d'alimentation secteur à l'extérieur du corps du luminaire ; entrée de câbles par 3 passe-câbles PG SW25 pour câbles de Ø 4,3-11,9 mm ; bornier à 4 pôles pour câbles de max. 2,5 mm² ; Dimensions : 174 x 111 x 43 mm

ZS_PAS_F_2_BOX_MINI_IP67.jpg

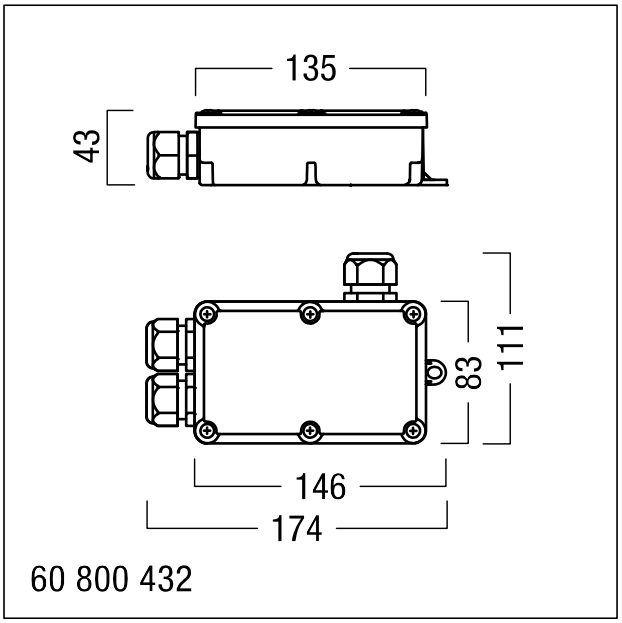

ZS_PAS_M_2_BOX_MI_IP67.wmf

Toutes les valeurs marquées d'un * sont des valeurs nominales. Sauf indication contraire, les valeurs sont applicables pour une température ambiante de 25 °C.
Les produits de Thorn Lighting sont perfectionnés en permanence. Nous nous réservons le droit d'apporter des modifications à nos produits sans autres publications.
© Thorn Lighting