Sydra F

Lanterne décorative, confortable et hautement efficace, créant une ambiance conviviale pour les zones piétonnes

- Design sobre et élégant pour une intégration aisée dans son environnement
- -
- Optique symétrique avec diffuseur conique opale en Tarflon® procurant un confort très appréciable
- Système bi-puissance autonome de série permettant une réduction de 33 % de la consommation d'énergie. Fonction désactivable à l'aide d'un switch selon les besoins du projet

Photographies, dessins et données photométriques sont communiqués à titre informatif. Pour prendre connaissance de données spécifiques sélectionnez le produit concerné.

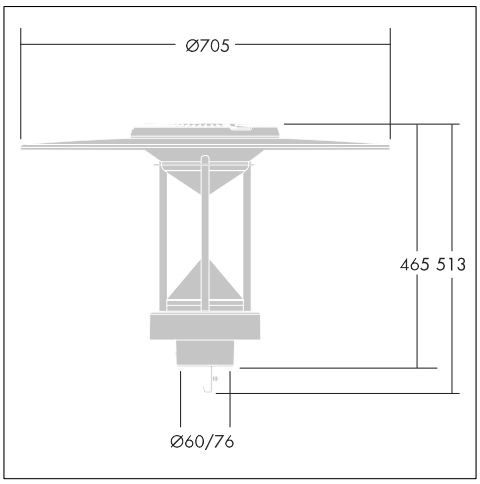

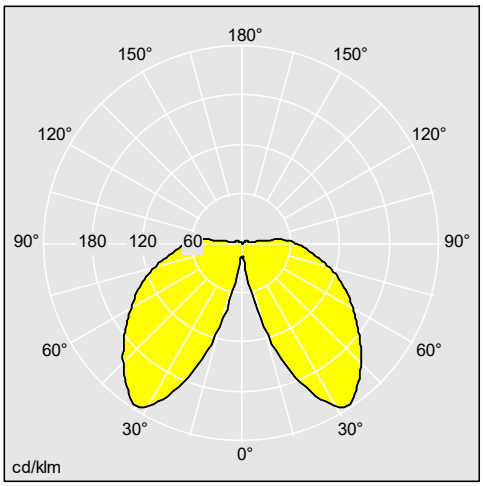

96221663

Matériaux / Finitions

Embase : aluminium (EN AC-44300)
Chapeau : ABS
Couvercle supérieure : aluminium (EN AB-44300)
Diffuseur conique : PC Tarflon® opale
Réflecteur conique : polymère renforcé de fibres de verre (PA66 GF30)
Tiges : aluminium (EN AW-6063)
Finition du couvercle et de l'embase : peinture poudre gris clair (proche RAL9022)

Installation / Montage

Pré-câblage de série avec câble HO7 RN-F 2G1,5mm² lg. 4,5m
Installation portée sur mât avec emmanchement Ø 60 mm lg. 56 mm
Switch permettant de désactiver la fonction bi-puissance au moment de l'installation, en fonction du projet
Maintenance de l'appareillage : kit driver + couvercle supérieur évitant l'opération de dévissage sur site

EN60598, IP66, IK09, Beam_Column_1, SC1, SC2, CE, 650

Les produits de Thorn Lighting sont perfectionnés en permanence. Nous nous réservons le droit d'apporter des modifications à nos produits sans autres publications.
© Thorn Lighting