Avenue F2

Gamme emblématique de lanterne portée apportant une identité visuelle tout en réduisant l'éblouissement.

- Certifié IDA (International Dark Sky Association)
- *Le label de l'association IDA porte uniquement sur la version avec une température de couleur ≤ 3000 K.
- Version traditionnelle avec une vasque et une couronne prismatique pour les parcs et jardins uniquement
- Version U1 sans vasque et avec une fermeture plate respectueuse du ciel nocturne (conforme avec l'Arrêté sur la réduction des nuisances lumineuses)
- Ouverture sur la connectivité avec l'embase Zhaga Up
- Choix entre plusieurs systèmes de gestion pour réduire la consommation d' énergie et protéger le ciel nocturne
- Autres options disponibles (température de couleur, système de gestion, finition …) avec le configurateur myProduct

Photographies, dessins et données photométriques sont communiqués à titre informatif. Pour prendre connaissance de données spécifiques sélectionnez le produit concerné.

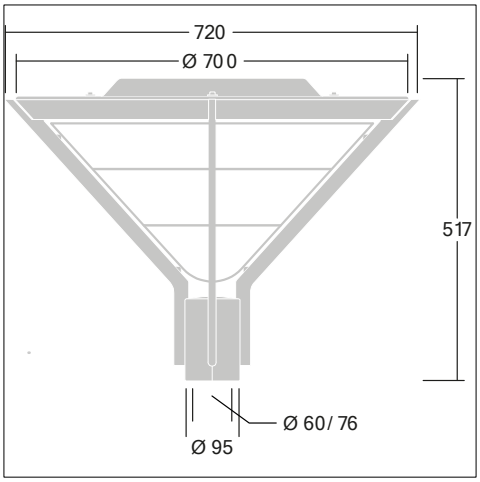

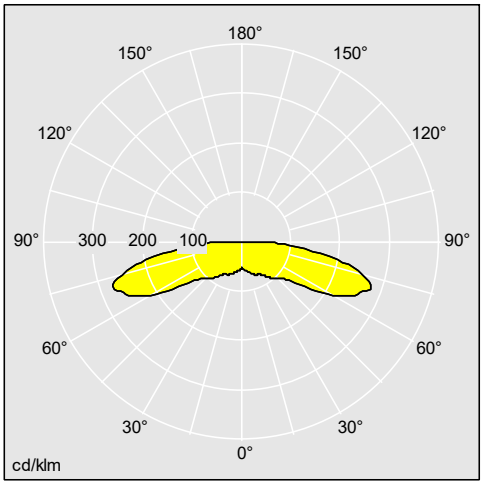

96260128

Matériaux / Finitions

- Embase et bras : fonderie d'aluminium, finition peinture poudre gris anthracite Akzo 900 sablé
- Couvercle : aluminium repoussé, finition externe peinture poudre gris anthracite Akzo 900 sablé, finition interne blanc RAL 9016
- Fermeture : polycarbonate clair traité anti-UV
- Visserie : acier inoxydable

Classe de corrosion C3 selon la norme ISO 9223-2012

Installation / Montage

Installation portée sur mât avec emmanchement Ø 60mm (long. 100mm). Hauteur conseillée: 3 à 4m. Gamme de mâts coordonnée.
Accès au driver et au moteur LED après démontage du chapeau. Précâblage de série avec connecteur en sortie du luminaire.
Livré complet prêt à installer dans un seul carton.

EN60598, IP66, IK08, Beam_Post top_2, Beam_Column_1, Beam_eControl_A, SC1, SC2, Beam_eControl_D, CE, LED

Les produits de Thorn Lighting sont perfectionnés en permanence. Nous nous réservons le droit d'apporter des modifications à nos produits sans autres publications.
© Thorn Lighting

Avenue F2

Données commerciales Lanterne livrée complète

Désignation	ILCOS	Culot	Poids (kg)	Code SAP
Avenue F2 avec vasque				
AVF 18L70-740 WST CL BS 3550 CL1 CON ->	LED		9,2	96260033
AVF 18L70-740 RS CL BS 3550 CL1 CON ->	LED		9,1	96260021
AVF 18L70-740 RS CL BS 3550 CL1 CON ->	LED		9	96260059
AVF 18L35-740 RS CL BS 3550 CL2 CON ->	LED		9	96260060
AVF 18L50-740 RS CL BS 3550 CL2 CON ->	LED		9	96260061
AVF 18L70-740 RS CL BS 3550 CL2 CON ->	LED		9	96260062
AVF 18L35-740 RS CL BS 3550 CL2 N4M ->	LED		9,4	96260063
AVF 18L50-740 RS CL BS 3550 CL2 N4M ->	LED		9,4	96260064
AVF 18L70-740 RS CL BS 3550 CL2 N4M ->	LED		9,4	96260065
AVF 18L70-740 WST CL BS 3550 CL1 CON ->	LED		9,3	96260096
AVF 18L35-740 WST CL BS 3550 CL2 CON ->	LED		9,3	96260097
AVF 18L50-740 WST CL BS 3550 CL2 CON ->	LED		9,3	96260098
AVF 18L70-740 WST CL BS 3550 CL2 CON ->	LED		9,3	96260099
AVF 18L35-740 WST CL BS 3550 CL2 N4M ->	LED		9,7	96260100
AVF 18L50-740 WST CL BS 3550 CL2 N4M ->	LED		9,7	96260101
AVF 18L70-740 WST CL BS 3550 CL2 N4M ->	LED		9,7	96260102
AVF 18L50-740 RS CL BS 3550 CL1 CON ->	LED		9	96260127
AVF 18L35-740 RS CL BS 3550 CL1 CON ->	LED		9	96260128
AVF 18L35-740 WST CL BS 3550 CL1 CON ->	LED		9,3	96260231
AVF 18L50-740 WST CL BS 3550 CL1 CON ->	LED		9,3	96260232
AVF 18L35-730 RS CL BS 3550 CL2 CON ->	LED		9	96265448
AVF 18L50-730 RS CL BS 3550 CL2 CON ->	LED		9	96265449
AVF 18L70-730 RS CL BS 3550 CL2 CON ->	LED		9	96265450
AVF 18L35-730 RS CL BS 3550 CL2 N4M ->	LED		9,4	96265451
AVF 18L50-730 RS CL BS 3550 CL2 N4M ->	LED		9,4	96265452
AVF 18L70-730 RS CL BS 3550 CL2 N4M ->	LED		9,4	96265453
AVF 18L70-730 WST CL BS 3550 CL1 CON ->	LED		9,3	96265454
AVF 18L35-730 WST CL BS 3550 CL2 CON ->	LED		9,3	96265455
AVF 18L50-730 WST CL BS 3550 CL2 CON ->	LED		9,3	96265456
AVF 18L70-730 WST CL BS 3550 CL2 CON ->	LED		9,3	96265457
AVF 18L35-730 WST CL BS 3550 CL2 N4M ->	LED		9,7	96265458
AVF 18L50-730 WST CL BS 3550 CL2 N4M ->	LED		9,7	96265459
AVF 18L70-730 WST CL BS 3550 CL2 N4M ->	LED		9,7	96265460
AVF 18L50-730 RS CL BS 3550 CL1 CON ->	LED		9	96265461
AVF 18L35-730 RS CL BS 3550 CL1 CON ->	LED		9	96265462
AVF 18L35-730 WST CL BS 3550 CL1 CON ->	LED		9,3	96265463
AVF 18L50-730 WST CL BS 3550 CL1 CON ->	LED		9,3	96265464
AVF 18L35-740 RS CL BS 3550 CL1 CON ->	LED		9	96265465
AVF 18L70-730 RS CL BS 3550 CL1 CON ->	LED		9,1	96265443
AVF 18L50-730 RS CL BS 3550 CL1 CON ->	LED		9	96265466
AVF 18L70-730 WST CL BS 3550 CL1 CON ->	LED		9,2	96265445
AVF 18L50-730 RS CL CL2 N4M T60 ANT	LED		9	96672106
AVF 18L35-730 RS CL CL1 CON T60 ANT	LED		9	96672111
AVF 18L50-730 RS CL CL1 CON T60 ANT	LED		9	96672112
AVF 18L70-730 RS CL CL1 CON T60 ANT	LED		9	96672113

Les produits de Thorn Lighting sont perfectionnés en permanence. Nous nous réservons le droit d'apporter des modifications à nos produits sans autres publications.
© Thorn Lighting

Avenue F2

Désignation	ILCOS	Culot	Poids (kg)	Code SAP
AVF 18L35-730 RS CL CL2 CON T60 ANT	LED		9	96672114
AVF 18L50-730 RS CL CL2 CON T60 ANT	LED		9	96672115
AVF 18L70-730 RS CL CL2 CON T60 ANT	LED		9	96672116
Avenue F2 LED avec vasque				
AVF 18L70-730 RS FR CL2 CON T60 ANT	LED		9	96672104
Avenue F2 sans vasque (version U1)				
AVF F 18L70-730 CST CL2 N4M T60 ANT	LED		7,948	96672107
AVF F 18L70-730 CST CL2 N5M T60 ANT	LED		8,011	96672108
AVF F 18L70-730 CST CL2 N6M T60 ANT	LED		8,074	96672109
AVF F 18L35-730 RSC CL2 CON T60 BK	LED		7,548	96672110
AVF F 18L35-730 RSC CL2 CON T60 ANT	LED		7,548	96672117
AVF F 18L50-730 RSC CL2 CON T60 ANT	LED		7,548	96672118
AVF F 18L70-730 RSC CL2 CON T60 ANT	LED		7,548	96672119
AVF F 18L105-730 RSC CL2 CON T60 ANT	LED		7,57	96672120

Les produits de Thorn Lighting sont perfectionnés en permanence. Nous nous réservons le droit d'apporter des modifications à nos produits sans autres publications.
© Thorn Lighting