Qba LED

Projecteur compact, équipé de différentes couleurs de LED, pour l'éclairage des façades et la mise en valeur de détails architecturaux

- Existe en version monochromatique avec 8 LED de couleur rouge, vert, bleu, blanc chaud 3 000 K ou blanc neutre 4 000 K, ainsi qu'en version dynamique avec 4 LED RGB pilotées par le protocole DMX
- Large choix d'accessoires permettant de créer une diversité de distributions lumineuses et filtre réchauffeur en verre pour diminuer la température de couleur des versions LED blanches
- Alimentation intégrée et carte DMX également incluse pour les versions RGB à changement de couleur dynamique.
- Projecteur compact pour une meilleure intégration dans les installations existantes

Photographies, dessins et données photométriques sont communiqués à titre informatif. Pour prendre connaissance de données spécifiques sélectionnez le produit concerné.

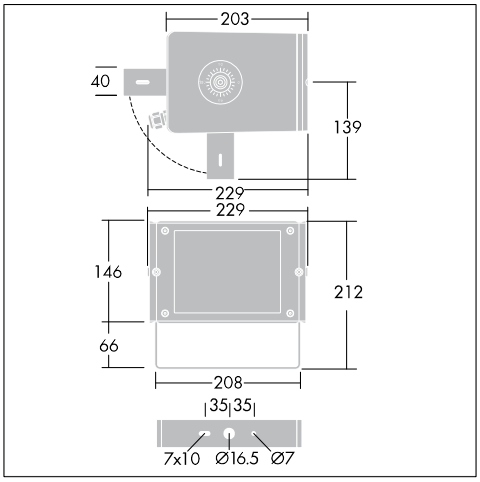

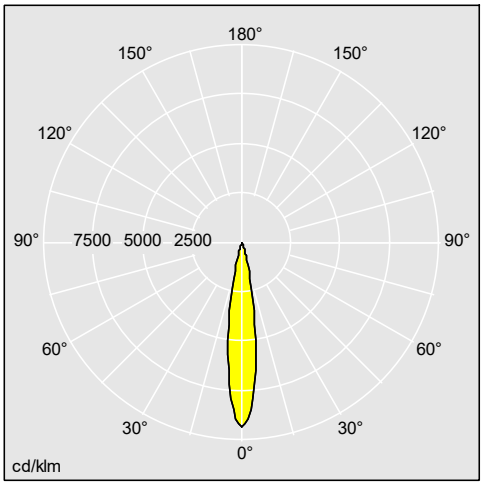

96272102

Matériaux / Finitions

- Corps, cadre et accessoires : fonderie d'aluminium EN AB 44100, finition peinture poudre gris anthracite Akzo 900 sablé. Autres couleurs RAL sur demande
- Fermeture : verre plat trempé
- Visserie : acier inoxydable
- Vis de fixation des accessoires : cuivre plaqué nickel

Installation / Montage

Montage sur fourche.
Orientation facilitée par un indicateur de chaque côté du corps, verrouillage à l'aide d'une vis Allen Ø 8 mm. Une fourche compact est également proposée en accessoire (code 96012236).

Le raccordement électrique se fait par la partie arrière du luminaire via un presse-étoupe pour câble de Ø 6 à 11 mm. Possibilité de passage en coupure sur demande, avec ajout d'un presse-étoupe supplémentaire.

Pour la version dynamique RGB, le raccordement du câble DMX 512 se fait via deux presse-étoupes Ø 7 mm. Le contrôleur DMX est à commander séparément.

Les produits de Thorn Lighting sont perfectionnés en permanence. Nous nous réservons le droit d'apporter des modifications à nos produits sans autres publications.
© Thorn Lighting