# Titus Sport

## 96008789 TITUS SPORT 2X54W

| | | | | | |
|---|---|---|---|---|---|
| IP21 | IP23 | IK09 | ⏚ | CE | Ta30 |

### Luminaire destiné aux salles de sports, gymnases, salles polyvalentes : grande solidité mécanique et efficacité lumineuse élevée

Luminaire pour montage en surface pour 2 lampes Source lumineuse: 2 x T16 / 54W de 54W , équipement: électronique (flux constant). Corps en acier galvanisé, peint en blanc par poudrage, réflecteur finition Miro, grille de protection articulée en fil d'acier galvanisé. Trappe d'accès latérale pour connexion électrique. Adapté au montage en surface ou caténaire et inclinable jusqu'à 50° sans couple de rotation. Construction robuste conforme à DIN 18032.3 pour les salles de sport. En option, des accessoires grilles sont disponibles.

Dimensions : 1232 x 231 x 157 mm
Puissance du luminaire: 120 W
Poids : 6,8 kg

TLG_TITU_P_SWG.jpg

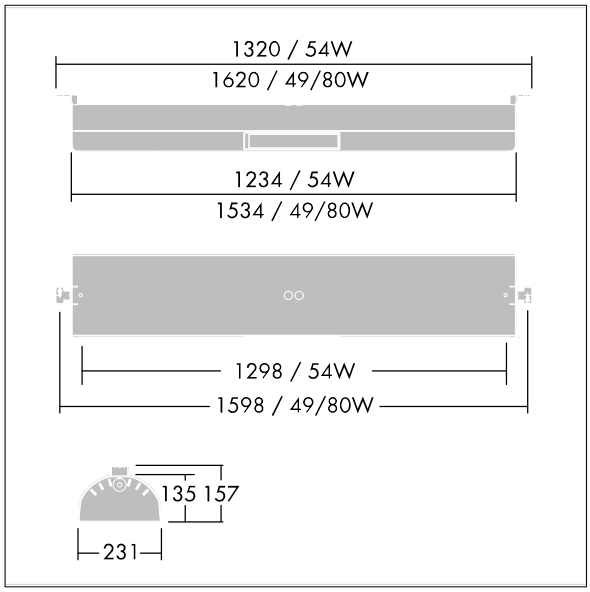


TLG_TITU_M_SPLD1.wmf

Toutes les valeurs marquées d'un * sont des valeurs nominales. Sauf indication contraire, les valeurs sont applicables pour une température ambiante de 25 °C.
Les produits de Thorn Lighting sont perfectionnés en permanence. Nous nous réservons le droit d'apporter des modifications à nos produits sans autres publications.
© Thorn Lighting

# Titus Sport

## 96008789 TITUS SPORT 2X54W

Les produits de Thorn Lighting sont perfectionnés en permanence. Nous nous réservons le droit d'apporter des modifications à nos produits sans autres publications.
© Thorn Lighting