96273953 <ALUMET STAGE LED 7L70 A INT20°

Module LED 20 W, ambre avec faisceau intensif pour.

Puissance du luminaire: 20 W
Flux lumineux du luminaire: 135 lm
Efficacité lumineuse du luminaire: 7 lm/W

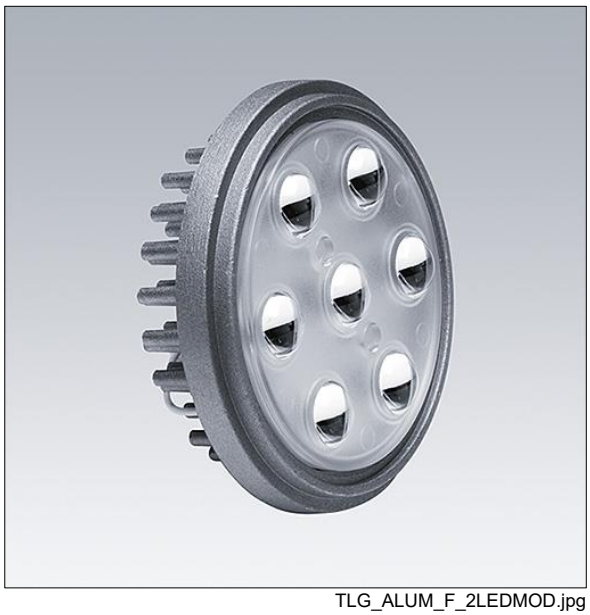

TLG_ALUM_F_2LEDMOD.jpg

Toutes les valeurs marquées d'un * sont des valeurs nominales. Thorn utilise des composants testés et éprouvés, en provenance des meilleurs fournisseurs. Dans certains cas isolés, il se peut qu'il y ait des pannes de nature technologique au niveau des LED individuels, pendant le cycle de vie nominal du produit. Les normes internationales fixent la tolérance du flux initial et de la charge associée à ± 10 %. Sauf indication contraire, les valeurs sont applicables pour une température ambiante de 25 °C.

Les produits de Thorn Lighting sont perfectionnés en permanence. Nous nous réservons le droit d'apporter des modifications à nos produits sans autres publications.
© Thorn Lighting

96273953 <ALUMET STAGE LED 7L70 A INT20°

Les produits de Thorn Lighting sont perfectionnés en permanence. Nous nous réservons le droit d'apporter des modifications à nos produits sans autres publications.
© Thorn Lighting