96642768 LYRIC DECO LED1550-840 HF MWA-L OP

IP20

Luminaire décoratif LED fixation murale, élégant, de forme tubulaire incurvée. non gradable. Classe électrique I, IP20. Diffuseur : verre opale. Livré avec LED 4 000 K.

Dimensions : 200 x 95 x 300 mm
Puissance du luminaire: 12,4 W
Flux lumineux du luminaire: 1550 lm
Efficacité lumineuse du luminaire: 125 lm/W
Poids : 1,4 kg

TLG_LYRD_F_WALLPDB.jpg

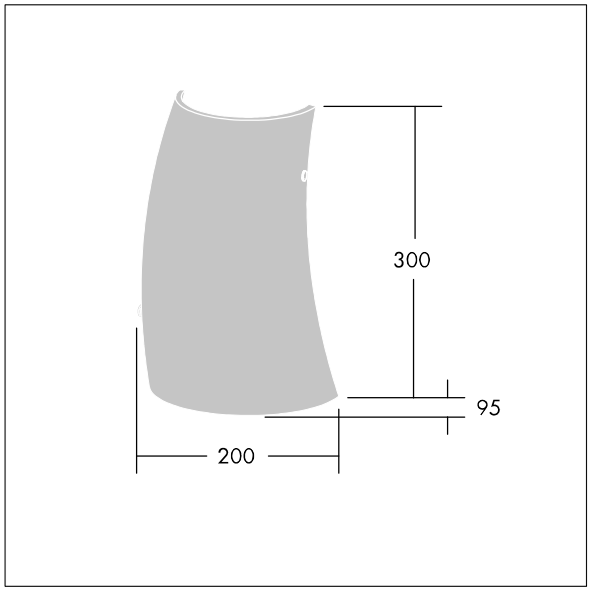

TLG_LYRD_M_DX_AP02.wmf

Ce produit contient une source lumineuse de classe d'efficacité énergétique C.

Toutes les valeurs marquées d'un * sont des valeurs nominales. Thorn utilise des composants testés et éprouvés, en provenance des meilleurs fournisseurs. Dans certains cas isolés, il se peut qu'il y ait des pannes de nature technologique au niveau des LED individuels, pendant le cycle de vie nominal du produit. Les normes internationales fixent la tolérance du flux initial et de la charge associée à ± 10 %. Sauf indication contraire, les valeurs sont applicables pour une température ambiante de 25 °C.

Les produits de Thorn Lighting sont perfectionnés en permanence. Nous nous réservons le droit d'apporter des modifications à nos produits sans autres publications.
© Thorn Lighting

96642768 LYRIC DECO LED1550-840 HF MWA-L OP

Les produits de Thorn Lighting sont perfectionnés en permanence. Nous nous réservons le droit d'apporter des modifications à nos produits sans autres publications.
© Thorn Lighting