GTLED

96221397 GTLED 72L70 740 A/CB TW 2M25

IP66	⏚	CE	T_a50

GTLED

Luminaire tunnel LED avancé pour les applications nécessitant un degré d'éclairement élevé. Electronique, non gradable – le driver est équipé d'un fusible et il est accompagné d'un dispositif de protection contre les surtensions. Corps : aluminium extrudé, blanc thermopoudré. Installation plafonnier au plafond ou au mur avec un brancard en option 96220745, brancards spéciaux disponibles sur demande. Câblage traversant par un câble de 5 x 6 mm² possible par des presse-étoupes M25 (qui conviennent à un câble de Ø 13 à 18 mm). Classe électrique I, IP66.. Livré avec LED 4 000 K

En raison des exigences de calcul uniques de ce produit, les données photométriques ne sont pas fournies ici mais il est possible d'obtenir des conseils de design auprès de votre représentant local.

Dimensions : 1028 x 316 x 98 mm
Puissance du luminaire: 156,3 W
Poids : 20,3 kg

TLG_GTLD_F_P2.jpg

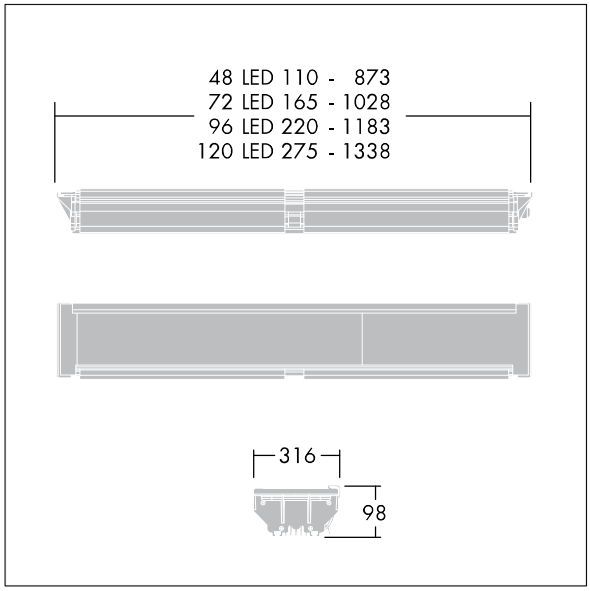

TLG_GTLD_M_LD3.wmf

Toutes les valeurs marquées d'un * sont des valeurs nominales. Thorn utilise des composants testés et éprouvés, en provenance des meilleurs fournisseurs. Dans certains cas isolés, il se peut qu'il y ait des pannes de nature technologique au niveau des LED individuels, pendant le cycle de vie nominal du produit. Les normes internationales fixent la tolérance du flux initial et de la charge associée à ± 10 %. Sauf indication contraire, les valeurs sont applicables pour une température ambiante de 25 °C.

Les produits de Thorn Lighting sont perfectionnés en permanence. Nous nous réservons le droit d'apporter des modifications à nos produits sans autres publications.
© Thorn Lighting