Titus Sport

96209893 TITUS SPORT 4X54W HFI

IP21	IP23	IK09	⏚	CE	T_a25

Titus Sport

Plafonnier pour 4 lampe 54W Source lumineuse: 4 x T16 / 54W. Électronique, gradation numérique DALI / DSI. Corps : acier thermopoudré galvanisé blanc avec réflecteur aluminium miroité finition Miro et grille de protection acier galvanisé. Porte d'accès latéral pour connexion électrique. Convient pour plafonniers ou suspensions par caténaire, et inclinaison de jusqu'à 50° sans couple rotationnel. La construction robuste est conforme à la norme DIN 18032.3 pour les salles de sport. Accessoires facultatifs disponibles pour la grille. Lampes à commander séparément.

Dimensions : 1232 x 231 x 157 mm
Puissance du luminaire: 234 W
Poids : 7,1 kg

TLG_TITU_P_SP1.jpg

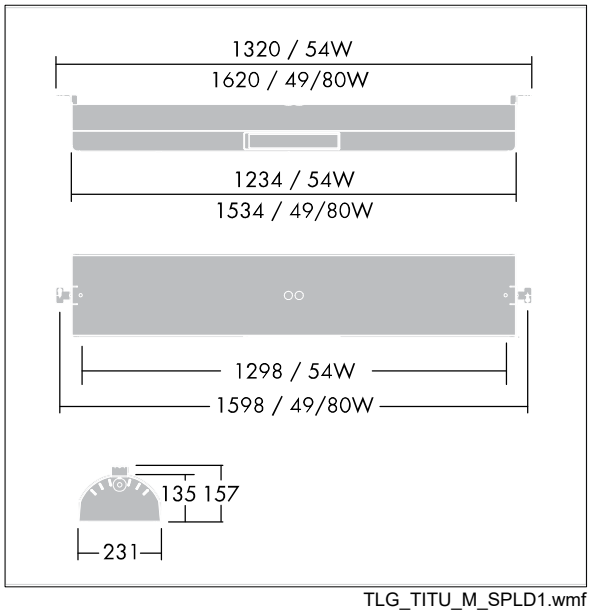

TLG_TITU_M_SPLD1.wmf

Toutes les valeurs marquées d'un * sont des valeurs nominales. Sauf indication contraire, les valeurs sont applicables pour une température ambiante de 25 °C.
Les produits de Thorn Lighting sont perfectionnés en permanence. Nous nous réservons le droit d'apporter des modifications à nos produits sans autres publications.
© Thorn Lighting