THORN

96634335 <HIPAK LED30000-840 HFI-X WD GEN3 HE

IP65	D	IK08		CE			850 °C	Ta -30 +50	

Luminaire pour plafonds de grande hauteur, avec suspension en un point IP65 et optique extensif. gradable DALI Driver, pour 220-240V, alimentation 50/60 Hz. Classe électrique I. THD<20%. IK08. Corps : aluminium fonderie. Lentilles : Polycarbonate (PC). Fourni avec crochet de fixation. Equipé d'une connexion électrique à installation rapide. Livré avec LED 4 000 K.

Dimensions : Ø380 x 147 mm
Puissance du luminaire: 190 W
Flux lumineux du luminaire: 31095 lm
Efficacité lumineuse du luminaire: 164 lm/W
Poids : 4,8 kg

TLG_HIPK_F_3LPERS.jpg

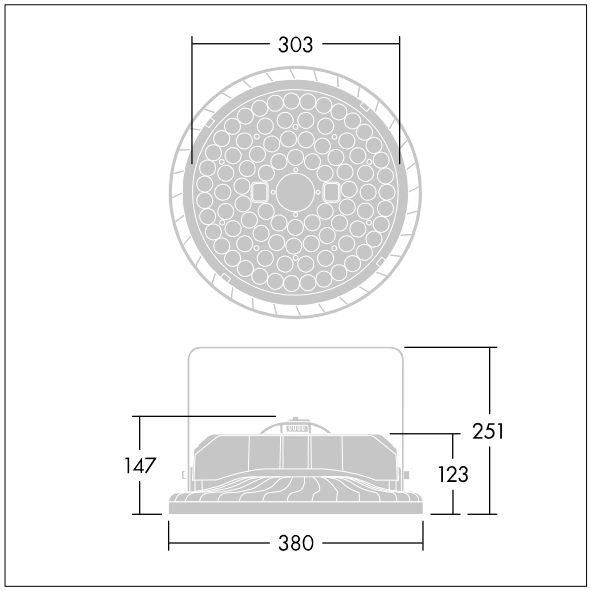

TLG_HIPK_M_3L.wmf

Ce produit contient une source lumineuse de classe d'efficacité énergétique C.

Toutes les valeurs marquées d'un * sont des valeurs nominales. Thorn utilise des composants testés et éprouvés, en provenance des meilleurs fournisseurs. Dans certains cas isolés, il se peut qu'il y ait des pannes de nature technologique au niveau des LED individuels, pendant le cycle de vie nominal du produit. Les normes internationales fixent la tolérance du flux initial et de la charge associée à ± 10 %. Sauf indication contraire, les valeurs sont applicables pour une température ambiante de 25 °C.

Les produits de Thorn Lighting sont perfectionnés en permanence. Nous nous réservons le droit d'apporter des modifications à nos produits sans autres publications.
© Thorn Lighting

Les produits de Thorn Lighting sont perfectionnés en permanence. Nous nous réservons le droit d'apporter des modifications à nos produits sans autres publications.
© Thorn Lighting