Qba LED

96272480 <QBA LED 8L70 GN

ISO 9223 C3	IP66	IK08	⏚	CE

Qba LED

Projecteur LED pour éclairage lèche-mur. Corps et cadre en fonte d'aluminium,
finition gris thermopoudré texturé.
Fermeture en verre trempé.
Complet avec LED vert.

Dimensions : 229 x 146 x 203 mm
Puissance du luminaire: 23 W
Poids : 5,1 kg

TLG_QBAL_F_2.jpg

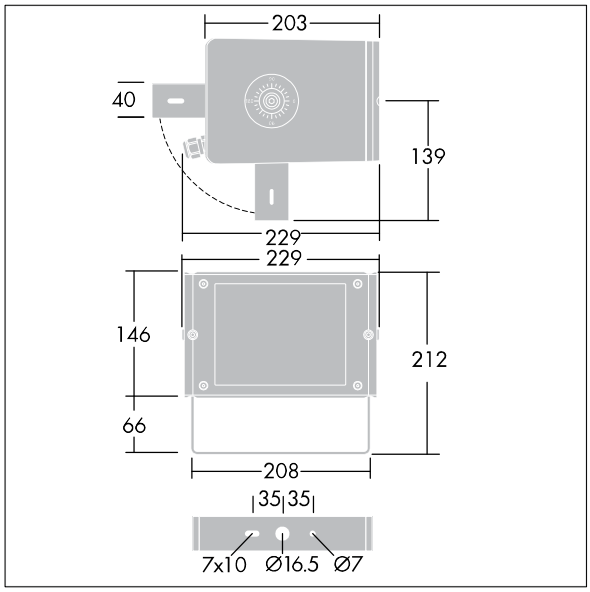

TLG_QBAD_M_LD1a.wmf

Toutes les valeurs marquées d'un * sont des valeurs nominales. Thorn utilise des composants testés et éprouvés, en provenance des meilleurs fournisseurs. Dans certains cas isolés, il se peut qu'il y ait des pannes de nature technologique au niveau des LED individuels, pendant le cycle de vie nominal du produit. Les normes internationales fixent la tolérance du flux initial et de la charge associée à ± 10 %. Sauf indication contraire, les valeurs sont applicables pour une température ambiante de 25 °C.

Les produits de Thorn Lighting sont perfectionnés en permanence. Nous nous réservons le droit d'apporter des modifications à nos produits sans autres publications.
© Thorn Lighting