Mica

96271534 MICA SLIM SS 1L35 ACC 24D 832 RS SF

IP67 | IK10

Mica

Un luminaire rond Small de faible profondeur, encastré au sol. 1 LED(s) alimenté en 350mA par un driver intégré. Angle de faisceau 24° pour les applications d'éclairage résistant au passage de voitures. Réglage de l'angle d' inclinaison ± 15°. Corps : aluminium fonderie avec finition poudrée. Collerette : Acier inox , 3 mm d'épaisseur. Verre de fermeture : verre trempé semi-dépoli, mm d'épaisseur, température de surface conforme à EN60598-2-13. Pré-câblé avec câble de 0,5 m. Boîtier encastrable : Polypropylène. Classification IP67, classe électrique I. Charge statique maximum 5000 kg. Livré avec LED 3 200 K

TLG_MICA_F_SSS1LEDRSSF.jpg

Mica et Mica Slim peuvent être installés dans les zones où la vitesse des véhicules n'excède pas 30 km/h pour les versions planes et 20 km/h pour les versions équipées du dôme.

Dimensions : Ø113 x 178 mm
Puissance du luminaire: 2,5 W
Flux lumineux du luminaire: 86 lm
Efficacité lumineuse du luminaire: 34 lm/W
Poids : 1,74 kg

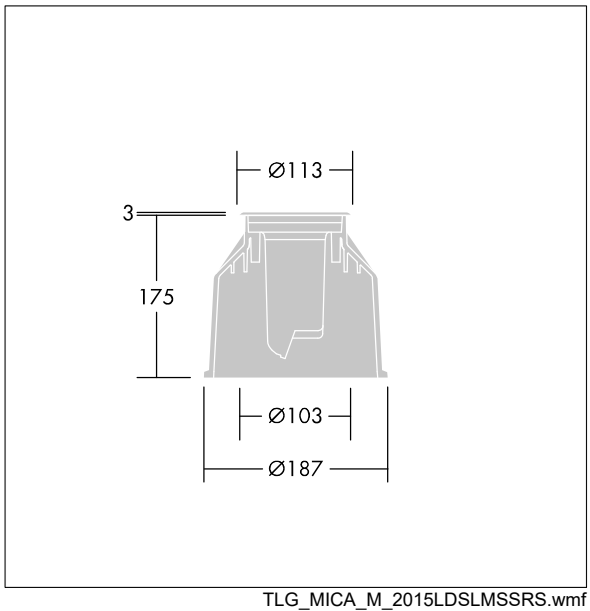

TLG_MICA_M_2015LDSLMSSRS.wmf

Ce produit contient une source lumineuse de classe d'efficacité énergétique E.

Toutes les valeurs marquées d'un * sont des valeurs nominales. Thorn utilise des composants testés et éprouvés, en provenance des meilleurs fournisseurs. Dans certains cas isolés, il se peut qu'il y ait des pannes de nature technologique au niveau des LED individuels, pendant le cycle de vie nominal du produit. Les normes internationales fixent la tolérance du flux initial et de la charge associée à ± 10 %. Sauf indication contraire, les valeurs sont applicables pour une température ambiante de 25 °C.

Les produits de Thorn Lighting sont perfectionnés en permanence. Nous nous réservons le droit d'apporter des modifications à nos produits sans autres publications.
© Thorn Lighting