Dyana

96264383 <DYANA2 LED 72L50 NR 740 CL2 MTP

IP66 | IK09

Dyana

Luminaire LED de haute qualité avec distribution lumineuse route étroite et appareillage Programmable Electronique,. Corps et emmanchement : aluminium fonderie, finition gris foncé texturé. Couvercle : aluminium tourné, finition anthracite texturé. Fermeture : 5 mm d'épaisseur, verre trempé. Classe électrique II, IP66. Fourni prêt à installer, en une seule caisse. Livré avec LED 4 000 K

Fixation : emmanchement top Ø 60 mm avec inclinaison de 10°.

Dimensions : 725 x 600 x 287 mm
Puissance du luminaire: 109 W
Poids : 15,2 kg
Scx : 0.059 m²

TLG_DYNA_F_2MLEDMTP_1_14.jpg

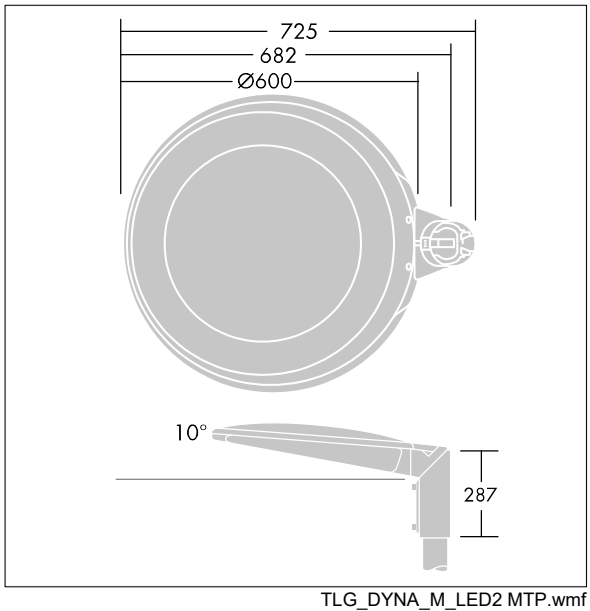

TLG_DYNA_M_LED2 MTP.wmf

Ce produit contient une source lumineuse de classe d'efficacité énergétique D.

Toutes les valeurs marquées d'un * sont des valeurs nominales. Thorn utilise des composants testés et éprouvés, en provenance des meilleurs fournisseurs. Dans certains cas isolés, il se peut qu'il y ait des pannes de nature technologique au niveau des LED individuels, pendant le cycle de vie nominal du produit. Les normes internationales fixent la tolérance du flux initial et de la charge associée à ± 10 %. Sauf indication contraire, les valeurs sont applicables pour une température ambiante de 25 °C.

Les produits de Thorn Lighting sont perfectionnés en permanence. Nous nous réservons le droit d'apporter des modifications à nos produits sans autres publications.
© Thorn Lighting

Dyana

96264383 <DYANA2 LED 72L50 NR 740 CL2 MTP

Les produits de Thorn Lighting sont perfectionnés en permanence. Nous nous réservons le droit d'apporter des modifications à nos produits sans autres publications.
© Thorn Lighting