Contrast 2 LED

96263234 <CONT2 M 12L70 GN R/S 24°

ISO 9223 C3	IP66	IK08		CE

Contrast 2 LED

LED architectural compact Monté sur étrier avec 24°.
Classe électrique II, IP66, IK08. Corps et cadre : fonderie d'aluminium, gris argenté 150 sablé. Verre trempé de 4 mm d'épaisseur. Joint : EPDM. Livré avec LED vert

Avec alimentation électrique intégrée

Dimensions : 355 x 195 x 95 mm
Puissance du luminaire: 27,3 W
Poids : 3,91 kg

TLG_CONL_F_M26X26PDB.jpg

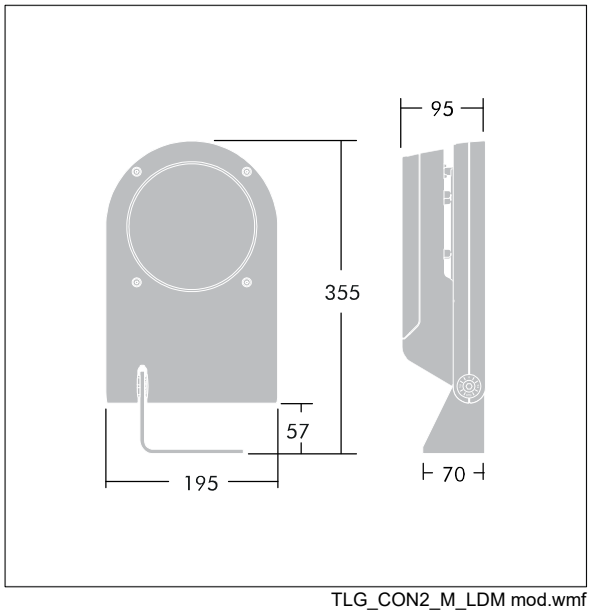

TLG_CON2_M_LDM mod.wmf

Toutes les valeurs marquées d'un * sont des valeurs nominales. Thorn utilise des composants testés et éprouvés, en provenance des meilleurs fournisseurs. Dans certains cas isolés, il se peut qu'il y ait des pannes de nature technologique au niveau des LED individuels, pendant le cycle de vie nominal du produit. Les normes internationales fixent la tolérance du flux initial et de la charge associée à ± 10 %. Sauf indication contraire, les valeurs sont applicables pour une température ambiante de 25 °C.

Les produits de Thorn Lighting sont perfectionnés en permanence. Nous nous réservons le droit d'apporter des modifications à nos produits sans autres publications.
© Thorn Lighting

Contrast 2 LED

96263234 <CONT2 M 12L70 GN R/S 24°

Les produits de Thorn Lighting sont perfectionnés en permanence. Nous nous réservons le droit d'apporter des modifications à nos produits sans autres publications.
© Thorn Lighting