THORN

96263368 <ALTIS 1KW R5 HQITS-S CL1 WI

ISO 9223 C3		IP66	IK08		CE

Projecteur à décharge de haute performance pour 1 x lampes Source lumineuse: 1 x HIT-DE / 1000W 1000 W. ferromagnétique. Classe électrique I, IP66. Corps et cadre : aluminium fonderie sans peinture. Boîtier : verre de 4 mm avec trempé thermique. Etrier fixé par un seul boulon dans un trou de Ø 22 mm, ou un trou ovale de 105 x 17 mm ou par deux boulons dans des trous de Ø 15 mm. Presse-étoupe pour les câbles de 8 à 12 mm. Ligne de vision par le biais de collimateurs intégrés. Idéal pour l'éclairage des terrains de sport et des stades. Livré avec un boîtier d' allumage. Appareillage à commander séparément. Lampe à commander séparément

Puissance du luminaire: 1051 W
Dimensions : 566 x 626 x 285 mm
Poids : 14,25 kg
Scx : 0.21 m²

TLG_ALTI_F_STANDPDB.jpg

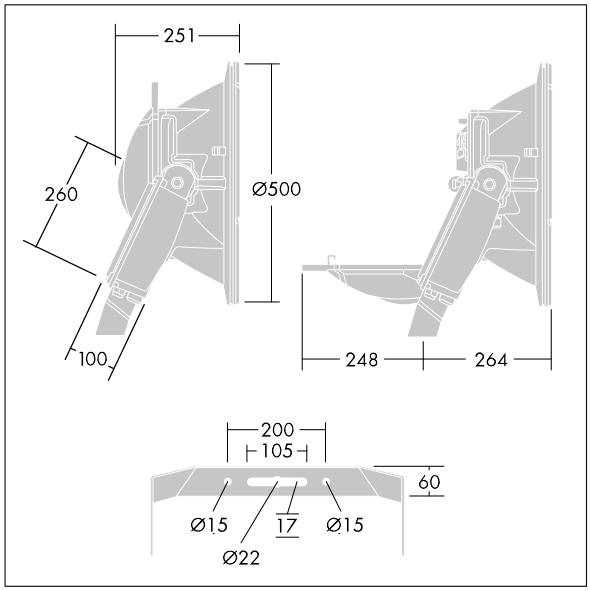

TLG_ALTI_M_LDBACK.wmf

Toutes les valeurs marquées d'un * sont des valeurs nominales. Sauf indication contraire, les valeurs sont applicables pour une température ambiante de 25 °C.
Les produits de Thorn Lighting sont perfectionnés en permanence. Nous nous réservons le droit d'apporter des modifications à nos produits sans autres publications.
© Thorn Lighting

96263368 <ALTIS 1KW R5 HQITS-S CL1 WI

Les produits de Thorn Lighting sont perfectionnés en permanence. Nous nous réservons le droit d'apporter des modifications à nos produits sans autres publications.
© Thorn Lighting