GTLED

96209059 GTLED 30L70 741 S/S 1,5M HFX

IP66	⏚	CE	T_a50

GTLED

Un luminaire de tunnel LED avancé. Electronique, Appareillage gradable DALI. Corps : aluminium extrudé, blanc thermopoudré. A plafonnier au plafond ou au mur avec un support optionnel 96209279, brancards spéciaux disponibles sur demande. Fourni avec 1,5 m de câble de secteur H07ZZ-F 5 P 1,5mm². Classe électrique I, IP66. Livré avec LED 4100K

En raison des exigences de calcul uniques de ce produit, les données photométriques ne sont pas fournies ici mais vous pouvez obtenir des conseils conceptuels auprès de votre représentant local.

Dimensions : 1355 x 169 x 99 mm
Puissance du luminaire: 67 W
Poids : 12,5 kg

TLG_GTLD_F_P1LIT.jpg

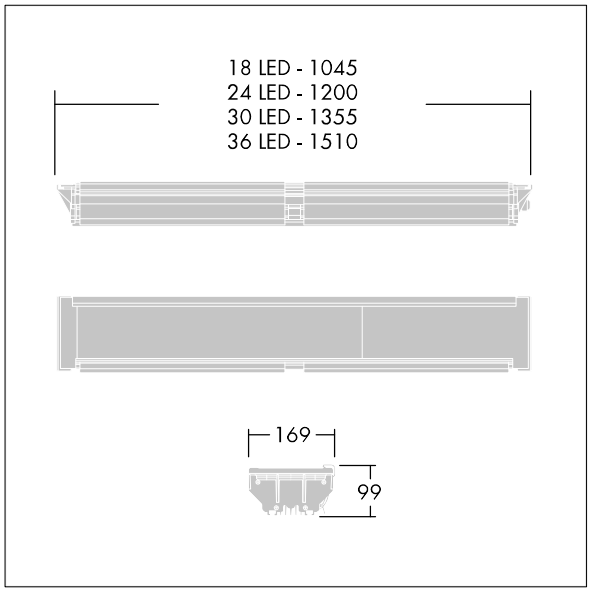

TLG_GTLD_M_LD2.wmf

Toutes les valeurs marquées d'un * sont des valeurs nominales. Thorn utilise des composants testés et éprouvés, en provenance des meilleurs fournisseurs. Dans certains cas isolés, il se peut qu'il y ait des pannes de nature technologique au niveau des LED individuels, pendant le cycle de vie nominal du produit. Les normes internationales fixent la tolérance du flux initial et de la charge associée à ± 10 %. Sauf indication contraire, les valeurs sont applicables pour une température ambiante de 25 °C.

Les produits de Thorn Lighting sont perfectionnés en permanence. Nous nous réservons le droit d'apporter des modifications à nos produits sans autres publications.
© Thorn Lighting