Discontinued

96233276 <PIAZZA II S 2X18W TC-DEL HF OP FR L840

	IP65	IK08		CE	960°C

Discontinued

Discontinued de forme Small. Beau luminaire solide, à fixation murale et antivandalisme avec 2 lampes Source lumineuse: 2 x TC-DEL / 18W de 18 W et ballast électronique (flux constant). Classe IP65 avec protection électrique Classe I. Corps en Polycarbonate (PC) finition anthracite, diffuseur opale en Polycarbonate (PC).

Dimensions : 278 x 125 x 180 mm
Puissance du luminaire: 38 W
Poids : 1,3 kg

TLG_PIAZ_F_SMO.jpg

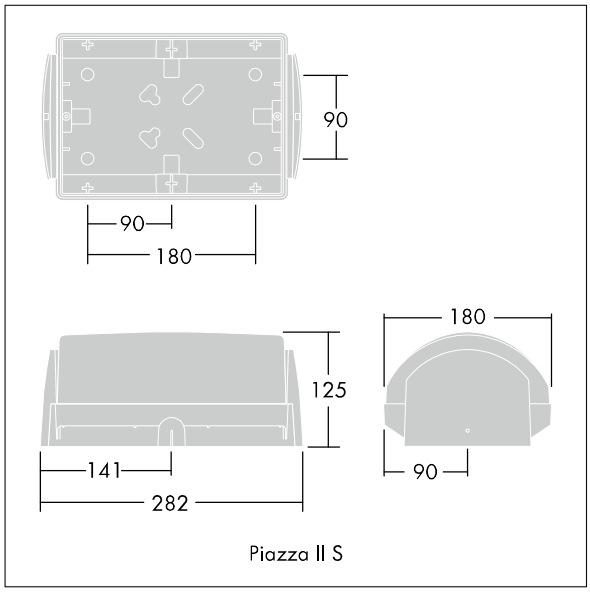

TLG_PIAZ_M_SM.wmf

Toutes les valeurs marquées d'un * sont des valeurs nominales. Sauf indication contraire, les valeurs sont applicables pour une température ambiante de 25 °C.
Les produits de Thorn Lighting sont perfectionnés en permanence. Nous nous réservons le droit d'apporter des modifications à nos produits sans autres publications.
© Thorn Lighting

Discontinued

96233276 <PIAZZA II S 2X18W TC-DEL HF OP FR L840

Les produits de Thorn Lighting sont perfectionnés en permanence. Nous nous réservons le droit d'apporter des modifications à nos produits sans autres publications.
© Thorn Lighting