Cesar

96231454 <CESAR 1 CIRC 2X3L35 10D GN

IP65	IK08	⏚	CE

Gamme de projecteurs muraux destinée aux illuminations de façades et à l'éclairage des abords de bâtiments

Spot mural robuste éclairage vers le haut/le bas pour 2 lampes Source lumineuse: LED de 3W. Le corps gris aluminium avec appareillage intégré et hermétique selon IP65 offre un design esthétique le jour comme la nuit.

Dimensions : 145 x 235 x 90 mm
Puissance du luminaire: 3 W
Poids : 1,94 kg

TLG_CESA_F_LED1.jpg

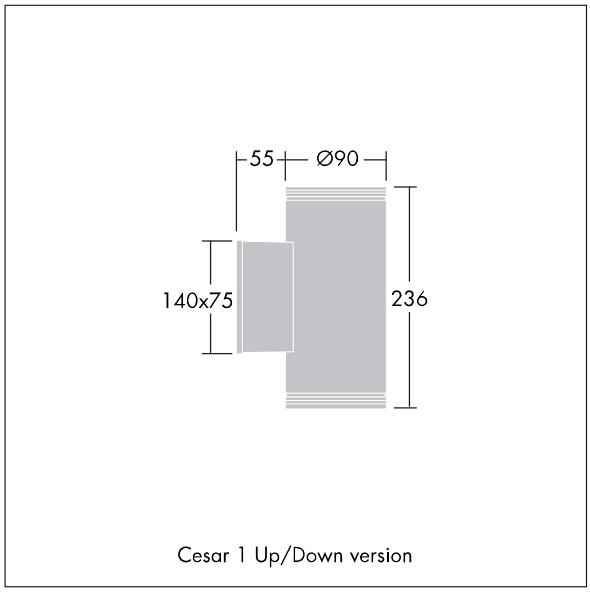

TLG_CESA_M_LD1UD.wmf

Toutes les valeurs marquées d'un * sont des valeurs nominales. Thorn utilise des composants testés et éprouvés, en provenance des meilleurs fournisseurs. Dans certains cas isolés, il se peut qu'il y ait des pannes de nature technologique au niveau des LED individuels, pendant le cycle de vie nominal du produit. Les normes internationales fixent la tolérance du flux initial et de la charge associée à ± 10 %. Sauf indication contraire, les valeurs sont applicables pour une température ambiante de 25 °C.

Les produits de Thorn Lighting sont perfectionnés en permanence. Nous nous réservons le droit d'apporter des modifications à nos produits sans autres publications.
© Thorn Lighting