Voyager Style

96222382 <VOYAGER STYLE MS ANT ECS WH

Ta -5 +30	IP43	IK03	CE	Ta 0 +35	

Voyager Style

Luminaire d'éclairage de secours, plafonnier, Convient pour les installations de secours à batterie centrale, avec un contrôle individuel via Set-009. Classe électrique II. Pour les applications Luminaire de sécurité à LED pour l'éclairage antipanique avec LED min. 0,5 lux selon EN 1838. Boîtier : Polycarbonate (PC) blanc. Fermeture : Polycarbonate (PC) transparent.

Dimensions : 265 x 37 x 69 mm
Poids : 0,1 kg

TLG_VYST_F_MS_ANT.jpg

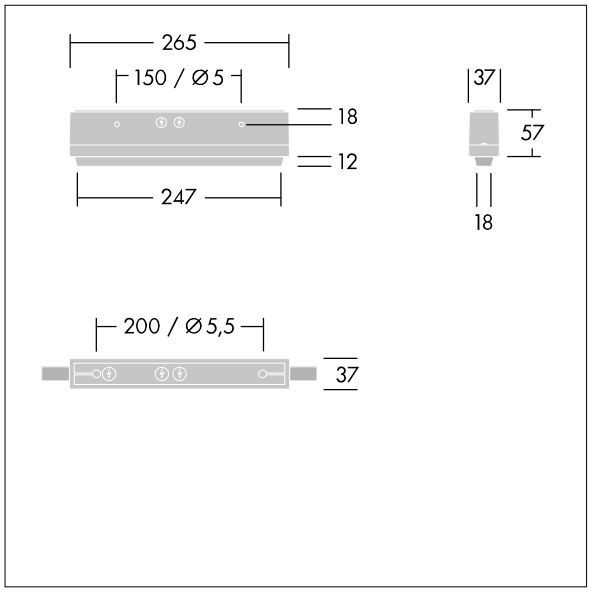

TLG_VYST_M_APMFS.wmf

Toutes les valeurs marquées d'un * sont des valeurs nominales. Thorn utilise des composants testés et éprouvés, en provenance des meilleurs fournisseurs. Dans certains cas isolés, il se peut qu'il y ait des pannes de nature technologique au niveau des LED individuels, pendant le cycle de vie nominal du produit. Les normes internationales fixent la tolérance du flux initial et de la charge associée à ± 10 %. Sauf indication contraire, les valeurs sont applicables pour une température ambiante de 25 °C.

Les produits de Thorn Lighting sont perfectionnés en permanence. Nous nous réservons le droit d'apporter des modifications à nos produits sans autres publications.
© Thorn Lighting

Voyager Style

96222382 <VOYAGER STYLE MS ANT ECS WH

Les produits de Thorn Lighting sont perfectionnés en permanence. Nous nous réservons le droit d'apporter des modifications à nos produits sans autres publications.
© Thorn Lighting