THORN

# 96628641 <PRIM L3 LED11000-840 A/A HF E3 SET

IP20 halogen IK02 CE

Rail de 3000mm, pour fixation au plafond ou en suspension sur caténaire ou chaînes, avec luminaire LED et distribution. avec finition laquée. Classe électrique I, IP20. Module de série, avec connecteur mécanique...

Dimensions : 3000 x 68 x 93 mm
Puissance du luminaire: 80 W
Flux lumineux du luminaire: 10900 lm
Efficacité lumineuse du luminaire: 136 lm/W
Poids : 8,9 kg

TLG_PMM5_F_LEDPDB.jpg

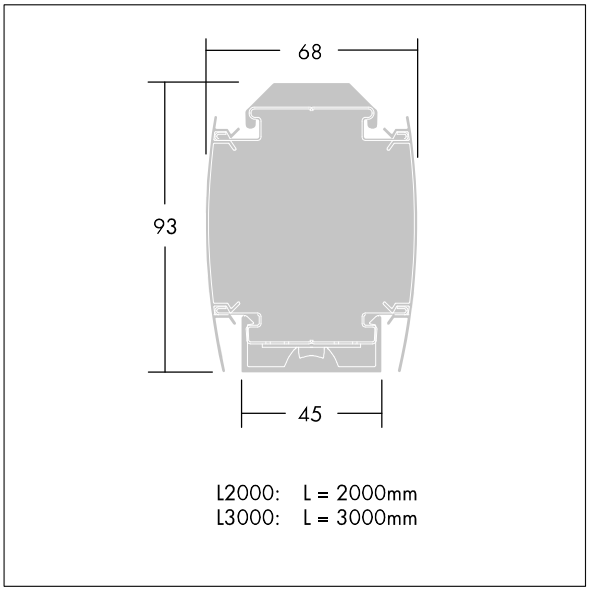


TLG_PMML_M_LED_bestueckt.wmf

Ce produit contient une source lumineuse de classe d'efficacité énergétique D.

Toutes les valeurs marquées d'un * sont des valeurs nominales. Thorn utilise des composants testés et éprouvés, en provenance des meilleurs fournisseurs. Dans certains cas isolés, il se peut qu'il y ait des pannes de nature technologique au niveau des LED individuels, pendant le cycle de vie nominal du produit. Les normes internationales fixent la tolérance du flux initial et de la charge associée à ± 10 %. Sauf indication contraire, les valeurs sont applicables pour une température ambiante de 25 °C.

Les produits de Thorn Lighting sont perfectionnés en permanence. Nous nous réservons le droit d'apporter des modifications à nos produits sans autres publications.
© Thorn Lighting