Urba Deco

96273093 <UD24L25 740 WSC PR BPS HFX CL1 MSU-T U0

ISO 9223 C3		IP66	IK09		CE			T_a35	

Urba Deco

Une élégante lanterne urbaine architecturale et intelligente avec 24 LED alimentés en 250mA et une optique pour Confort pour rue large sans lumière vers le ciel. Electronique, non gradable. Classe électrique I, IP66, Résistance aux impacts : IK09. Corps et socle : fonderie aluminium (AS9U3, équivalent LM24, EN AC-46000) texturé noir (similaire à RAL9005). Fermeture : 6 mm d' épaisseur prismatique verre. Suspension via 34G, luminaire perpendiculaire à la route. Avec circuit de réduction de puissance, fonctionnant 3 h avant et 5 h après un minuit calculé. Peut être désactivé à l'installation avec un switch interne aisément accessible. Possibilité de gradation DALI via deux fils de commande supplémentaires. Livré avec LED 4 000 K.

Protection contre les surtensions : 10 kV mode commun impulsion simple et 8 kV mode commun multi-impulsions et 6 kV mode différentiel multi-impulsions. Si le système DALI permanent est connecté, modes commun et différentiel multi-impulsions 6 kV.

Dimensions : 510 x 241 x 146 mm
Puissance du luminaire: 19,3 W
Flux lumineux du luminaire: 3083 lm
Efficacité lumineuse du luminaire: 160 lm/W
Poids : 6,7 kg
Scx: 0.031 m²

TLG_URBD_F_MSUPRPDBLIT.jpg

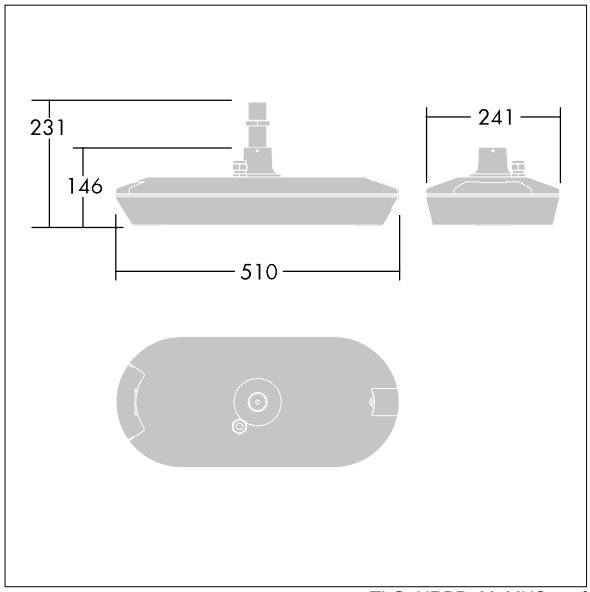

TLG_URBD_M_MUS.wmf

Ce produit contient une source lumineuse de classe d'efficacité énergétique D.

Toutes les valeurs marquées d'un * sont des valeurs nominales. Thorn utilise des composants testés et éprouvés, en provenance des meilleurs fournisseurs. Dans certains cas isolés, il se peut qu'il y ait des pannes de nature technologique au niveau des LED individuels, pendant le cycle de vie nominal du produit. Les normes internationales fixent la tolérance du flux initial et de la charge associée à ± 10 %. Sauf indication contraire, les valeurs sont applicables pour une température ambiante de 25 °C.

Les produits de Thorn Lighting sont perfectionnés en permanence. Nous nous réservons le droit d'apporter des modifications à nos produits sans autres publications.
© Thorn Lighting

Urba Deco

96273093 <UD24L25 740 WSC PR BPS HFX CL1 MSU-T U0

Les produits de Thorn Lighting sont perfectionnés en permanence. Nous nous réservons le droit d'apporter des modifications à nos produits sans autres publications.
© Thorn Lighting