FleXity

96642872 <FLEX 24L105-740 WSC CL1 W5 T76 GY

ISO 9223 C3	IP66	IK09		CE			T_a -20 +25

FleXity

Lanterne LED moderne, discrète et flexible, à montage en top, avec une distribution asymétrique. Programmable Driver qui entraîne 24 LED à 1,05A. Classe électrique I, IP66, IK09. Capot et socle : aluminium fonderie (EN AC-46100) thermopoudré gris Akzo 150 sablé. Fermeture : transparent Polycarbonate (PC). Livré avec LED 4 000 K. Montage top sur mât de Ø 76mm, longueur maximum de l' emmanchement 75 mm. Pré-câblé avec 5 m de câble.

Protection contre les surtensions : 10 kV mode commun impulsion simple et 8 kV mode commun multi-impulsions et 6 kV mode différentiel multi-impulsions. Si le système DALI permanent est connecté, modes commun et différentiel multi-impulsions 6 kV.

Dimensions : 370 x 430 x 290 mm
Puissance du luminaire: 84 W
Flux lumineux du luminaire: 8824 lm
Efficacité lumineuse du luminaire: 105 lm/W
Poids : 4,7 kg
Scx : 0.038 m²

TLG_FLEX_F_CLEARD76PDB.jpg

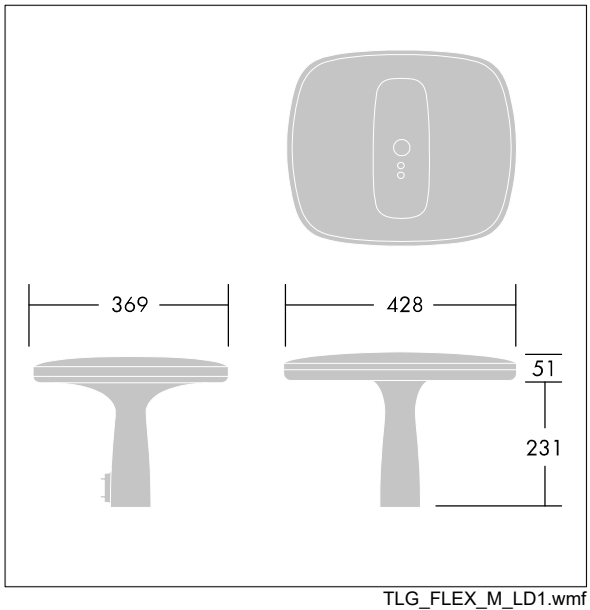

TLG_FLEX_M_LD1.wmf

Ce produit contient une source lumineuse de classe d'efficacité énergétique D.

Toutes les valeurs marquées d'un * sont des valeurs nominales. Thorn utilise des composants testés et éprouvés, en provenance des meilleurs fournisseurs. Dans certains cas isolés, il se peut qu'il y ait des pannes de nature technologique au niveau des LED individuels, pendant le cycle de vie nominal du produit. Les normes internationales fixent la tolérance du flux initial et de la charge associée à ± 10 %. Sauf indication contraire, les valeurs sont applicables pour une température ambiante de 25 °C.

Les produits de Thorn Lighting sont perfectionnés en permanence. Nous nous réservons le droit d'apporter des modifications à nos produits sans autres publications.
© Thorn Lighting

FleXity

96642872 <FLEX 24L105-740 WSC CL1 W5 T76 GY

Les produits de Thorn Lighting sont perfectionnés en permanence. Nous nous réservons le droit d'apporter des modifications à nos produits sans autres publications.
© Thorn Lighting