FleXity

96271139 <FLEX 24L70-740 WSC CL1 HT W5 T60 ANT

ISO 9223 C3		IP66	IK09		CE			Ta -20 +50

FleXity

Lanterne LED moderne, discrète et flexible, à montage en top, avec une distribution asymétrique. Programmable Driver qui entraîne 24 LED à 700mA. Classe électrique I, IP66, IK09. Capot et socle : aluminium fonderie (EN AC-46100) thermopoudré gris foncé Akzo 900 sablé. Fermeture : transparent Polycarbonate (PC). Livré avec LED 4 000 K. Montage top sur mât de Ø 60mm, longueur maximum de l'emmanchement 75 mm. Pré-câblé avec 5 m de câble.

Protection contre les surtensions : 10 kV mode commun impulsion simple et 8 kV mode commun multi-impulsions et 6 kV mode différentiel multi-impulsions. Si le système DALI permanent est connecté, modes commun et différentiel multi-impulsions 6 kV.

Dimensions : 370 x 430 x 290 mm
Puissance du luminaire: 55 W
Flux lumineux du luminaire: 6375 lm
Efficacité lumineuse du luminaire: 116 lm/W
Poids : 4,5 kg
Scx : 0.038 m²

TLG_FLEX_F_D60PDB.jpg

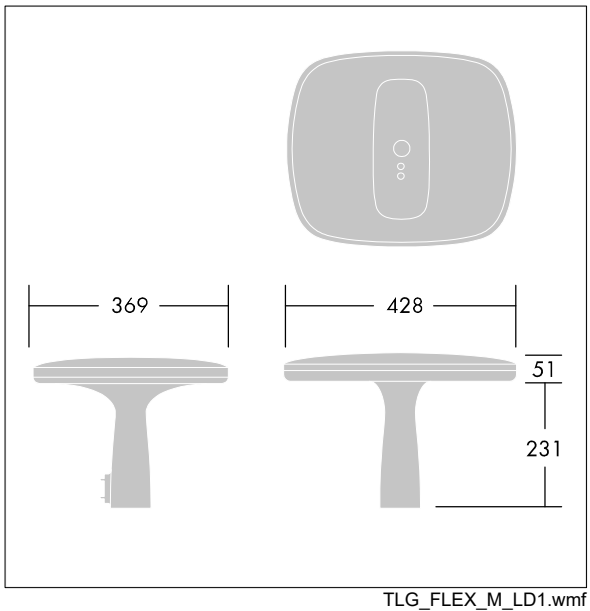

TLG_FLEX_M_LD1.wmf

Toutes les valeurs marquées d'un * sont des valeurs nominales. Thorn utilise des composants testés et éprouvés, en provenance des meilleurs fournisseurs. Dans certains cas isolés, il se peut qu'il y ait des pannes de nature technologique au niveau des LED individuels, pendant le cycle de vie nominal du produit. Les normes internationales fixent la tolérance du flux initial et de la charge associée à ± 10 %. Sauf indication contraire, les valeurs sont applicables pour une température ambiante de 25 °C.

Les produits de Thorn Lighting sont perfectionnés en permanence. Nous nous réservons le droit d'apporter des modifications à nos produits sans autres publications.
© Thorn Lighting

FleXity

96271139 <FLEX 24L70-740 WSC CL1 HT W5 T60 ANT

Les produits de Thorn Lighting sont perfectionnés en permanence. Nous nous réservons le droit d'apporter des modifications à nos produits sans autres publications.
© Thorn Lighting