96261229 <CHAMPION 2KW HQITSS -MHN SB CL2 WI

ISO 9223 C3 | IP66 | IK08

Projecteur de décharge de haute performance, 1 lampe(s) 2000W Source lumineuse: 1 x HIT-DE OSS / 2000W. ferromagnétique. Classe électrique II, compartiments optique et appareillage IP66, IK08. Corps : aluminium fonderie sans peinture. Boîtier : verre plat trempé de 4 mm. Luminaire fixé par un seul boulon dans un trou central de Ø 22 mm ou deux boulons dans des trous de Ø 15 mm à intervalles de 100 mm. Presse-étoupe pour câble de Ø 7,5 à 13mm. Positionnement par des mires intégrales. Idéal pour l'éclairage des terrains de sport et des stades. Livré avec allumeur. Appareillage à commander séparément. Lampe à commander séparément

Puissance du luminaire: 2075 W
Dimensions : 635 x 674 x 456 mm
Poids : 19,17 kg
Scx : 0.185 m²

TLG_CHMP_F_PDB.jpg

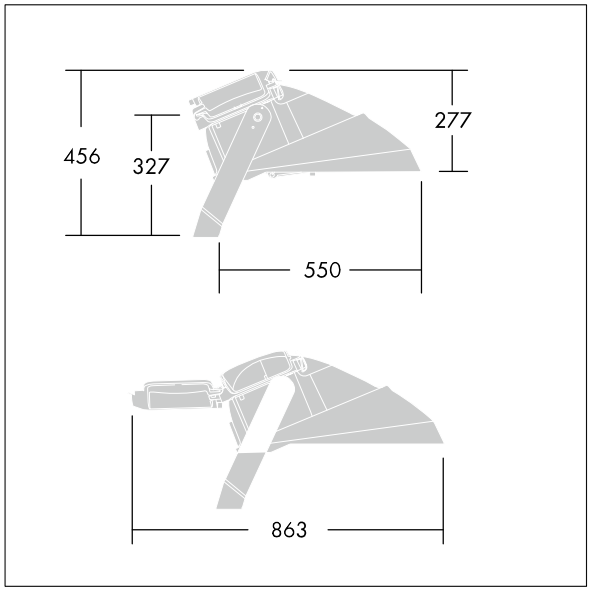

TLG_CHMP_M_U1.wmf

Toutes les valeurs marquées d'un * sont des valeurs nominales. Sauf indication contraire, les valeurs sont applicables pour une température ambiante de 25 °C.
Les produits de Thorn Lighting sont perfectionnés en permanence. Nous nous réservons le droit d'apporter des modifications à nos produits sans autres publications.
© Thorn Lighting