96260073 <AVENUE F2 26/32/42W TC-TEL CL2 N4M

IP66 | IK08

Lanterne décorative pour 1 x Source lumineuse: 1 x TC-TEL / 42W 42W avec appareillage électronique (flux constant) et distribution symétrique. Classe électrique II, IP66, IK08. Base et bras : aluminium fonderie (LM6), capot : aluminium tourné, entièrement peint gris de teinte sable foncé 900 (similaire à RAL7043) thermopoudré. Diffuseur : Polycarbonate (PC) transparent avec bande sablée. Visserie : Acier inox. Livré en un carton, pré-câblé avec 4 m de câble HO5 VVF. Lampe à commander séparément

Installation portée sur un emmanchement de Ø60 mm et 100 mm de long.

Dimensions : Ø700/700 x 500 mm
Puissance du luminaire: 46 W
Poids : 8,9 kg
Scx : 0.17 m²
Efficacité lumineuse du luminaire: 48 lm/W

TLG_AVEF_F_FRS.jpg

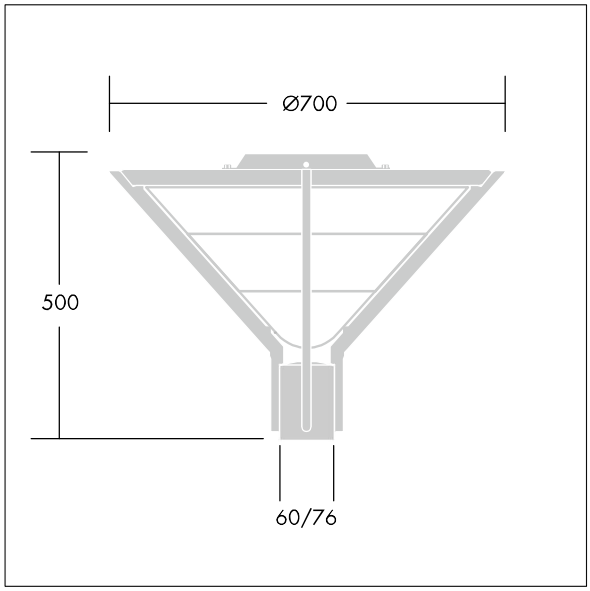

TLG_AVEF_M_LD1.wmf

Toutes les valeurs marquées d'un * sont des valeurs nominales. Sauf indication contraire, les valeurs sont applicables pour une température ambiante de 25 °C.
Les produits de Thorn Lighting sont perfectionnés en permanence. Nous nous réservons le droit d'apporter des modifications à nos produits sans autres publications.
© Thorn Lighting