Plurio

96254612 <PLURIO RR 70W/BP HSE 230V CL2 ECL ULOR0

IP66	IK08	⧈	CE

Plurio

Lanterne top décorative pour lampe Source lumineuse: 1 x HSE / 70W 70 W avec ballast magnétique à alimentation double équipé ZRMU6M. Classe électrique II, IP66, IK08. Platine en aluminium coulé gris argent thermopoudré. Capot rond en aluminium gris argent texturé (similaire à RAL9006). Diffuseur Polycarbonate (PC) transparent résistant aux UV. Réflecteur multi-facettes aluminium. Accessoire ULOR0 pour limiter la lumière dirigée vers le haut pré-équipé.. Fourni complet, dans une seule boîte. Lampes à commander séparément.

Pour montage top sur rotule de Ø60 mm, longueur 75 mm.

Il est recommandé d'utiliser des lampes ellipsoïdales poudrées avec des diffuseurs clairs et des lampes tubulaires claires avec des diffuseurs opales.

Dimensions : Ø564 x 564 mm
Puissance du luminaire: 85 W
Poids : 8,77 kg
0.073

TLG_PLRO_F_RCB.jpg

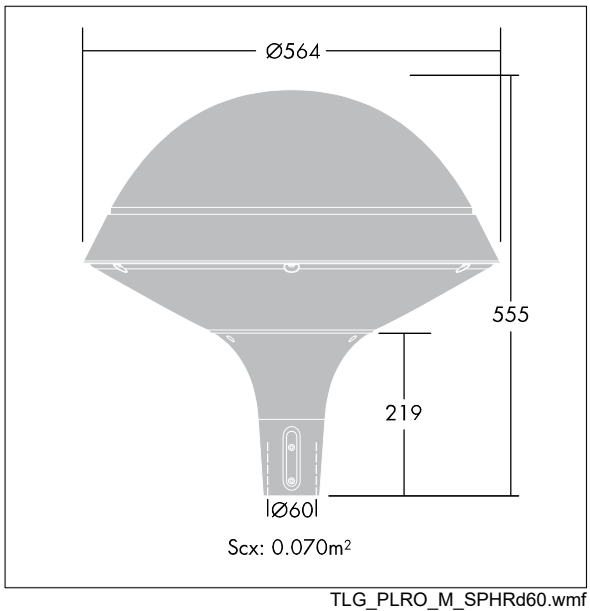

TLG_PLRO_M_SPHRd60.wmf

Toutes les valeurs marquées d'un * sont des valeurs nominales. Sauf indication contraire, les valeurs sont applicables pour une température ambiante de 25 °C.
Les produits de Thorn Lighting sont perfectionnés en permanence. Nous nous réservons le droit d'apporter des modifications à nos produits sans autres publications.
© Thorn Lighting